Ind.	Anz.	Änderung / Change	Datum	Name	KV-Nr
-	-	Ohne technische Änderung nach UG übertragen	28.06.11	Ra.	-

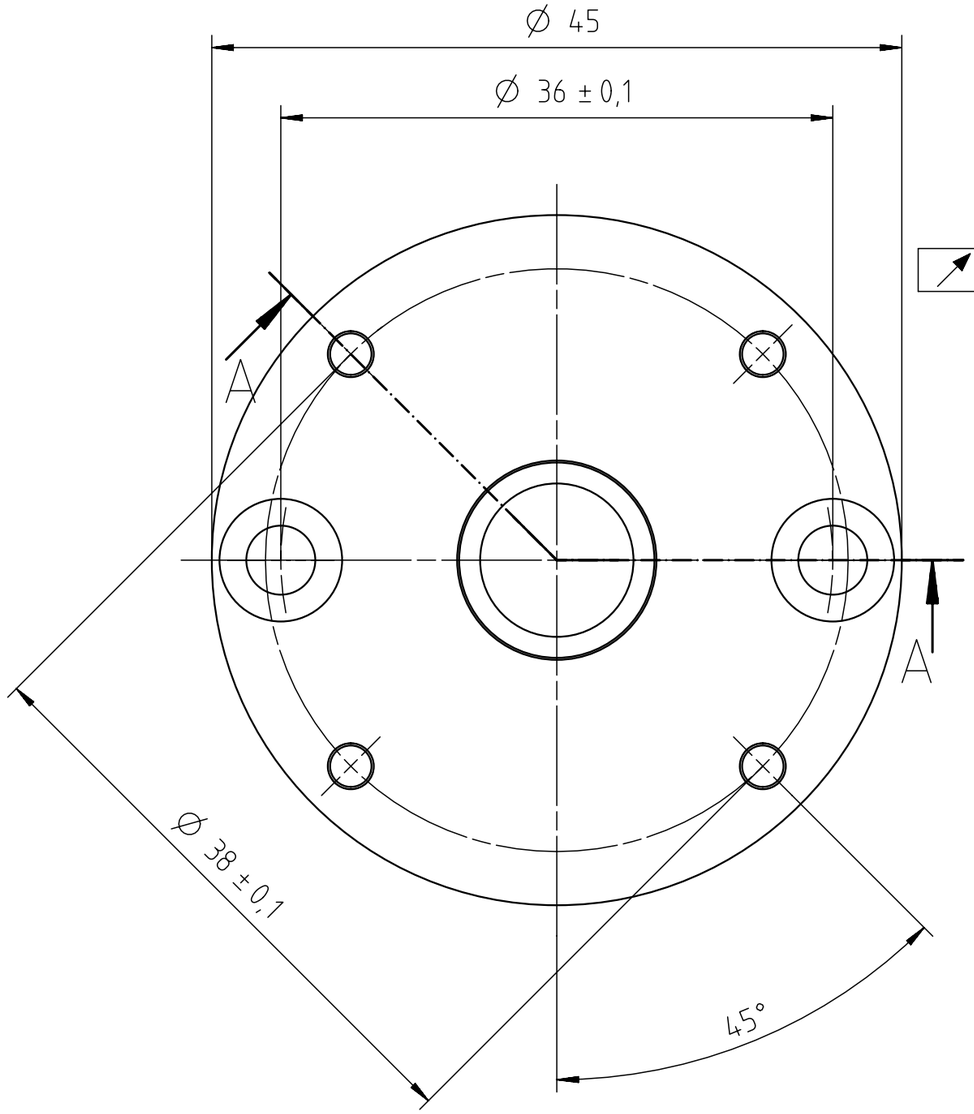

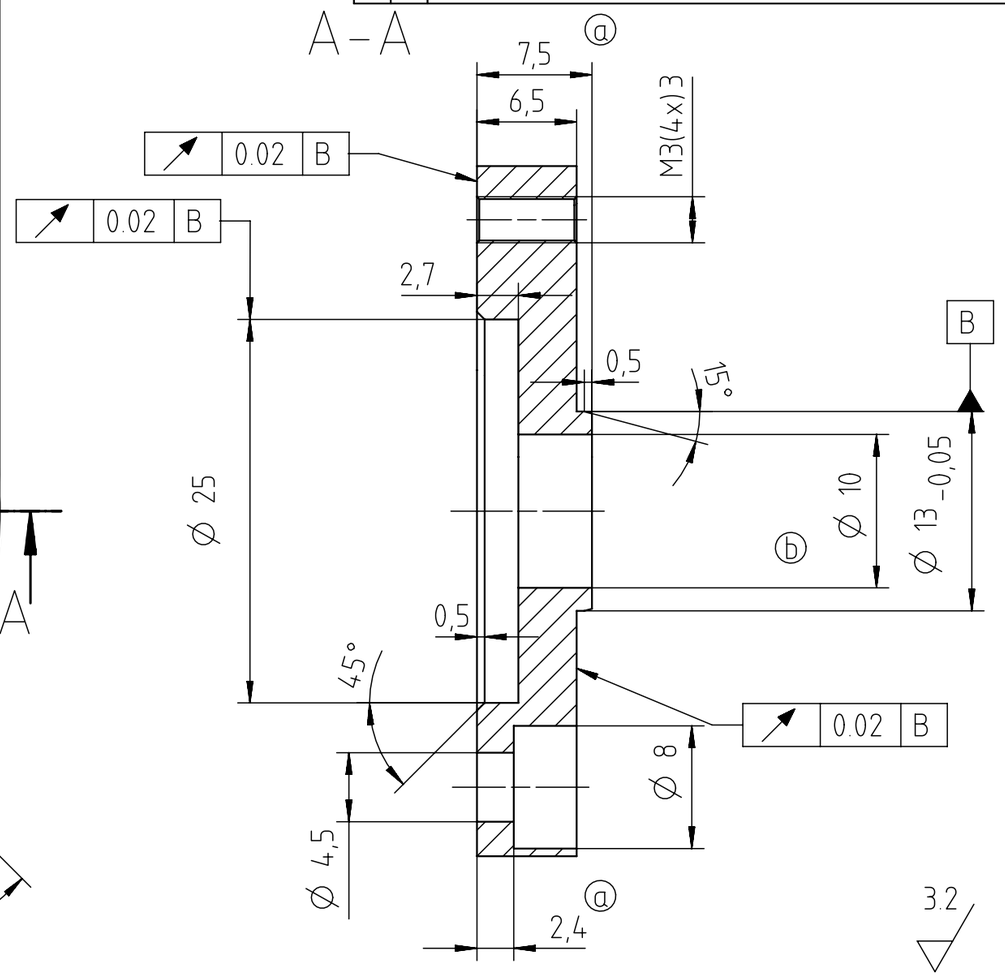

Für Anbau von KEB - Arbeitstrombremse
an M63.

Teil sauber, öl- und fettfrei,
gratfrei gemäß Schriftfeld

Konform zur aktuellen RoHS und REACH Verordnung der EG
Conform to the valid RoHS and REACH directive of the EC

Werkstückkanten PART EDGES DIN ISO 13715 ohne Angabe: NOT SPECIFIED: -0.3 +0.3

Allgemeintoleranzen/GENERAL TOLERANCES
Länge und Winkel LENGTH AND ANGLE DIN ISO 2768-1 mittel
Form und Lage FORM AND POSITION DIN ISO 2768-2 K

Nennmassbereich/RANGE OF NOMINAL SIZE								Abmasse/DEVIATIONS
über/OVER	0.5	3	6	30	120	400	1000	2000
bis/UP TO	3	6	30	120	400	1000	2000	4000
	± 0.1	± 0.1	± 0.2	± 0.3	± 0.5	± 0.8	± 1.2	± 2.0

Theoretisches Mass/THEORTICAL DIMENSION — DIN ISO 1101
Oberflächenbeschaffenheit/SURFACE QUALITY — DIN ISO 1302
Toleranz für Kunststoffteile/TOLERANCE FOR PLASTIC PARTS
Prüfmass/ CONTROLING DIMENSION
( ) Hilfsmass/ AUXILIRY DIMENSION — DIN 406 Teil 2
[ ] Rohmass/UNFINISHED DIMENSION — DIN 406 PART 2

Methode 1 FIRST ANGLE PROJEKTION

Gewicht/WT. [kg]

Masstab/SCALE

Vorlagezchng.
AlCuMgPBF37
EN AW 2017

	Name	Datum
bearb.	AL	23.10.98
gepr.		

KV-Nr: 40.953

Benennung/PART NAME
Zwischenflansch
für Bremsenmontage an M63

K·A·G
Alles außer Stillstand.

Zeichnungsstatus/STATUS
Serie / production

Zeichnungsnummer 401174 | Index b | Blatt 1

DIN A3

Dieses Dokument, sowie die mit ihr übergebenen Informationen, soweit sie auf KAG-Urheberschaft zurückzuführen sind, sind und bleiben Eigentum von KAG. Sie sind geheim und dürfen ohne die schriftliche Zustimmung von KAG Dritten nicht zugänglich gemacht werden. KAG behält sich alle Rechte, insbesondere in Bezug auf Erfindungen vor.

This document and the information given in connection with said document, in so far it is based on KAG-authorship, are and remain the property of KAG. This document and all information is confidential. The user is not allowed to disclose it to third parties without having the prior written consent of KAG. All rights, especially with regard to inventions are reserved by KAG.