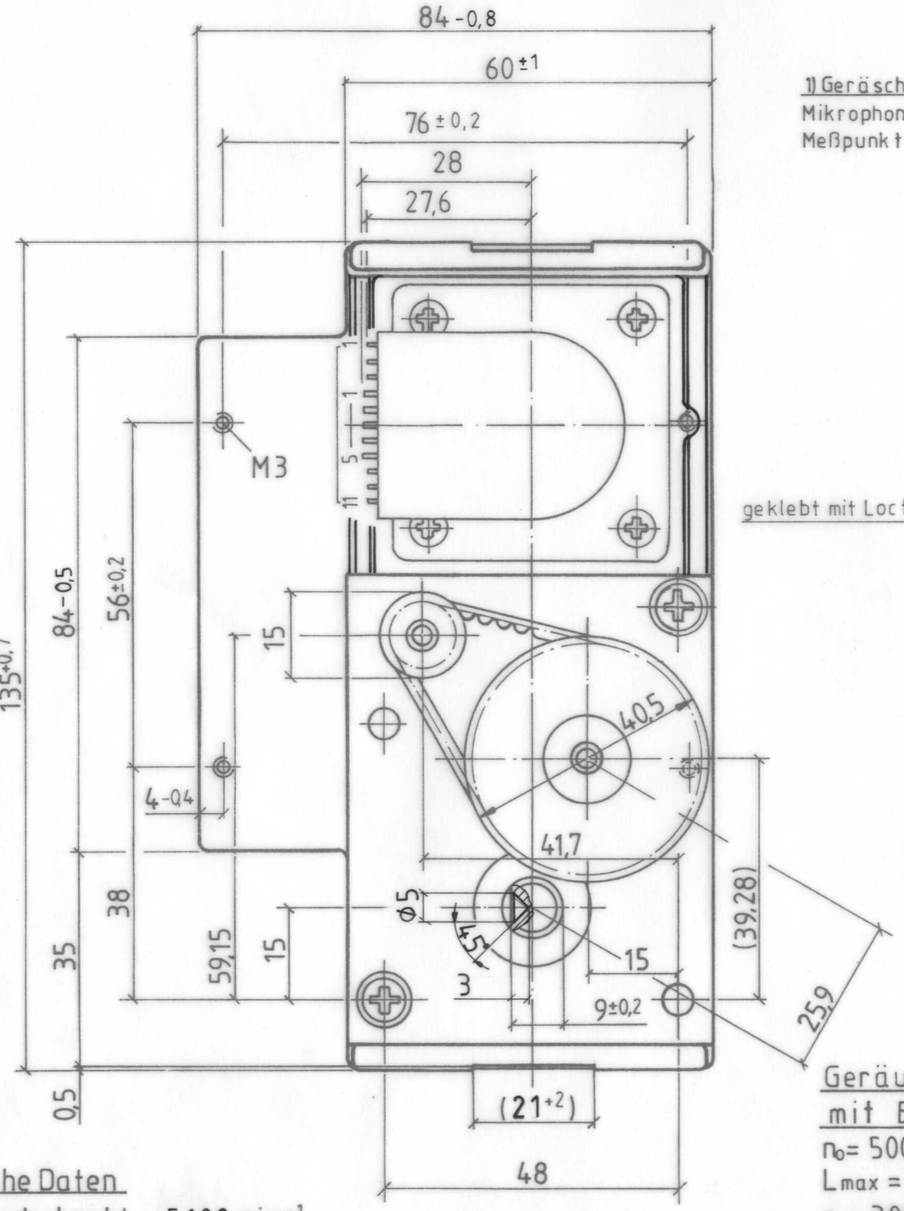

1) Geräschmeßpunkt
Mikrophon 50 mm über
Meßpunkt (Getriebekante)

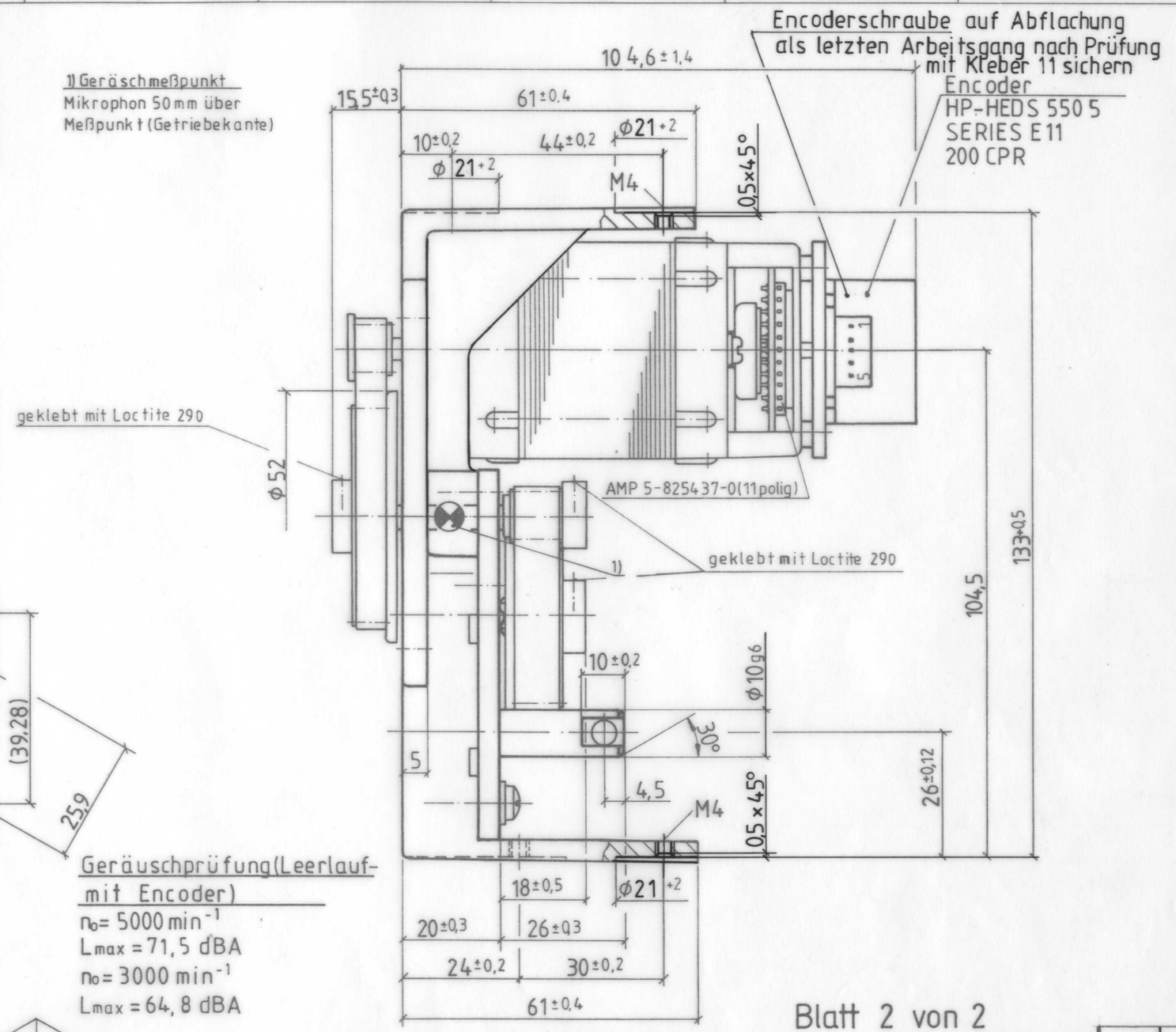

Blatt 2 von 2

geklebt mit Loctite 290

Technische Daten

Eingangsdrehzahl = 5100 min^{-1}
Ausgangsdrehzahl = 104 min^{-1}
Max.-Abtriebsmoment = 120 Ncm
i ges. = 1:49,295

Geräuschprüfung (Leerlauf- mit Encoder)

n_0 = 5000 min^{-1}
L_{max} = 71,5 dBA
n_0 = 3000 min^{-1}
L_{max} = 64,8 dBA

Geräuschmeßkabine
max. Innenstörpegel 25 dB/A

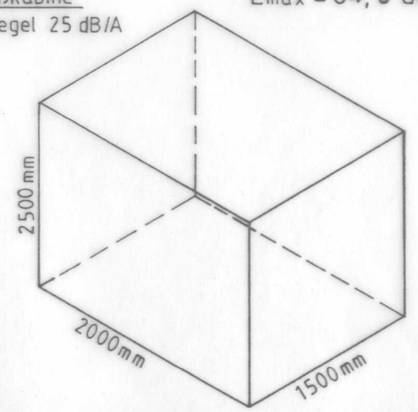

Prüfdaten nach AQL1 prüfen

n_0 = Leerlaufdrehzahl = 134 min^{-1} ± 7,5%
I_0 = Leerlaufstrom = 0,44 A ± 50 %
Md_{nenn} = Drehmoment = 100 Ncm
I_{nenn} = Nennstrom = 1,25 A ± 20%
n_{nenn} = Nenndrehzahl = 104 min^{-1} ± 10%
Betriebsspannung = 24 V
Prüfspannung = 24 V

Werkstückkanten nach DIN 6784 ohne Angabe: -0,3 -0,3	Allgemeintoleranzen: nach DIN 7168 mittel Vorschrift:	bis 6	über 6 bis 30	über 30 bis 120	über 120 bis 400	über 400			
		± 0,1	± 0,2	±0,3	± 0,5	± 0,8			
Technische Oberfläche nach DIN ISO 1302	Winkelmaße nach DIN 7168 mittel						40.459	19.1.93	
							40.445	16.10.92	
19 92 / Tag / Name / Frei	Werkstoff: 402278	KAG					40.400	28.7.92	
Gezeichnet 9.6. Ko.							40.384	10.6.92	
Geprüft	Halbzeug, Rohteil-Nr., Klasse-Nr.	Code-Nr.					TKM		
Normgepr.									
Maßstab 1:1	Benennung: Zahnriemengetriebemotor MEK 45 x 30, 24 V, i = 49,295						Ident-Nr. K 210 407		
10g6 (Paßmaß)	-0,005 -0,014 (Abmaß)								

VDO MESS- UND REGELTECHNIK GMBH, HANNOVER

Das Urheberrecht an dieser Zeichnung verbleibt uns. Vervielfältigung und widerrechtliche Benutzung durch Empfänger od. Dritte hat zivil- u. strafrechtliche Folgen.