Lieferung nur nach erprobtem und freigegebenem Muster. Keine Veränderung in Form, Maß und Werkstoff ohne unsere erneute Freigabe. Einsatz neuer Werkzeuge bzw. Zweitwerkzeuge für Einzelteile nur n. Freigabe.

| Zulässige Abweichung für Maße ohne Toleranzangabe | |
|---|---|
| Winkelmaße | |
| über | bis / Toleranz |
| | 3 |
| 3 | 6 |
| 6 | 18 |
| 18 | 30 |
| 30 | 50 |
| 50 | 80 |
| 80 | 120 |
| 120 | 180 |
| 180 | 250 |
| 250 | |

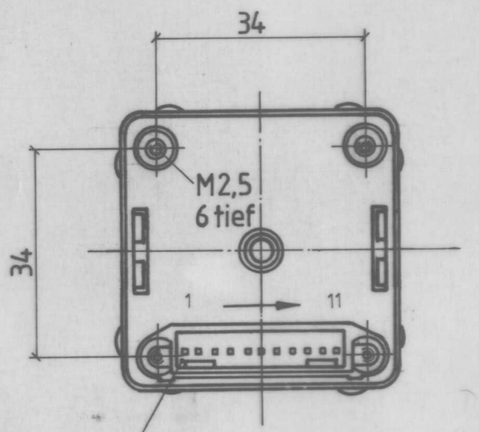


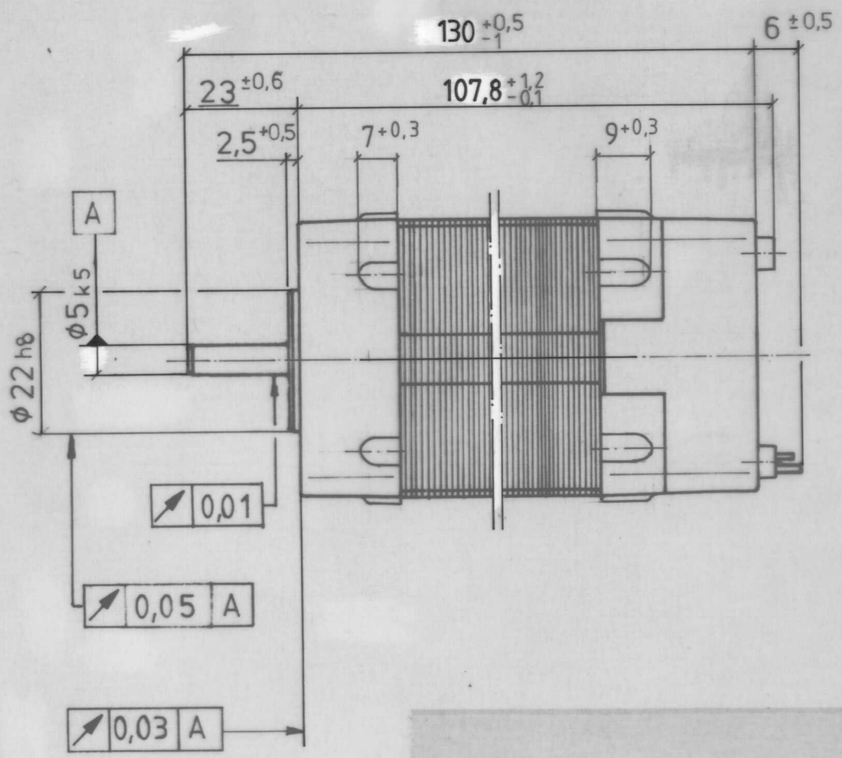


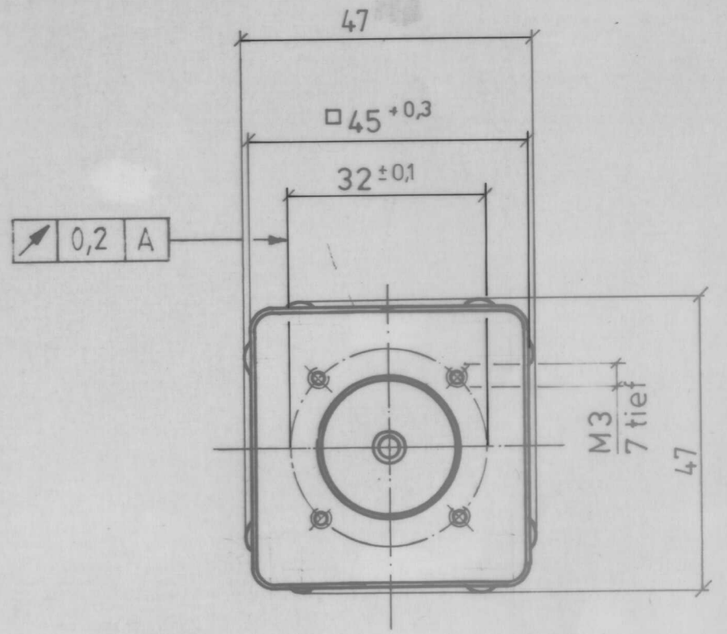


11 polige Stiftleiste
hierzu Anschlußstecker
Molex - Buchsenstecker
Nr. E-5051-11
mit Kontakten Nr. 4809

Bl. 2 von 2

| | | | | | | | | | |
|---|---|---|---|---|---|---|---|---|---|
| Werkstückkanten nach DIN 6784 ohne Angabe: -0,3 -0,3 | Allgemeintoleranzen nach DIN 7168 mittel Vorschrift: | bis 6 | über 6 bis 30 | über 30 bis 120 | über 120 bis 400 | über 400 | | | |
| | | ± 0,1 | ± 0,2 | ±0,3 | ± 0,5 | ± 0,8 | | | |
| Technische Oberfläche nach DIN ISO 1302 | Winkelmaße nach DIN 7168 mittel | | | | | | | | |
| 19 86 | Tag | Name | Frei | Werkstoff: 403287 | KAG | | 27136 | | |
| Gezeichnet | 17.12. | Kd | | | | | 26918 | | |
| Geprüft | " | | | Halbzeug, Rohteil-Nr., Klasse-Nr. | Code-Nr. | | 26768 | | |
| Normgepr. | 76.187 | | | | | | TKM | | |
| 22 h8 / 5 k5 | 0 -0,033 / +0,006 +0,001 | Maßstab 1:1 | Benennung: Gleichstrommotor MEK 45 × 60, 24V | | | | Ident-Nr. K 210 255 | | |
| Paßmaß | Abmaß | | | | | | | | |

Für diese Zeichnung behalten wir uns alle Urheberrechte nach DIN 34 vor

Zeichnung Nr. K 2 130 000 006

B 1014-8 77