Elektro-Anschluß:	3 x 400 VAC PE N / 50Hz
Leistung:	max. ?? kW
Vorsicherung:	max. 32 A + 63 A
Steuerspannung:	24 VDC 40A

Leitungsfarben:

Leistung 400 VAC	schwarz
Steuerung 230 VAC	rot
Nulleiter	blau
Schutzleiter	grün/gelb
Steuerung 24 VDC	dunkelblau
Steuerung 24 VAC	braun
Fremdspannung	grau
Potentialfrei	weiß

Mindestquerschnitte:

Leistung 400 VAC vor MSS	2,5 mm²
Leistung 400 VAC	1,5 mm²
Steuerung 230 VAC	1,0 mm²
Steuerung 24 VDC	0,5 mm²

Inhalt von: =

001	Einspeisung	068	Übersicht ASI-Bus 2
002	Leerblatt	069	Übersicht ASI-Bus 2
005	24VDC Versorgung	070	Übersicht ASI-Bus 2
006	24V DC Stationen	071	Übersicht ASI-Bus 3
007	24V DC Stationen	072	Übersicht ASI-Bus 3
008	24V DC Stationen	073	Übersicht ASI-Bus 3
009	24V DC Stationen	074	Übersicht ASI-Bus 3
010	Steuerung Ein/Aus Not - Aus	075	Übersicht ASI-Bus 4
011	Not-Halt Station 01-02	076	Übersicht ASI-Bus 4
012	Not-Halt Station 07-08	077	Übersicht ASI-Bus 4
013	Not-Halt Station 09-10	078	Übersicht ASI-Bus 4
014	Not-Halt Station 11-12	079	Übersicht ASI-Bus 4
015	Not-Halt Station 13-14	080	DP-Übersicht Station 01-02
016	Not-Halt Station 16-17	081	DP-Übersicht Station 07-08
017	Not-Halt Station 18-19	082	DP-Übersicht Station 08-10
020	Antriebe Kurve 1 +Strecke 2	083	DP-Übersicht Station 10-11
021	Antriebe Station 5	084	DP-Übersicht Station 12
022	Antriebe Station 6	085	DP-Übersicht Station 12-13
023	Antriebe Kurve 2 +Strecke 1	086	DP-Übersicht Station 14-16
024	Antriebe Station 14/15	087	DP-Übersicht Station 17-18
025	Antriebe Station 20	088	DP-Übersicht Station 18-19
030	Achse Station 08	089	DP-Übersicht Station 19
031	Achse 1 Station 18	090	DP-Übersicht
032	Achse 2 Station 18	092	P+F Auswertegerät 1
033	Achse 1 Station 19	093	P+F Auswertegerät 2
034	Leerblatt	094	P+F Auswertegerät 3
035	Achse Station 10	095	P+F Auswertegerät 4
050	ASI - Netzteil ASI-Bus1 + ASI-Bus2	096	P+F Auswertegerät 5
051	ASI - Netzteil ASI-Bus3 + ASI-Bus4	097	P+F Auswertegerät 6
060	Übersicht SPS Schaltschrank	098	P+F Auswertegerät 7
061	Übersicht SPS Schaltschrank	100	Eingangsbyte 00 Schaltschrank
062	Übersicht SPS Schaltschrank	101	Eingangsbyte 01 Schaltschrank
063	Übersicht ASI-Bus 1	102	Eingangsbyte 02 Schaltschrank
064	Übersicht ASI-Bus 1	103	Eingangsbyte 03 Schaltschrank
065	Übersicht ASI-Bus 1	104	Eingangsbyte 04 Schaltschrank
066	Übersicht ASI-Bus 1	105	Eingangsbyte 05 Schaltschrank
067	Übersicht ASI-Bus 2	110	Ausgangsbyte 00 Schaltschrank

Inhalt von: =

111	Ausgangsbyte 01 Schaltschrank	187	AB29 Station 10
130	EB10 Station 01	188	AB31 Station 10
131	EB11 Station 01	189	AB30 Station 10
135	AB10 Station 01	200	Kurve 1
136	AB11 Station 01	202	Station 1
140	EB13 Station 02	204	Station 2
141	Kamera Station 02	206	Station 3
145	Kamera Station 02	207	Station 3
146	AB14 Station 02	209	Station 4
149	AB14 Station 02	211	Station 5
150	EB16 Station 07	212	Station 5
151	Kamera Station 07	213	Station 5
155	Kamera Station 07	215	Station 6
156	AB17 Station 07	216	Station 6
159	Laserpointer St.07	217	Station 6
160	EB19 Station 08	219	Station 7
161	EB20 Station 08	221	Station 8
162	EB21 Station 08	222	Station 8
163	EB21 Station 08	224	Station 9
164	EB21 Station 08	226	Kurve 2
165	AB19 Station 08	228	Station 10
166	AB20 Station 08	229	Station 10
167	AB20 Station 08	231	Station 11
168	AB20 Station 08	232	Station 11
169	AB21 Station 08	234	Station 12
170	EB24 Station 09	236	Station 13
171	EB25 Station 09	238	Station 14
172	EB26 Station 09	239	Station 14
175	AB24 Station 09	240	Station 14
176	AB25 Station 09	242	Kurve 3
180	EB27 Station 10	244	Station 15
181	EB28 Station 10	245	Station 15
182	EB29 Station 10	246	Station 15
183	EB31 Station 10	247	Station 15
184	EB30 Station 10	249	Station 16
185	AB27 Station 10	251	Station 17
186	AB28 Station 10	252	Station 17

Inhalt von: =

254	Station 18
255	Station 18
257	Station 19
259	Station 20
260	Station 20
261	Station 20
262	Station 20
264	Station 21
265	Station 21
280	EB96 Station 11
281	EB97 Station 11
282	EB98 Station 11
285	AB96 Station 11
286	AB97 Station 11
290	EB99 Station 12
291	EB100 Station 12
292	EB101 Station 12
293	EB102 Station 12
295	AB99 Station 12
296	AB100 Station 12
297	AB101 Station 12
298	AB102 Station 12
300	EB103 Station 13
301	EB104 Station 13
302	EB105 Station 13
303	PEW250 Station 13
305	AB103 Station 13
306	AB104 Station 13
310	EB106 Station 14
311	EB107 Station 14
312	EB107 Station 14
315	AB106 Station 14
316	AB107 Station 14
320	EB109 Station 16
321	EB110 Station 16
325	AB109 Station 16
326	AB110 Station 16
327	PAW250 Station 16
330	EB112 Station 17
331	EB113 Station 17
332	EB114 Station 17
335	AB112 Station 17
336	AB113 Station 17
337	AB114 Station 17
340	EB115 Station 18
341	EB116 Station 18
342	EB117 Station 18
343	EB118 Station 18
344	EB119 Station 18
345	EB120 Station 18
346	AB115 Station 18
347	AB116 Station 18
348	AB117 Station 18
349	AB118 Station 18
350	AB119 Station 18
351	AB118 Station 18
360	EB120 Station 19
361	EB121 Station 19
362	EB122 Station 19
363	EB123 Station 19
365	AB120 Station 19
366	AB121 Station 19
367	AB122 Station 19
368	AB123 Station 19
900	Anlagen Übersicht Antriebe / Klemmenkästen
901	Anlagen Übersicht HQE´s / HD´s / HP´s
902	Anlagen Übersicht Leseköpfe P+F
910	Lageplan Kurve1,St.01,St.02
911	Lageplan St.03,St.04
912	Lageplan St.05,St.06
913	Lageplan St.07, St.08,St.09,Kurve2
914	Lageplan St.10,St.11
915	Lageplan St.12,St.13
916	Lageplan St.14+15, Kurve 3,HD1,HD2

Inhalt von: =

917	Lageplan St.16,St.17
918	Lageplan St.18,St.19
919	Lageplan St.20,St.21
950	Kabel Übersicht
951	Kabel Übersicht
952	Kabel Übersicht
953	Kabel Übersicht
954	Kabel Übersicht

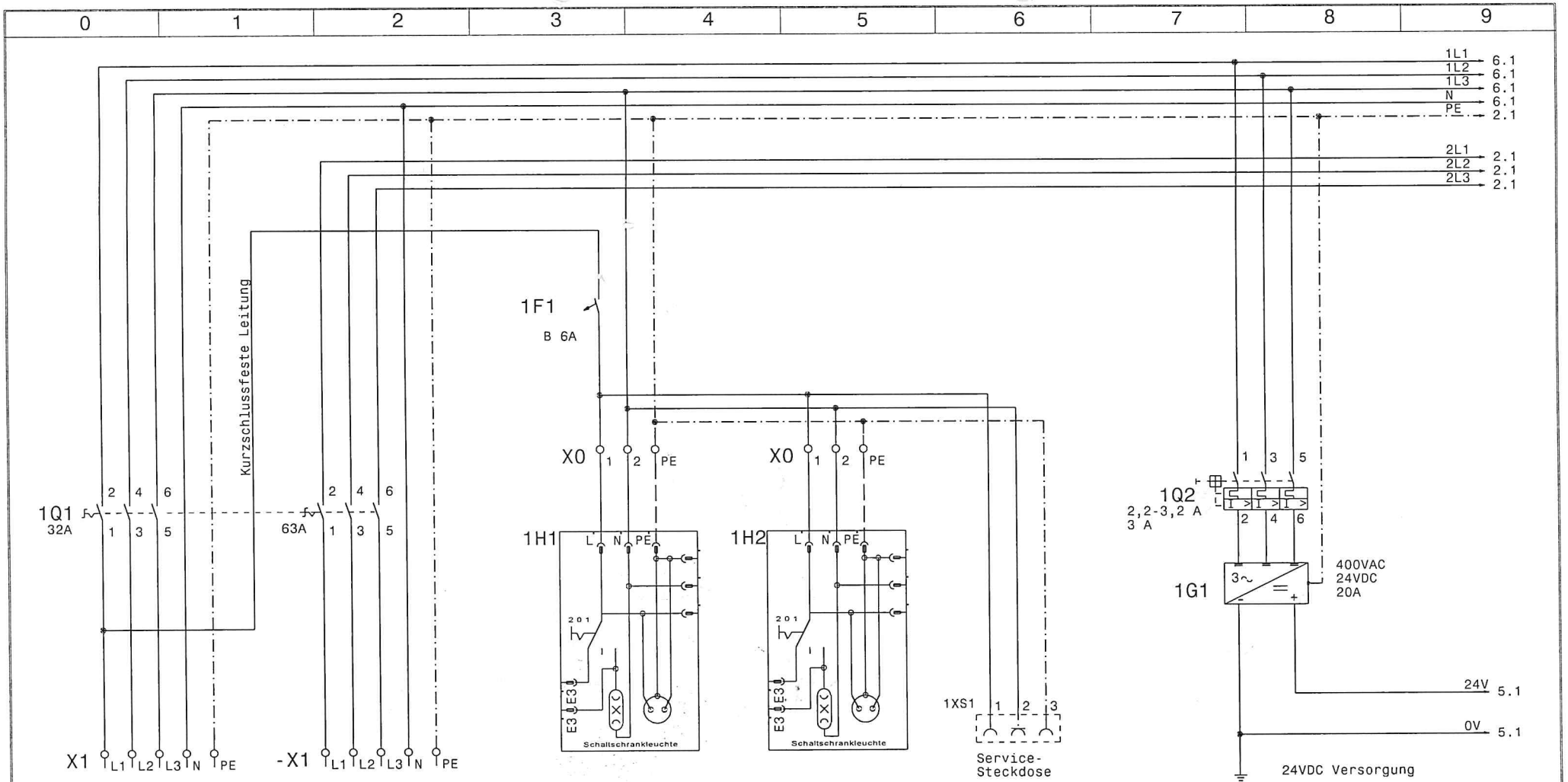

		19.09.01	Ratz	Datum	14.11.00	Motor-Montagelinie	GEFEG	Westphal GmbH	Einspeisung	=	
				Bearb.	Gernard			Celle 05141 / 9551-0		+	
				Gepr.					Zeichnungsnr.: P000900		Blatt 1
Zust.	Änderung	Datum	Name	Norm		Urspr. WSCAD 4.1	Ers.f	Ers.d			von 954 Bl.

0	1	2	3	4	5	6	7	8	9

1.8 2L1 → 2L1 30.1
1.8 2L2 → 2L2 30.1
1.8 2L3 → 2L3 30.1
1.8 PE → PE 6.1

		19.09.01	Ratz	Datum	13.11.00	Motor-Montagelinie	GEFEG	Westphal GmbH	Leerblatt	=
				Bearb.	Gernard			Celle 05141 / 9551-0		+
				Gepr.					Zeichnungsnr.: P000900	Blatt 2
Zust.	Änderung	Datum	Name	Norm		Urspr. WSCAD 4.1	Ers.f	Ers.d		von 954 Bl.

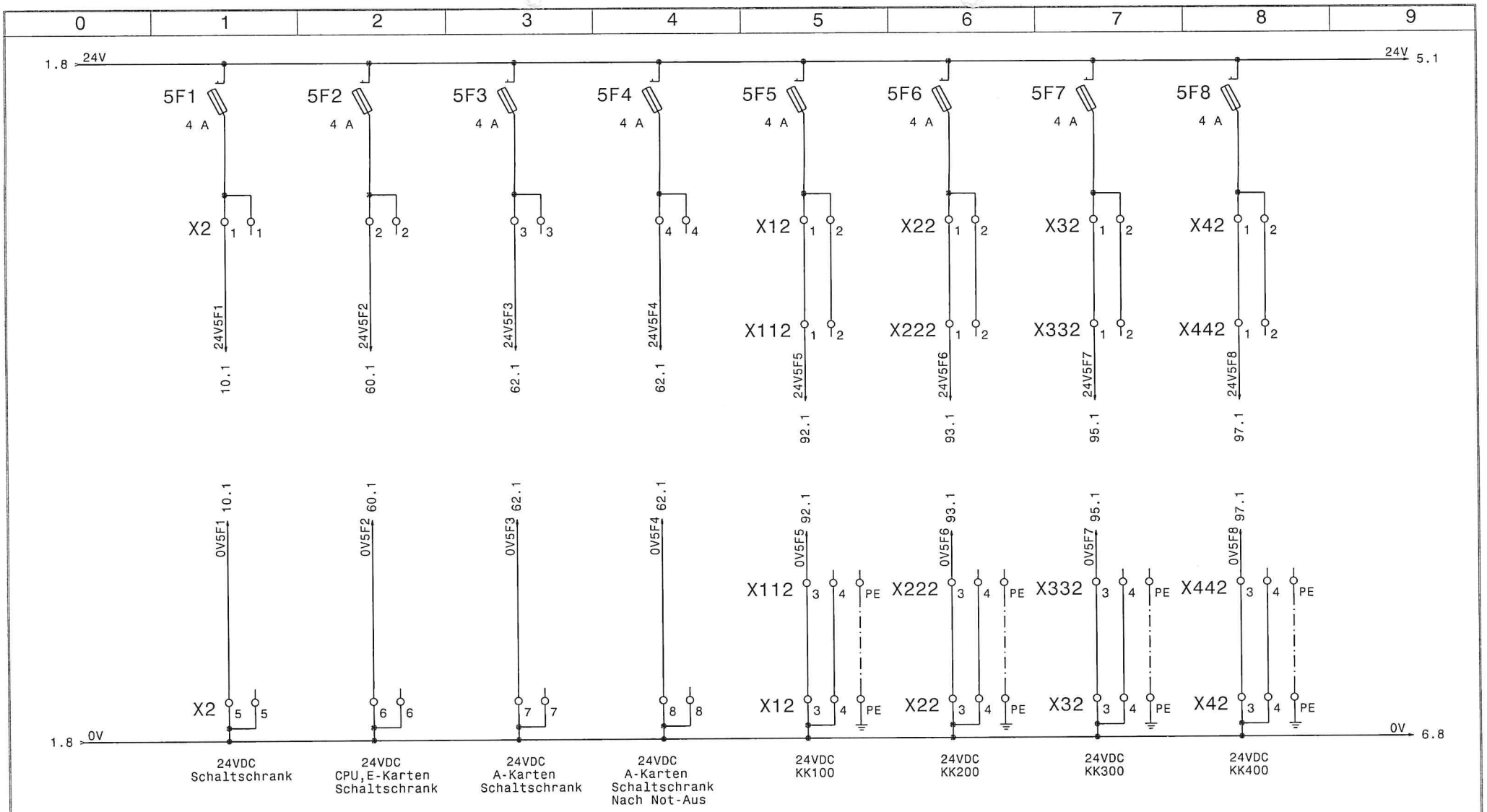

		19.09.01	Ratz	Datum	13.11.00	Motor-Montagelinie	GEFEG	Westphal GmbH	24VDC Versorgung	=	
				Bearb.	Gernard			Celle 05141 / 9551-0		+	
				Gepr.					Zeichnungsnr.: P000900		Blatt 5
Zust.	Änderung	Datum	Name	Norm		Urspr. WSCAD 4.1	Ers.f	Ers.d			von 954 Bl.

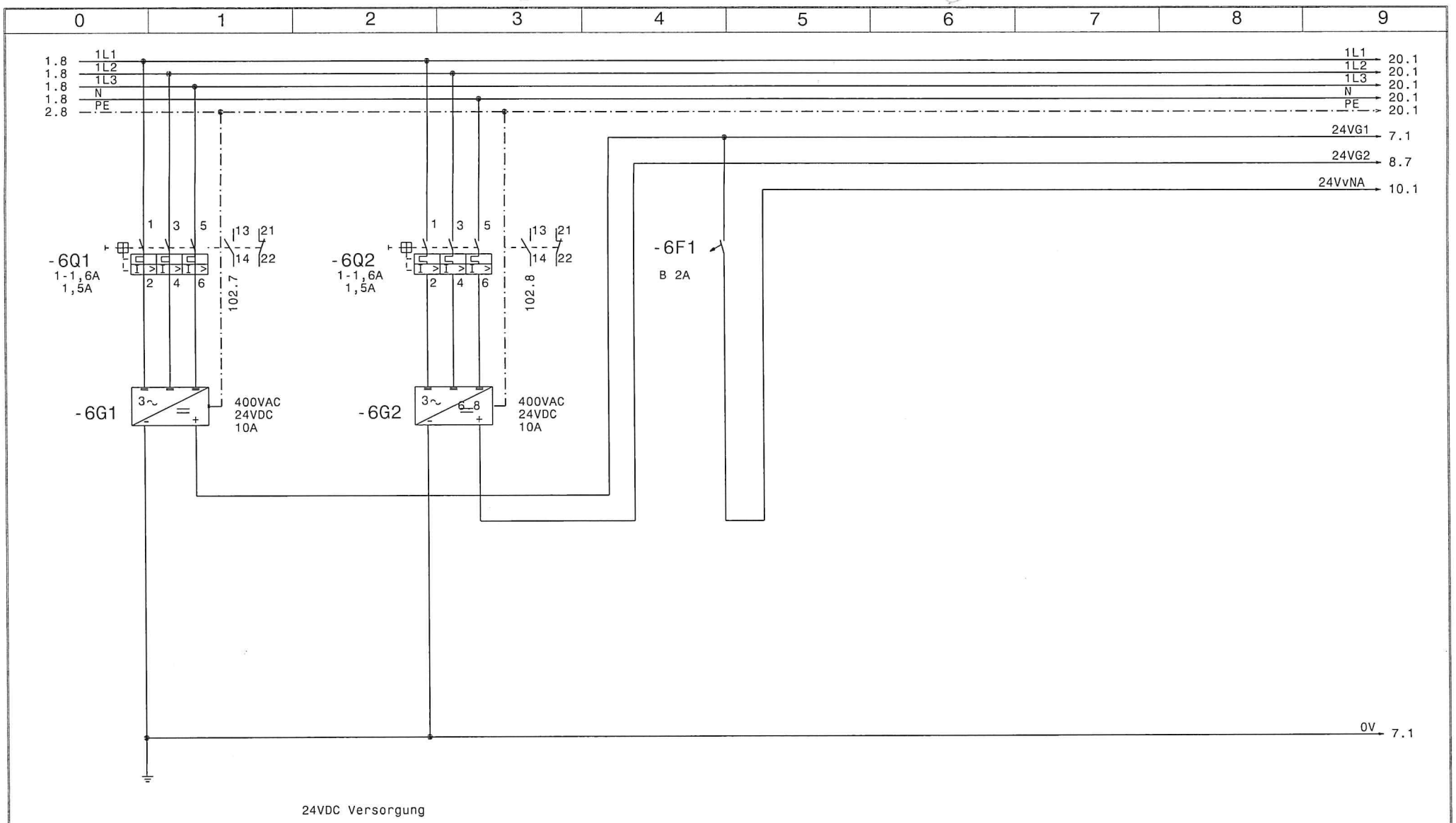

		19.09.01	Ratz	Datum	14.11.00	Motor-Montagelinie		GEFEG	Westphal GmbH	24V DC Stationen	=	
				Bearb.	Gernard				Celle 05141 / 9551-0		+	
				Gepr.						Zeichnungsnr.: P000900		Blatt 6
Zust.	Änderung	Datum	Name	Norm		Urspr. WSCAD 4.1	Ers.f	Ers.d				von 954 Bl.

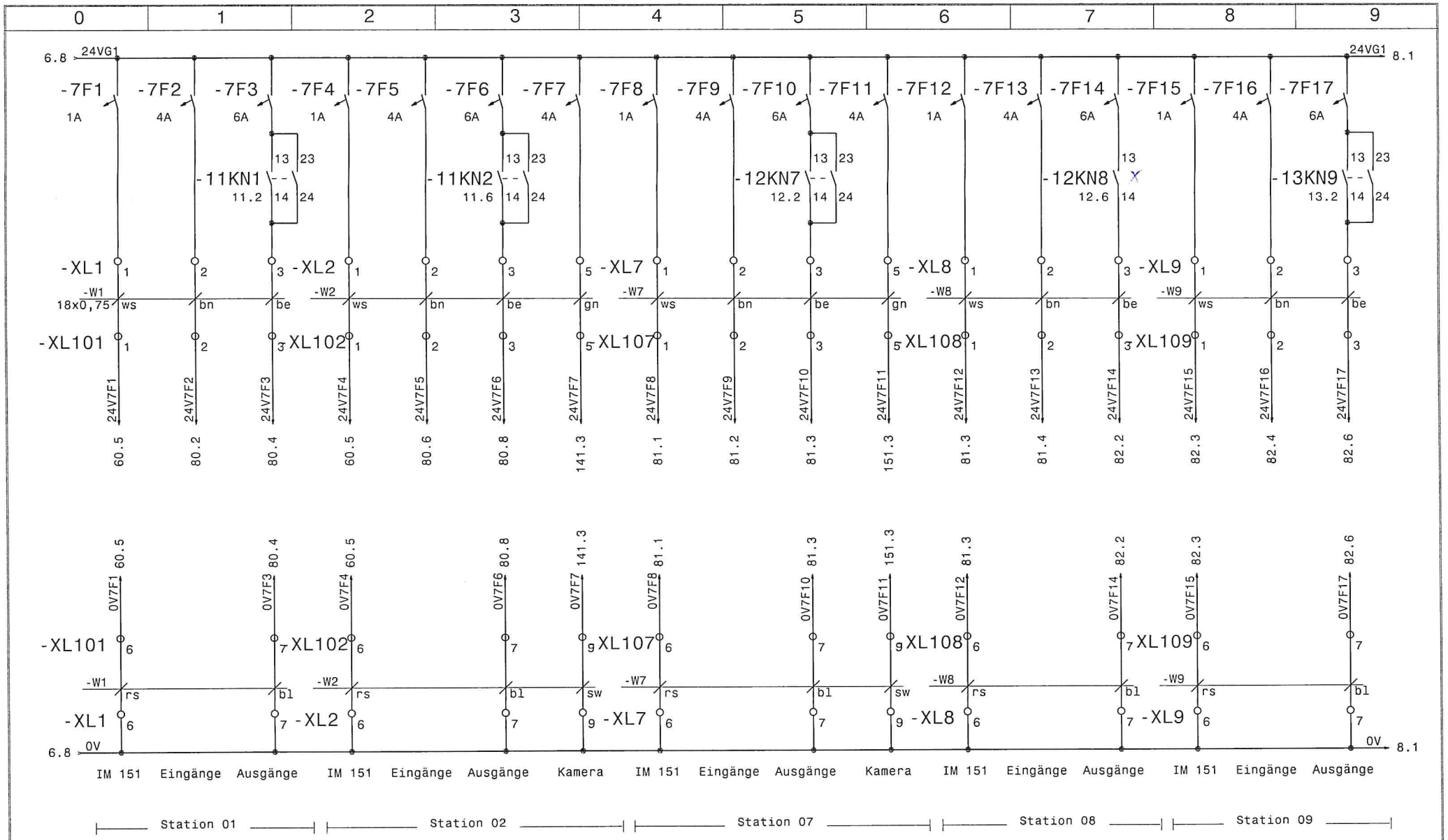

		19.09.01	Ratz	Datum	13.11.00	Motor-Montagelinie	GEFEG	Westphal GmbH	24V DC Stationen	=	
				Bearb.	Gernard			Celle 05141 / 9551-0		+	
				Gepr.					Zeichnungsnr.: P000900		Blatt 7
Zust.	Änderung	Datum	Name	Norm		Urspr. WSCAD 4.1	Ers.f	Ers.d			von 954 Bl.

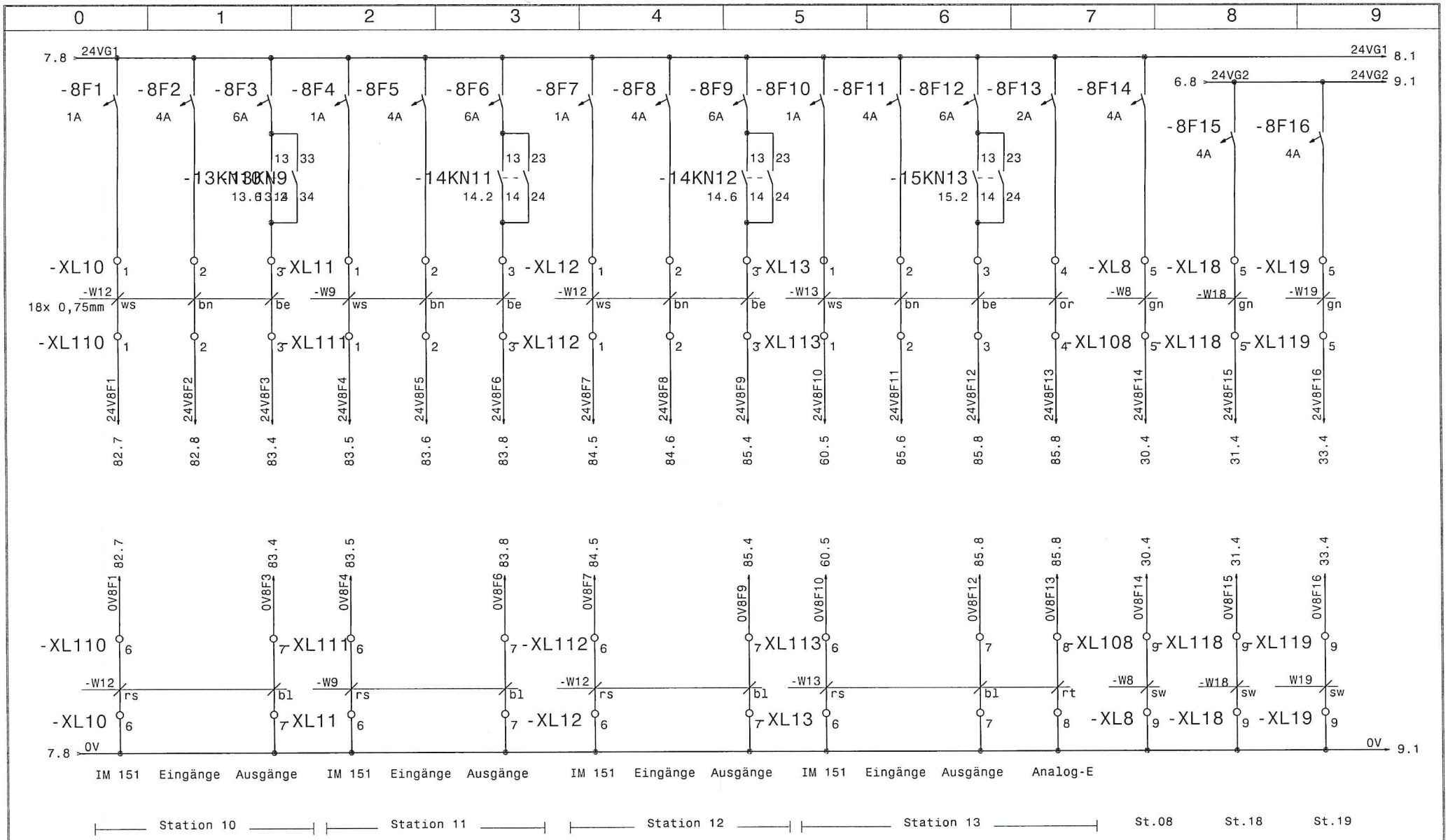

		19.09.01	Ratz	Datum	13.11.00	Motor-Montagelinie	GEFEG	Westphal GmbH	24V DC Stationen	=	
				Bearb.	Gernard					+	
				Gepr.				Celle 05141 / 9551-0		Zeichnungsnr.: P000900	Blatt 8
Zust.	Änderung	Datum	Name	Norm		Urspr. WSCAD 4.1	Ers.f	Ers.d			von 954 Bl.

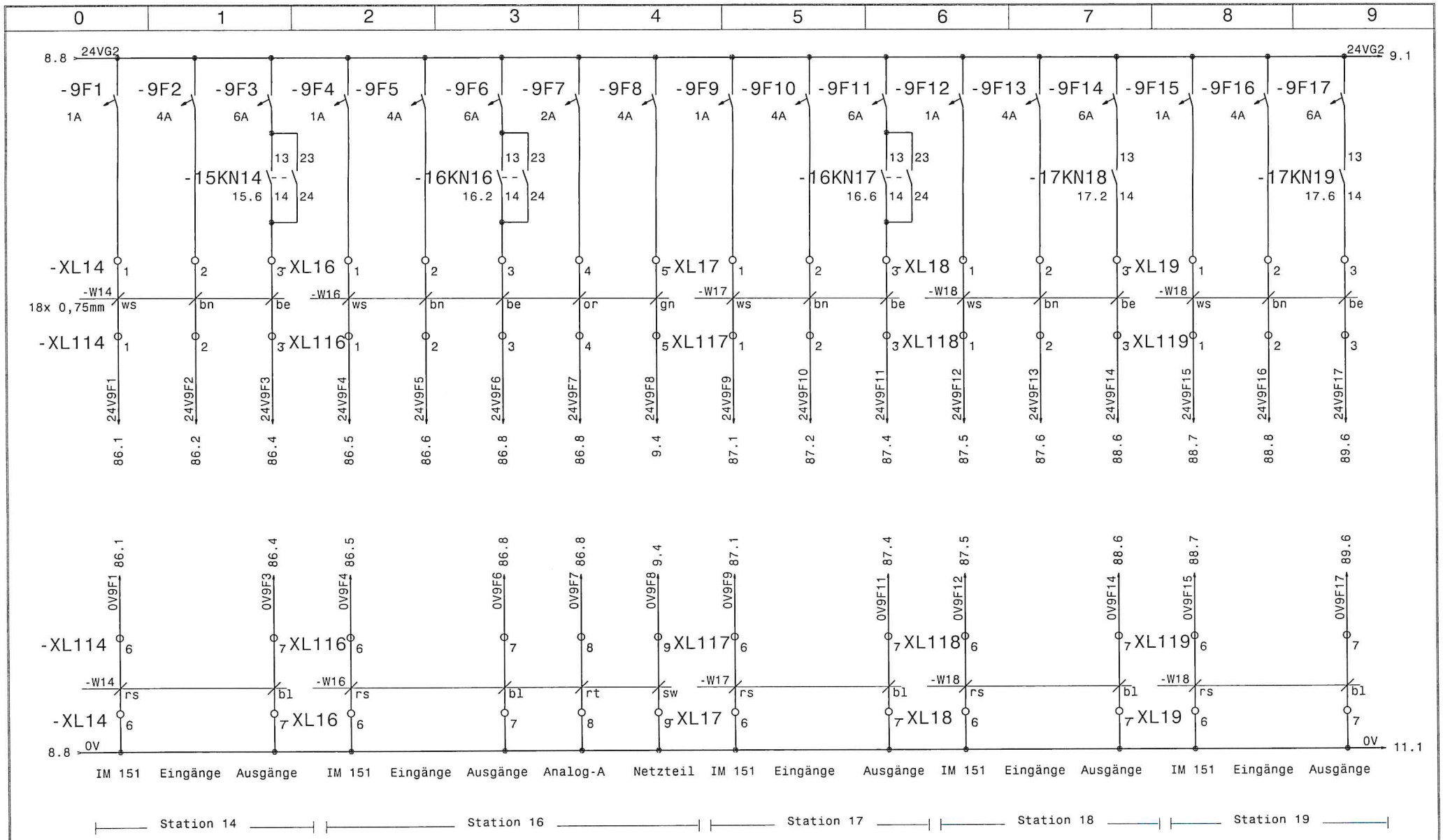

		19.09.01	Ratz	Datum	13.11.00	Motor-Montagelinie	GEFEG	Westphal GmbH	24V DC Stationen	=	
				Bearb.	Gernard			Celle 05141 / 9551-0		+	
				Gepr.						Zeichnungsnr.: P000900	Blatt 9
Zust.	Änderung	Datum	Name	Norm		Urspr. WSCAD 4.1	Ers.f	Ers.d			von 954 Bl.

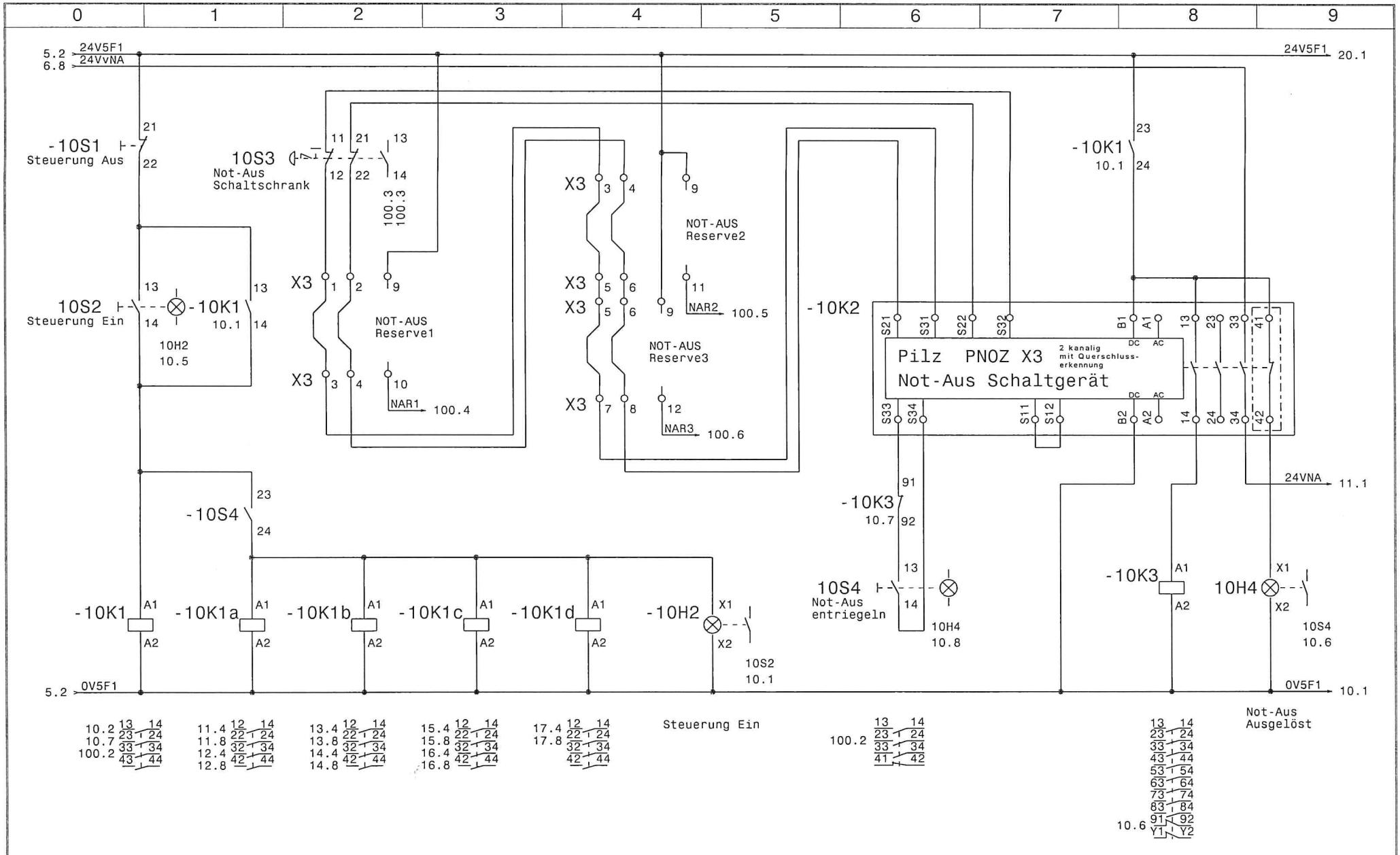

		19.09.01	Ratz	Datum	13.11.00	Motor-Montagelinie	GEFEG	Westphal GmbH	Steuerung Ein/Aus Not - Aus	=	
				Bearb.	Gernard			Celle 05141 / 9551-0		+	
				Gepr.					Zeichnungsnr.: P000900	Blatt 10	
Zust.	Änderung	Datum	Name	Norm		Urspr. WSCAD 4.1	Ers.f	Ers.d		von 954 Bl.	

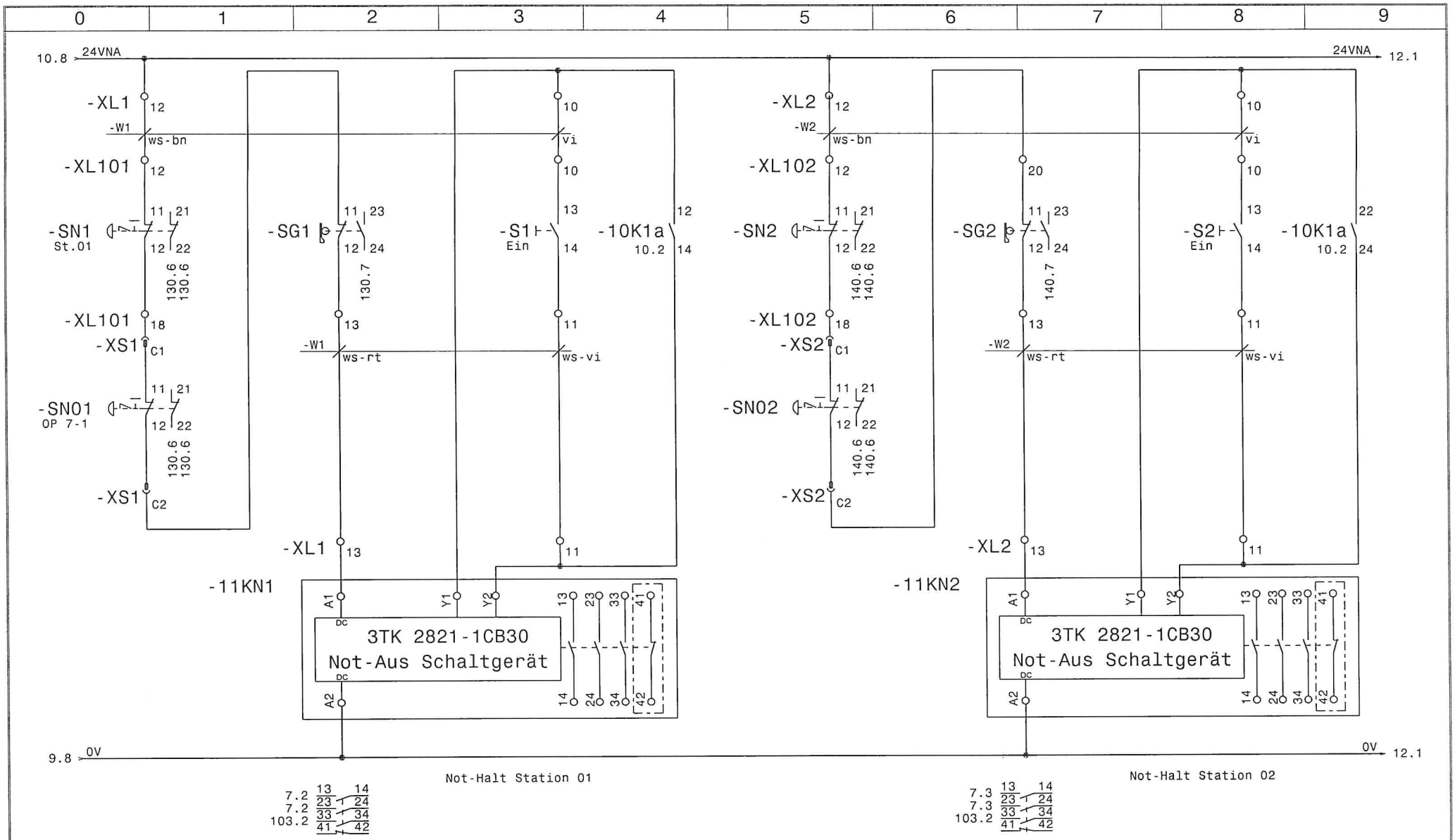

		19.09.01	Ratz	Datum	13.11.00	Motor-Montagelinie	GEFEG	Westphal GmbH	Not-Halt Station 01-02	=	
				Bearb.	Gernard			Celle 05141 / 9551-0		+	
				Gepr.					Zeichnungsnr.: P000900	Blatt 11	
Zust.	Änderung	Datum	Name	Norm		Urspr. WSCAD 4.1	Ers.f	Ers.d		von 954 Bl.	

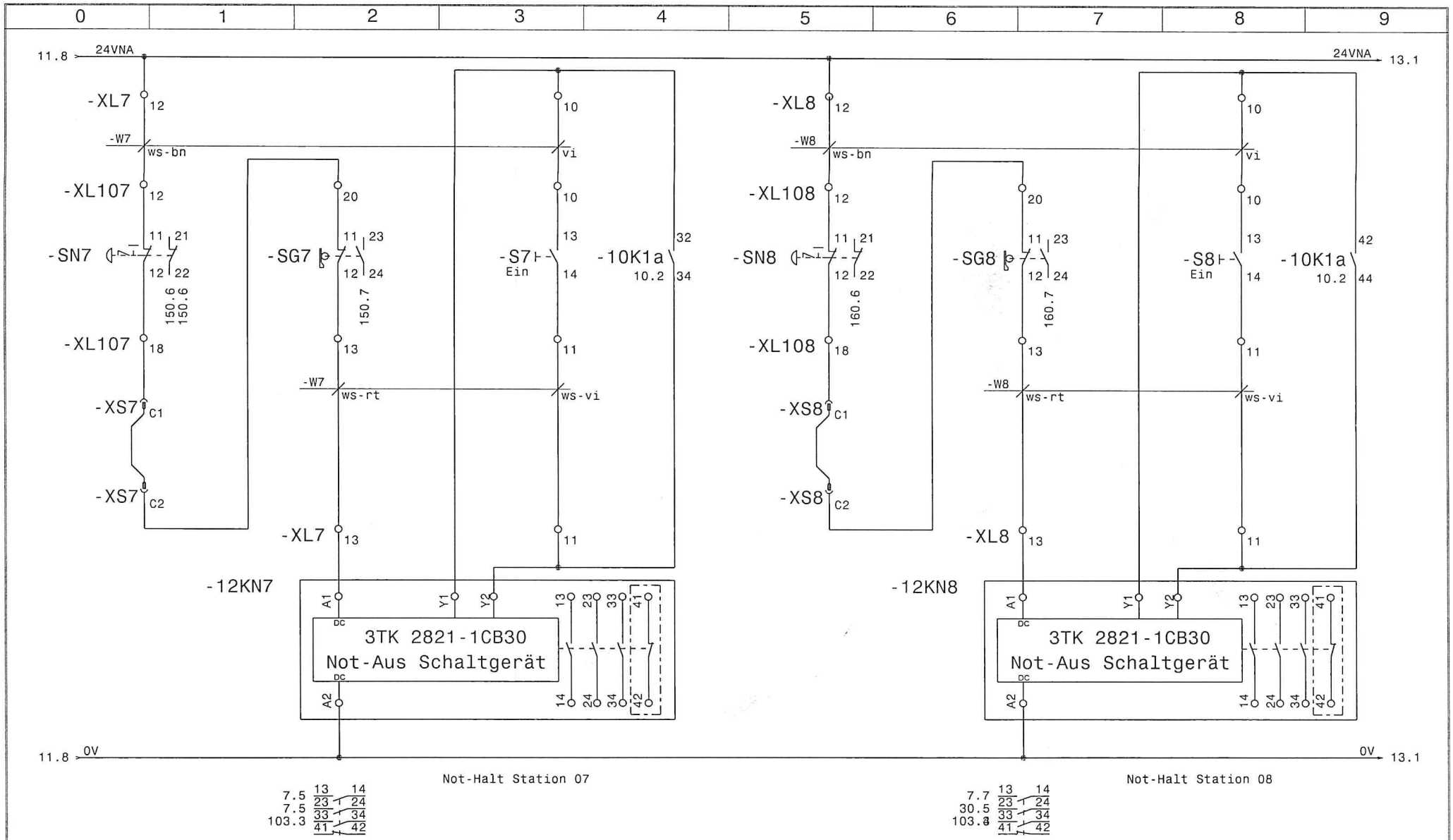

		19.09.01	Ratz	Datum	13.11.00	Motor-Montagelinie	GEFEG	Westphal GmbH	Not-Halt Station 07-08	=	
				Bearb.	Gernard			Celle 05141 / 9551-0		+	
				Gepr.					Zeichnungsnr.: P000900		Blatt 12
Zust.	Änderung	Datum	Name	Norm		Urspr. WSCAD 4.1	Ers.f	Ers.d			von 954 Bl.

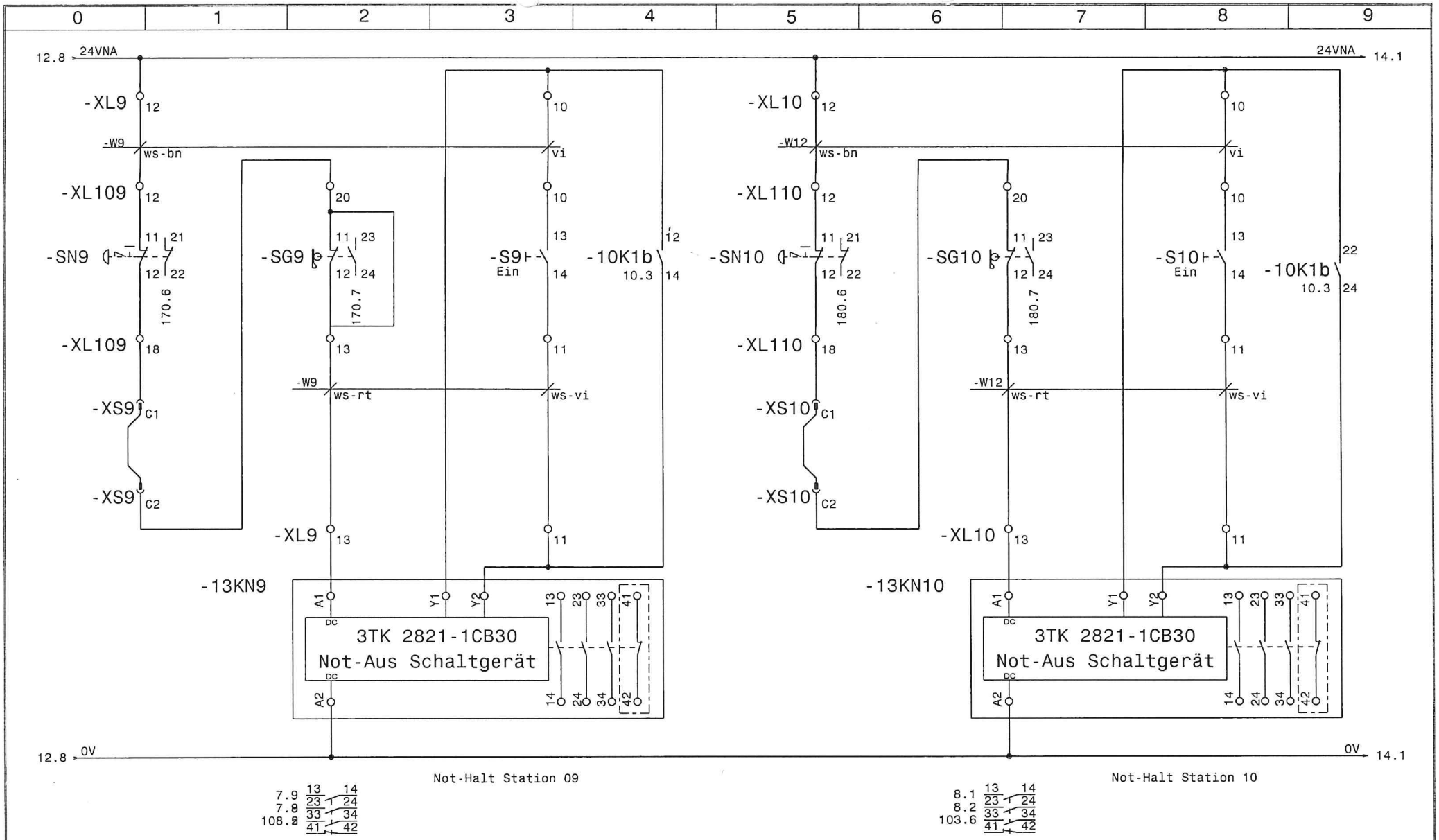

		19.09.01	Ratz	Datum	13.11.00	Motor-Montagelinie	GEFEG	Westphal GmbH	Not-Halt Station 09-10	=	
				Bearb.	Gernard					+	
				Gepr.				Celle 05141 / 9551-0		Zeichnungsnr.: P000900	Blatt 13
Zust.	Änderung	Datum	Name	Norm		Urspr. WSCAD 4.1	Ers.f	Ers.d			von 954 Bl.

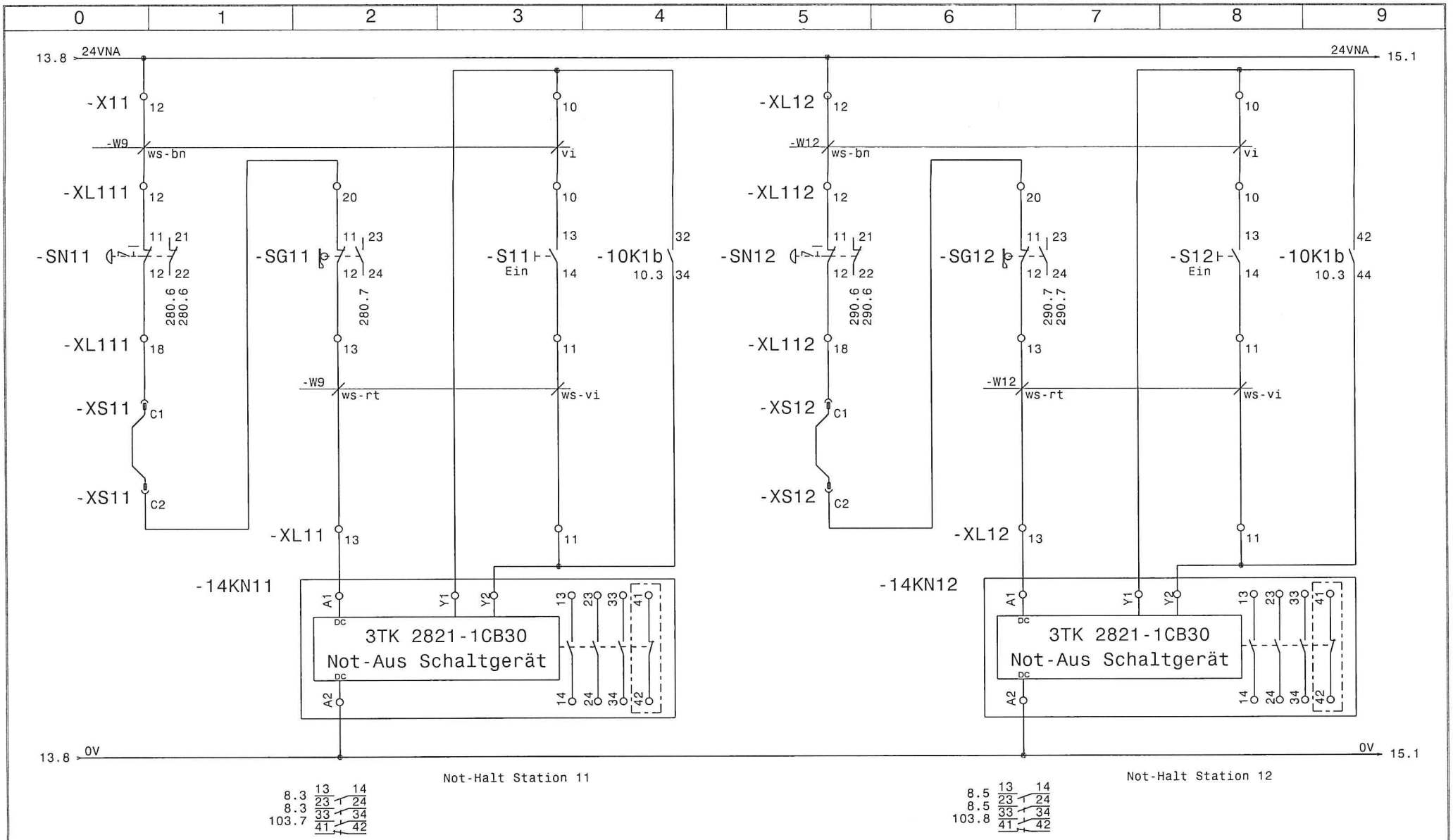

		19.09.01	Ratz	Datum	13.11.00	Motor-Montagelinie	GEFEG	Westphal GmbH	Not-Halt Station 11-12	=	
				Bearb.	Gernard			Celle 05141 / 9551-0		+	
				Gepr.					Zeichnungsnr.: P000900	Blatt 14	
Zust.	Änderung	Datum	Name	Norm		Urspr. WSCAD 4.1	Ers.f	Ers.d		von 954 Bl.	

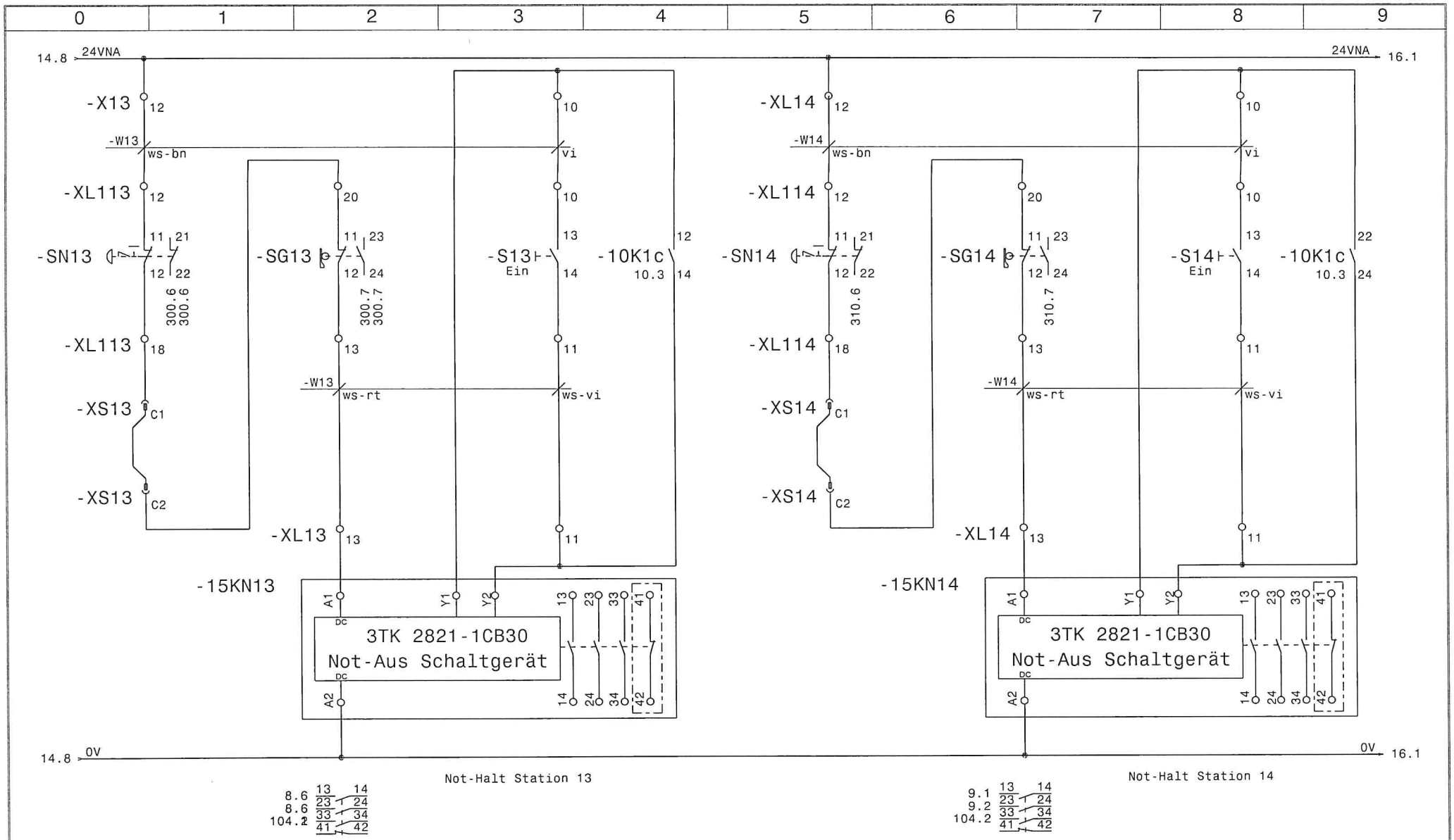

		19.09.01	Ratz	Datum	13.11.00	Motor-Montagelinie	GEFEG	Westphal GmbH	Not-Halt Station 13-14	=	
				Bearb.	Gernard			Celle 05141 / 9551-0		+	
				Gepr.					Zeichnungsnr.: P000900	Blatt 15	
Zust.	Änderung	Datum	Name	Norm		Urspr. WSCAD 4.1	Ers.f	Ers.d		von 954 Bl.	

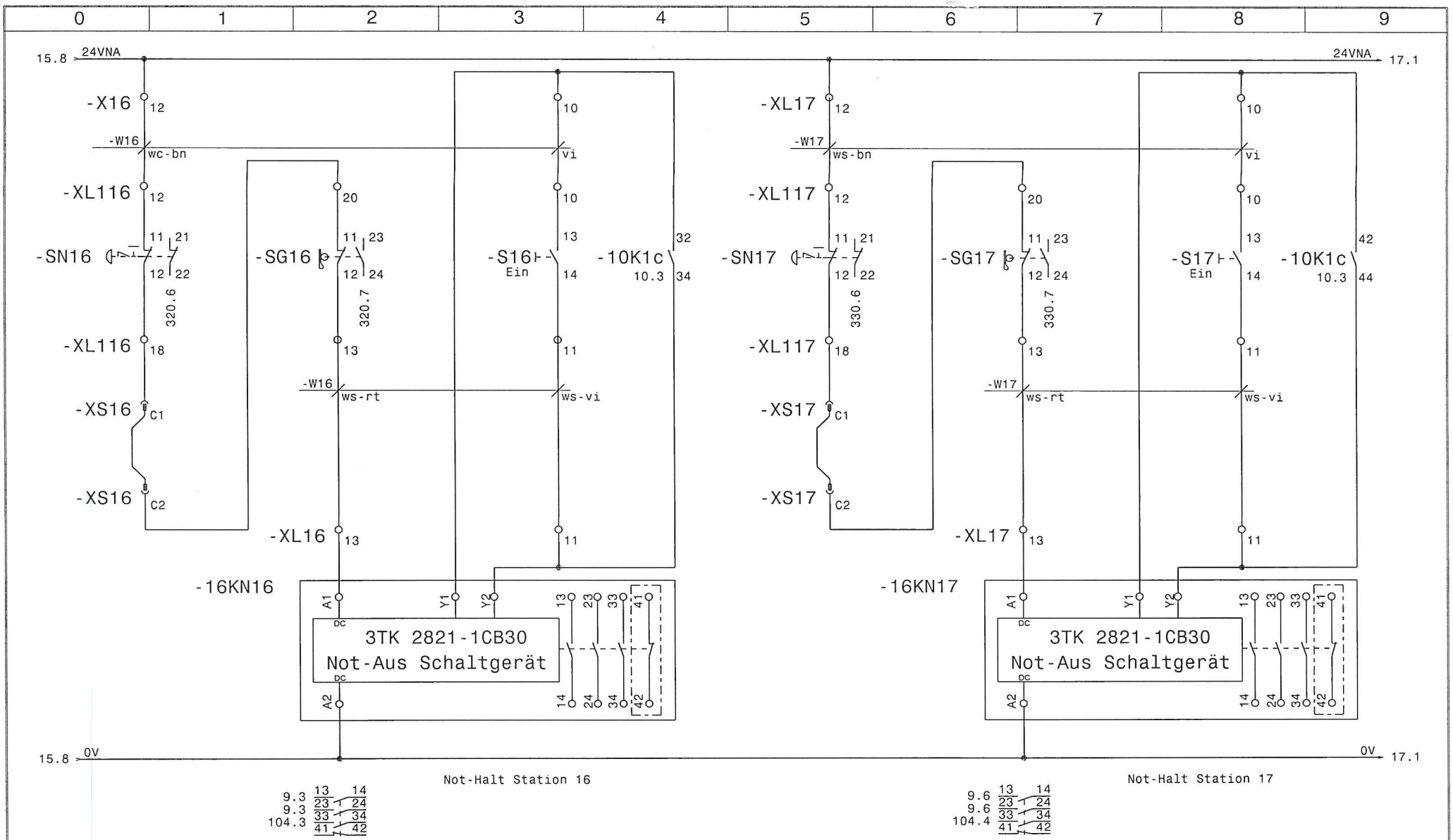

		19.09.01	Ratz	Datum	13.11.00	Motor-Montagelinie	GEFEG	Westphal GmbH	Not-Halt Station 16-17	=	
				Bearb.	Gernard					+	
				Gepr.				Celle 05141 / 9551-0		Zeichnungsnr.: P000900	Blatt 16
Zust.	Änderung	Datum	Name	Norm		Urspr. WSCAD 4.1	Ers.f	Ers.d			von 954 Bl.

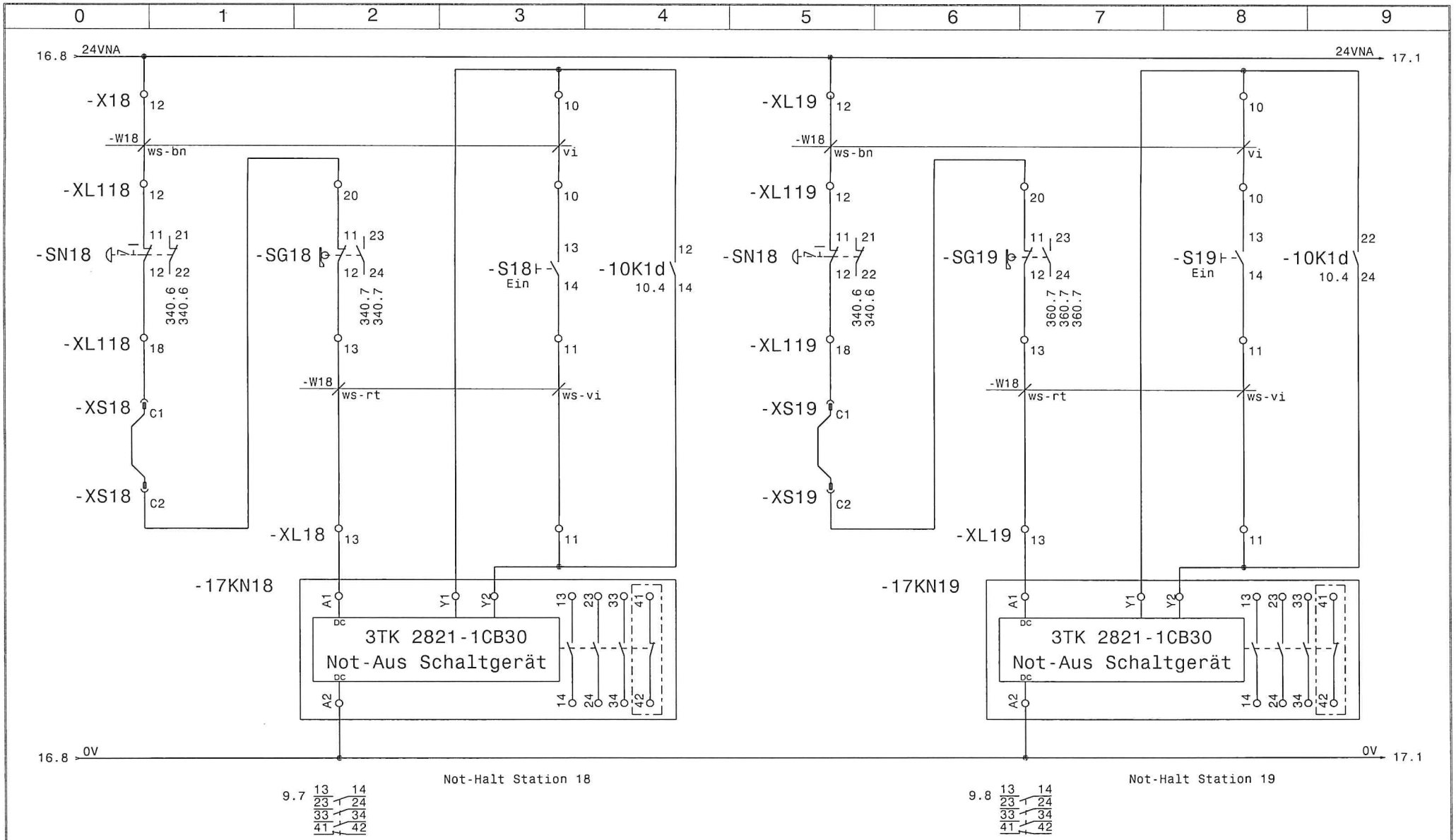

		19.09.01	Ratz	Datum	13.11.00	Motor-Montagelinie		GEFEG	Westphal GmbH	Not-Halt Station 18-19	=
				Bearb.	Gernard				Celle 05141 / 9551-0		+
				Gepr.						Zeichnungsnr.: P000900	Blatt 17
Zust.	Änderung	Datum	Name	Norm		Urspr. WSCAD 4.1	Ers.f	Ers.d			von 954 Bl.

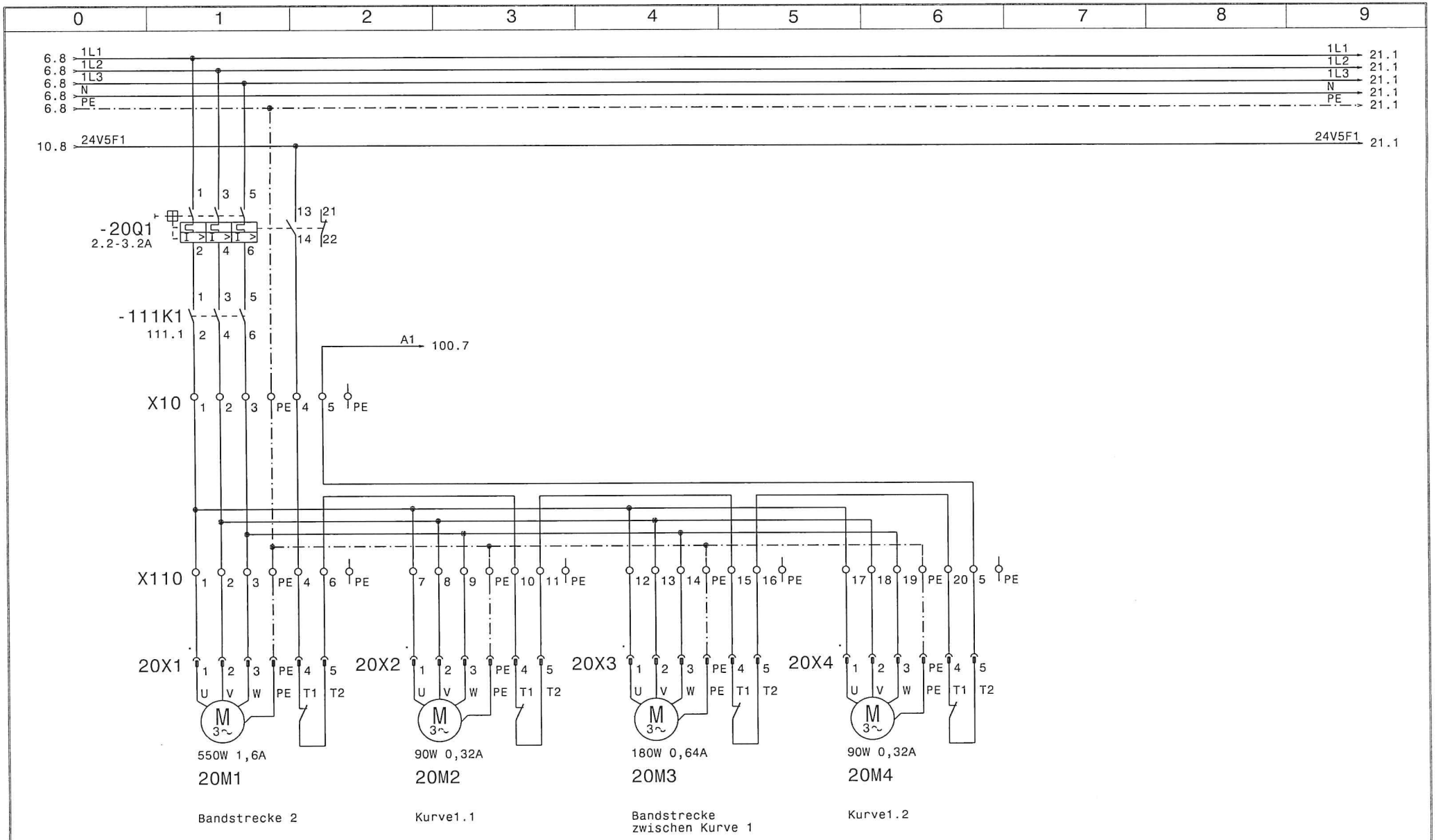

		19.09.01	Ratz	Datum	13.11.00	Motor-Montagelinie	GEFEG	Westphal GmbH	Antriebe Kurve 1 +Strecke 2	=	
				Bearb.	Gernard					+	
				Gepr.				Celle 05141 / 9551-0		Zeichnungsnr.: P000900	Blatt 20
Zust.	Änderung	Datum	Name	Norm		Urspr. WSCAD 4.1	Ers.f	Ers.d			von 954 Bl.

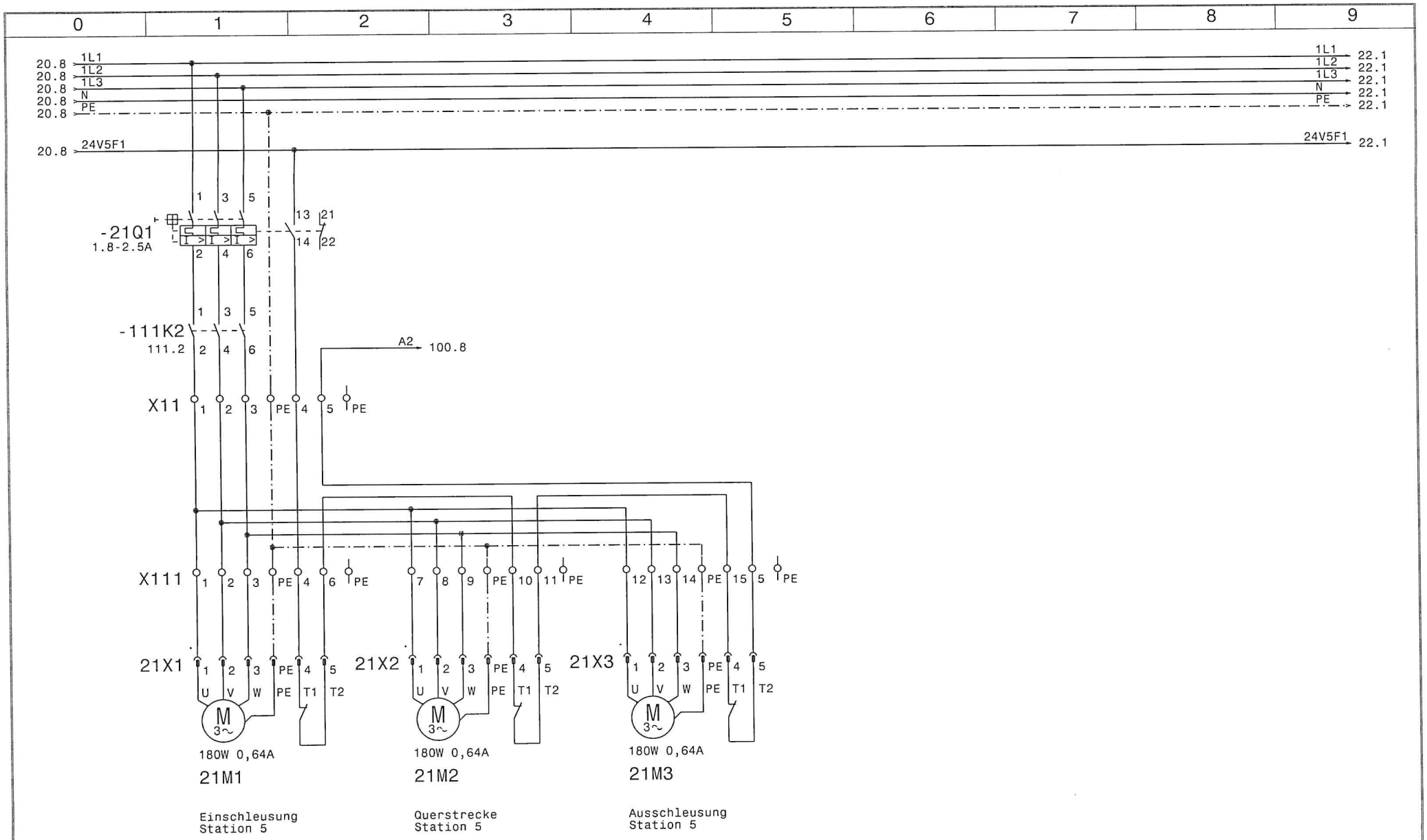

		19.09.01	Ratz	Datum	13.11.00	Motor-Montagelinie	GEFEG	Westphal GmbH	Antriebe Station 5	=	
				Bearb.	Gernard			Celle 05141 / 9551-0		+	
				Gepr.					Zeichnungsnr.: P000900		Blatt 21
Zust.	Änderung	Datum	Name	Norm		Urspr. WSCAD 4.1	Ers.f	Ers.d			von 954 Bl.

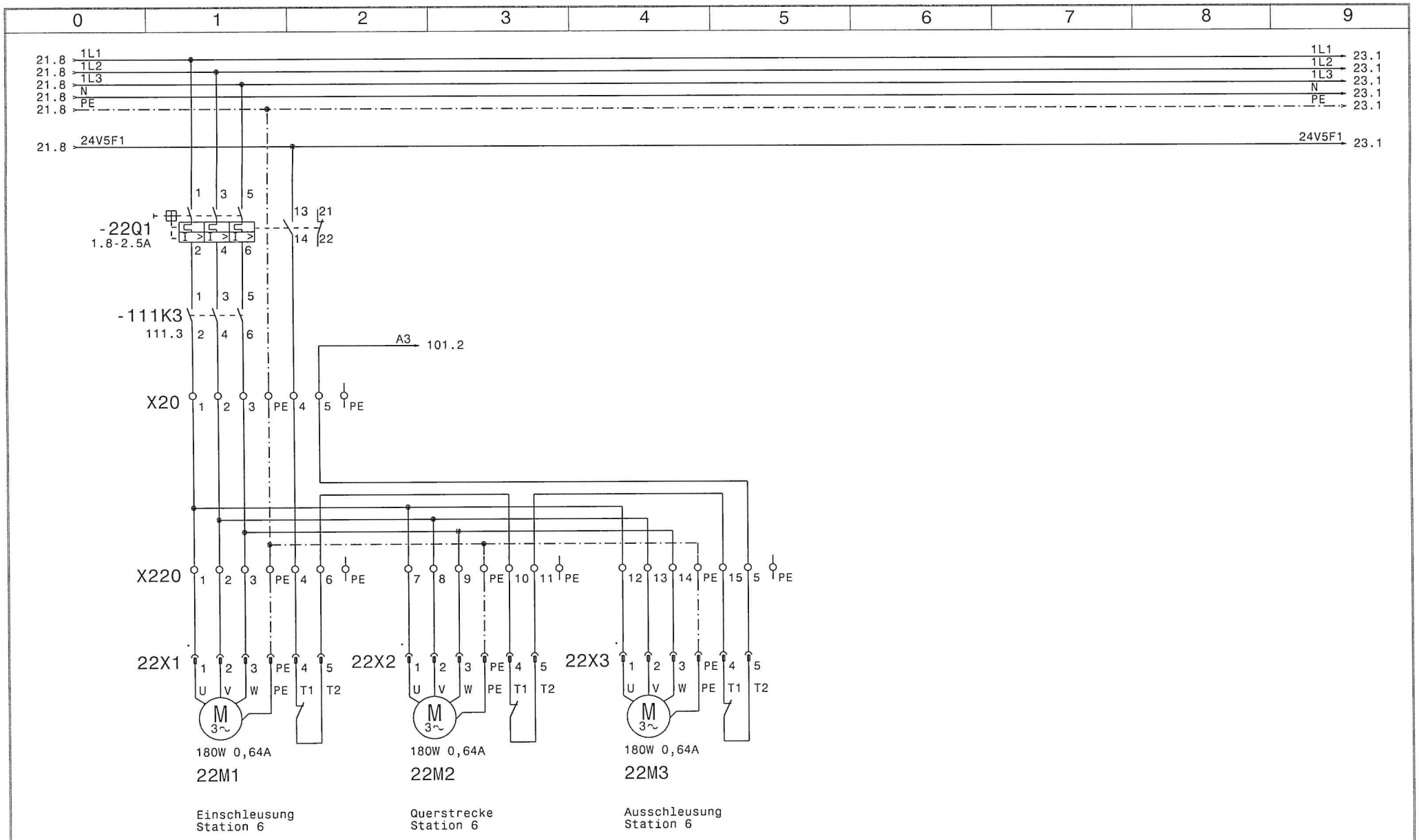

		19.09.01	Ratz	Datum	13.11.00	Motor-Montagelinie	GEFEG	Westphal GmbH	Antriebe Station 6	=	
				Bearb.	Gernard			Celle 05141 / 9551-0		+	
				Gepr.					Zeichnungsnr.: P000900		Blatt 22
Zust.	Änderung	Datum	Name	Norm		Urspr. WSCAD 4.1	Ers.f	Ers.d			von 954 Bl.

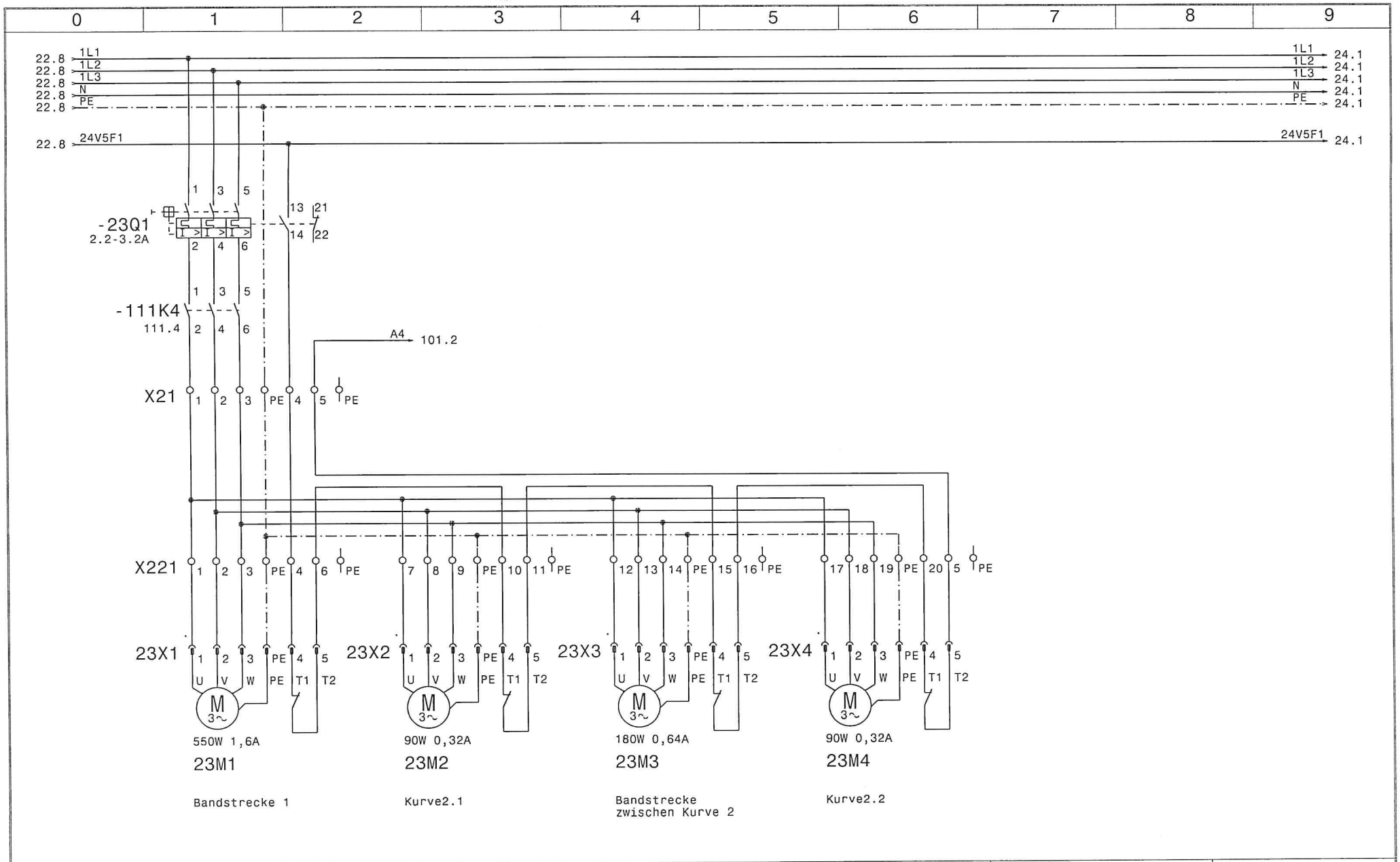

		19.09.01	Ratz	Datum	13.11.00	Motor-Montagelinie	GEFEG	Westphal GmbH	Antriebe Kurve 2 +Strecke 1	=
				Bearb.	Gernard					+
				Gepr.				Celle 05141 / 9551-0	Zeichnungsnr.: P000900	Blatt 23
Zust.	Änderung	Datum	Name	Norm		Urspr. WSCAD 4.1 / Ers.f	Ers.d			von 954 Bl.

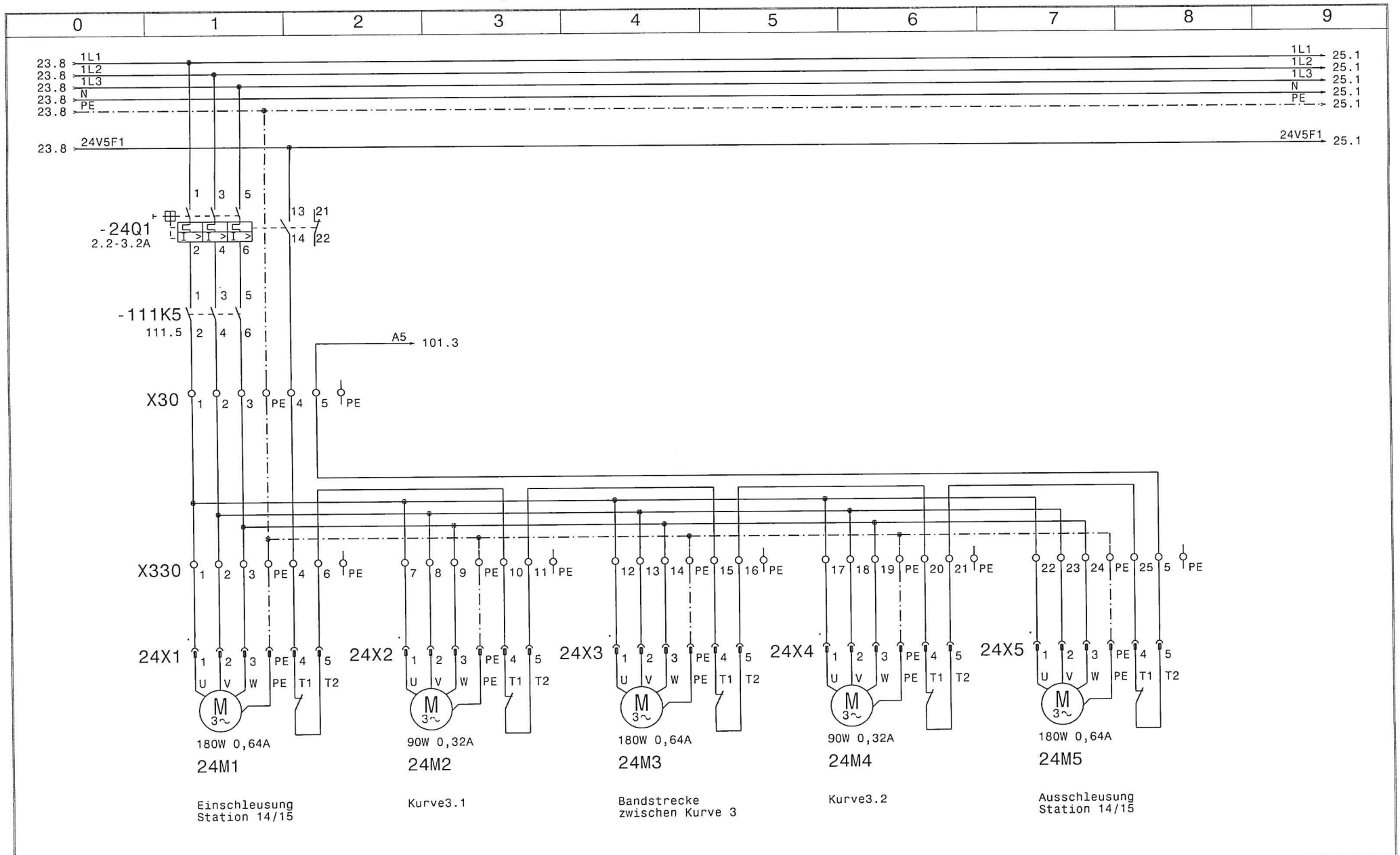

		19.09.01	Ratz	Datum	13.11.00	Motor-Montagelinie	GEFEG	Westphal GmbH	Antriebe Station 14/15	=	
				Bearb.	Gernard					+	
				Gepr.				Celle 05141 / 9551-0		Zeichnungsnr.: P000900	Blatt 24
Zust.	Änderung	Datum	Name	Norm		Urspr. WSCAD 4.1	Ers.f	Ers.d			von 954 Bl.

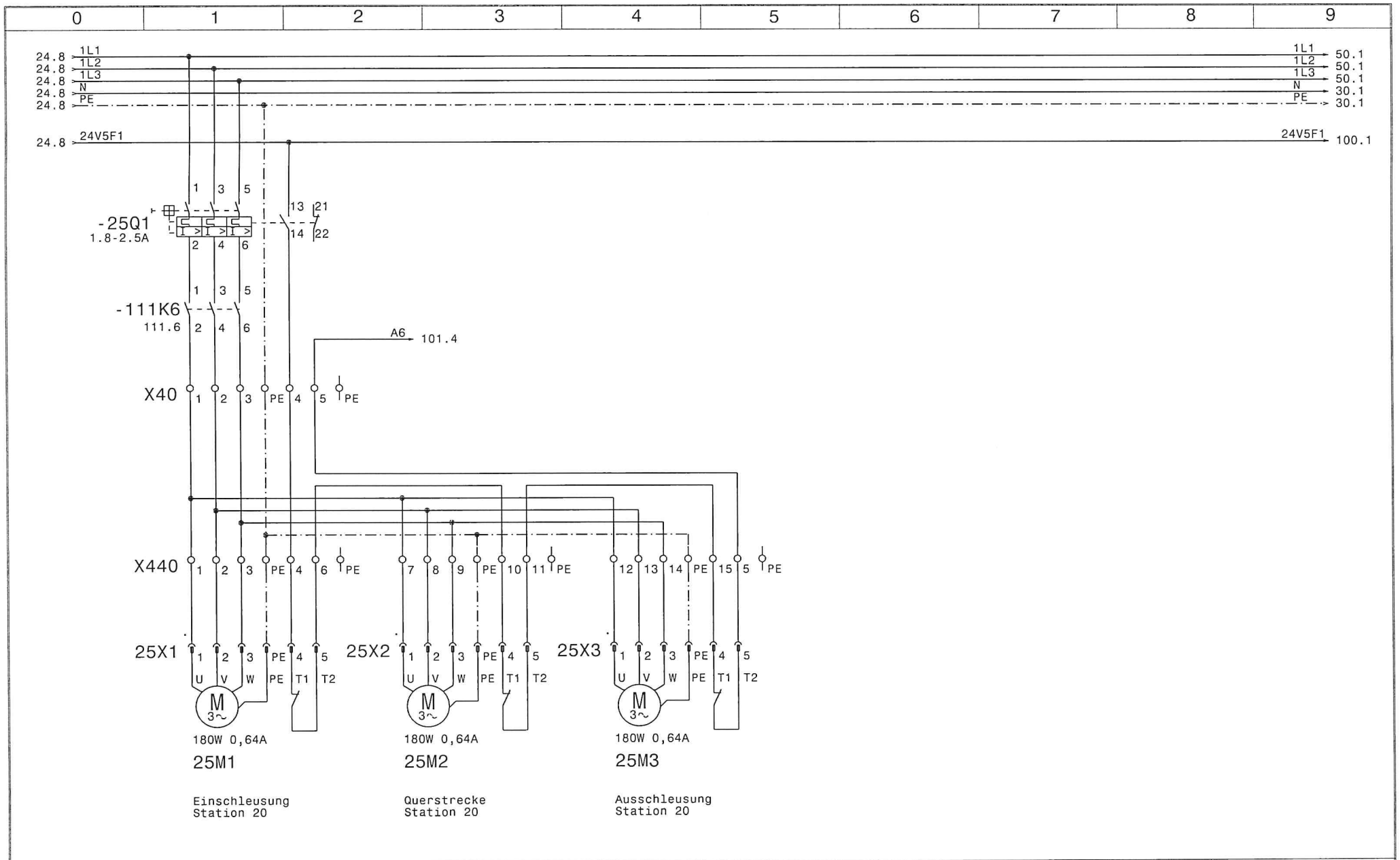

		19.09.01	Ratz	Datum	13.11.00	Motor-Montagelinie	GEFEG	Westphal GmbH	Antriebe Station 20	=	
				Bearb.	Gernard					+	
				Gepr.				Celle 05141 / 9551-0		Zeichnungsnr.: P000900	Blatt 25
Zust.	Änderung	Datum	Name	Norm		Urspr. WSCAD 4.1	Ers.f	Ers.d			von 954 Bl.

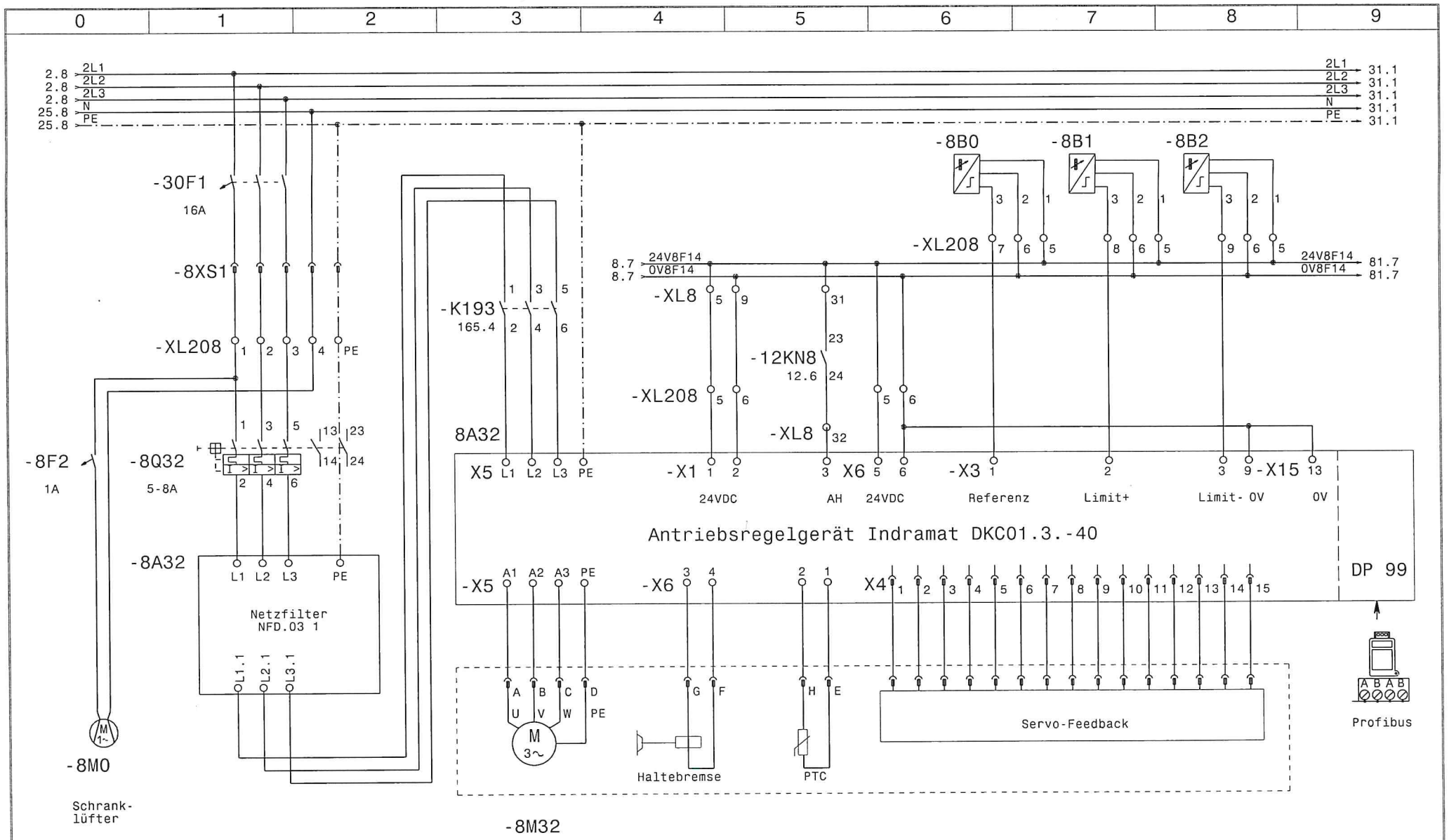

		19.09.01	Ratz	Datum	13.11.00	Motor-Montagelinie	GEFEG	Westphal GmbH	Achse Station 08	=	
				Bearb.	Gernard			Celle 05141 / 9551-0		+	
				Gepr.					Zeichnungsnr.: P000900		Blatt 30
Zust.	Änderung	Datum	Name	Norm		Urspr. WSCAD 4.1	Ers.f	Ers.d			von 954 Bl.

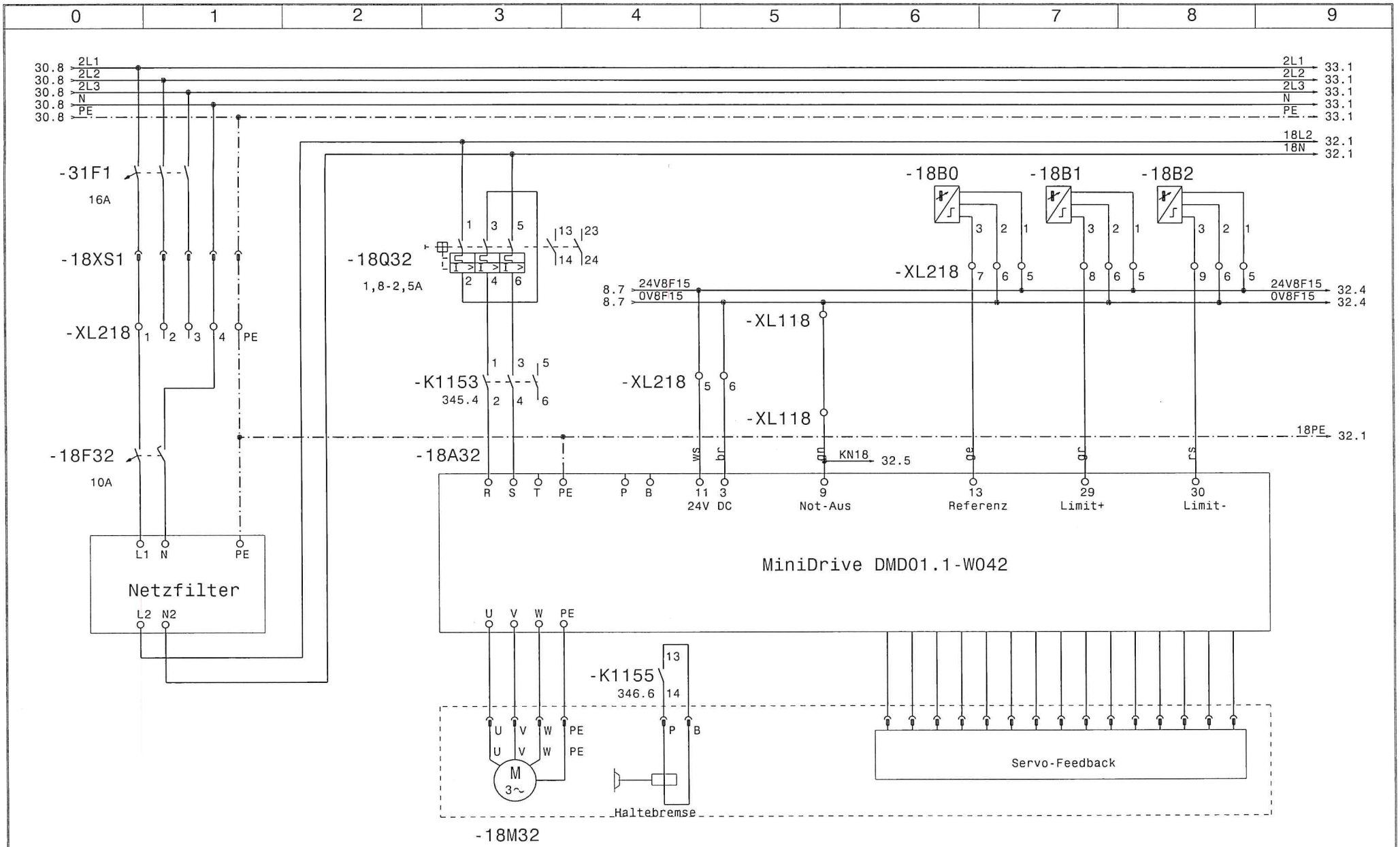

		19.09.01	Ratz	Datum	13.11.00	Motor-Montagelinie	GEFEG	Westphal GmbH	Achse 1 Station 18	=	
				Bearb.	Gernard			Celle 05141 / 9551-0		+	
				Gepr.					Zeichnungsnr.: P000900		Blatt 31
Zust.	Änderung	Datum	Name	Norm		Urspr. WSCAD 4.1	Ers.f	Ers.d			von 954 Bl.

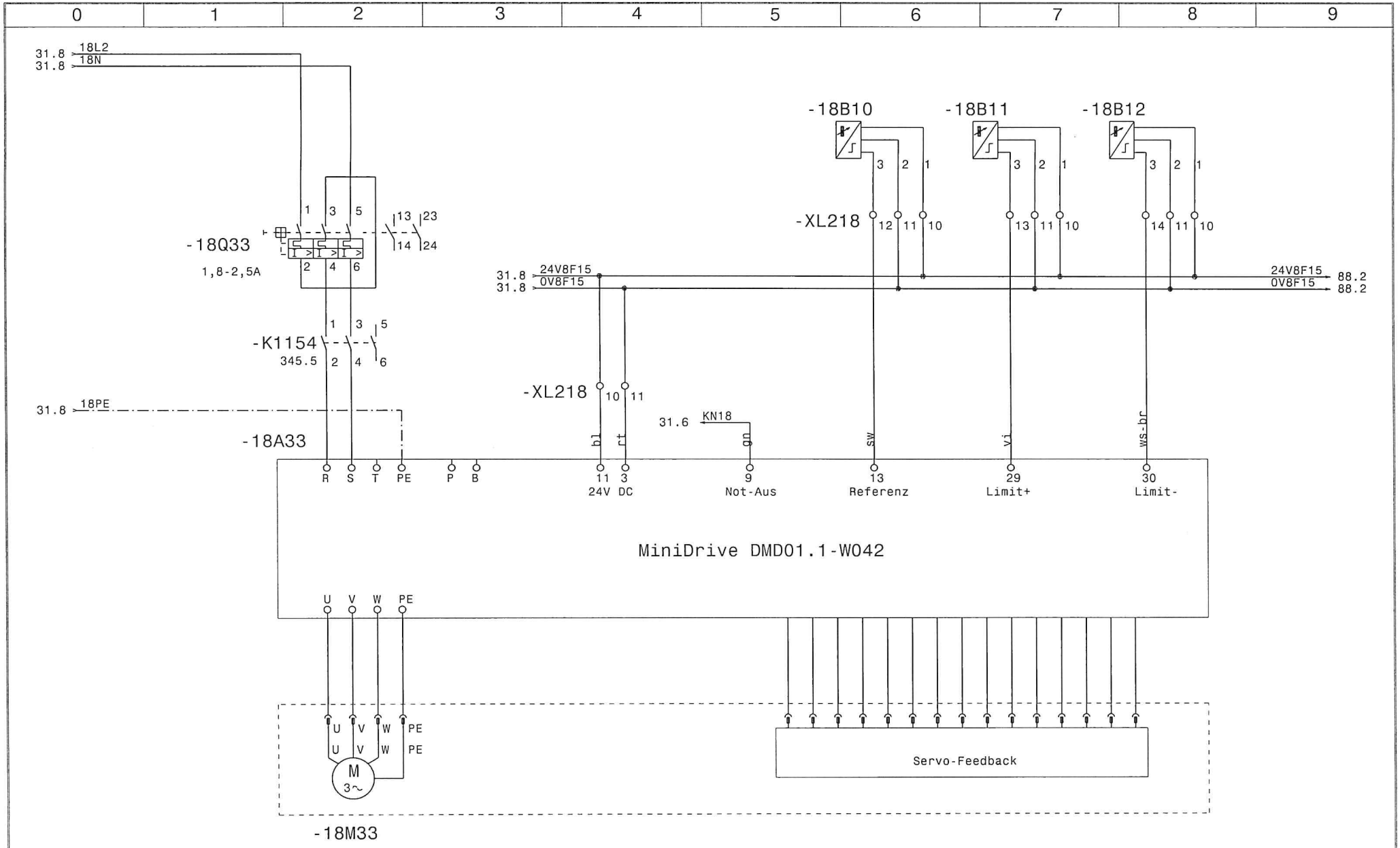

		19.09.01	Ratz	Datum	13.11.00	Motor-Montagelinie	GEFEG	Westphal GmbH	Achse 2 Station 18	=	
				Bearb.	Gernard			Celle 05141 / 9551-0		+	
				Gepr.					Zeichnungsnr.: P000900		Blatt 32
Zust.	Änderung	Datum	Name	Norm		Urspr. WSCAD 4.1	Ers.f	Ers.d			von 954 Bl.

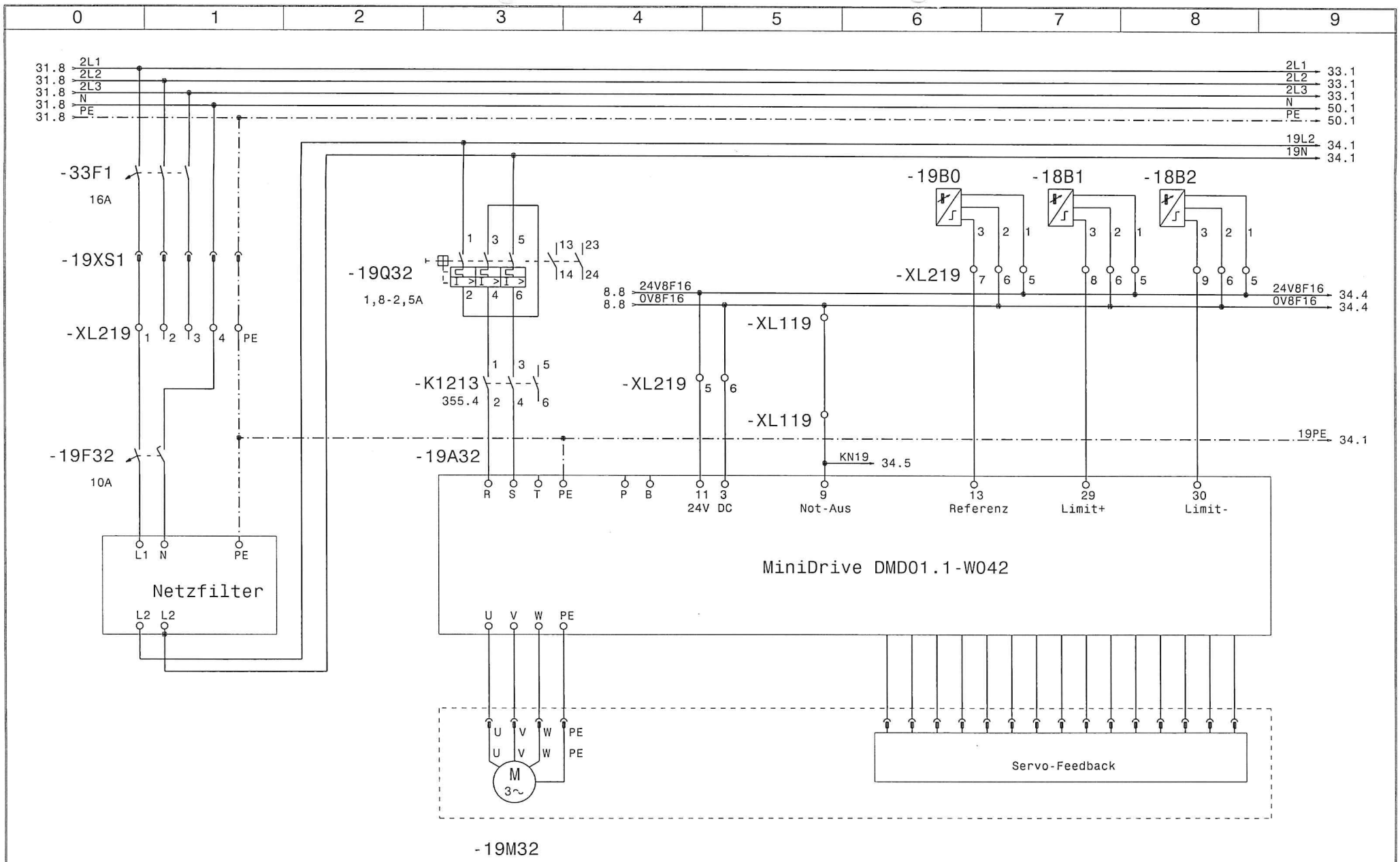

		19.09.01	Ratz	Datum	13.11.00	Motor-Montagelinie	GEFEG	Westphal GmbH	Achse 1 Station 19	=	
				Bearb.	Gernard			Celle 05141 / 9551-0		+	
				Gepr.					Zeichnungsnr.: P000900		Blatt 33
Zust.	Änderung	Datum	Name	Norm		Urspr. WSCAD 4.1	Ers.f	Ers.d			von 954 Bl.

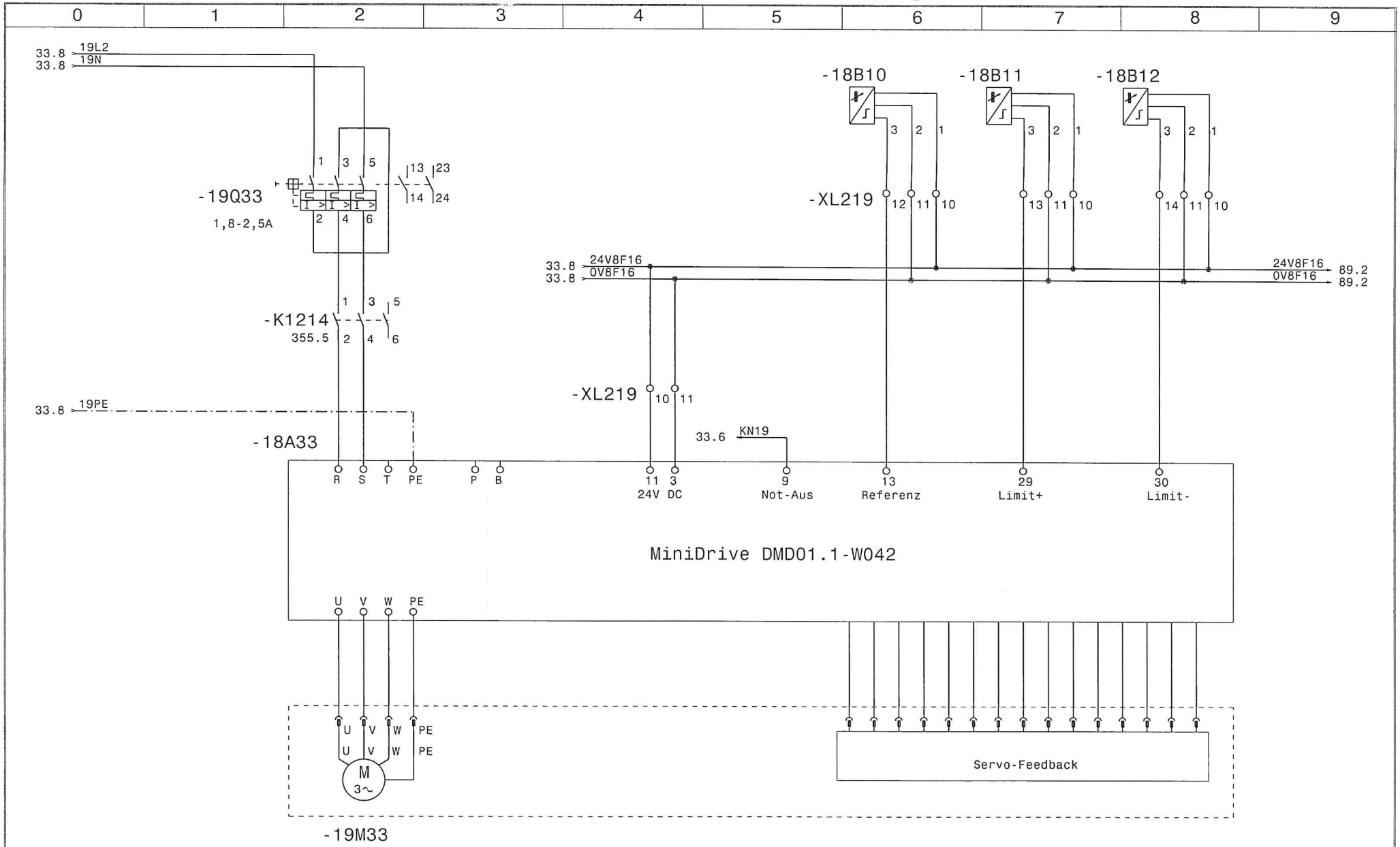

		19.09.01	Ratz	Datum	13.11.00	Motor-Montagelinie		GEFEG	Westphal GmbH	Leerblatt	=	
				Bearb.	Gernard						+	
				Gepr.					Celle 05141 / 9551-0		Zeichnungsnr.: P000900	Blatt 34
Zust.	Änderung	Datum	Name	Norm		Urspr. WSCAD 4.1	Ers.f	Ers.d				von 954 Bl.

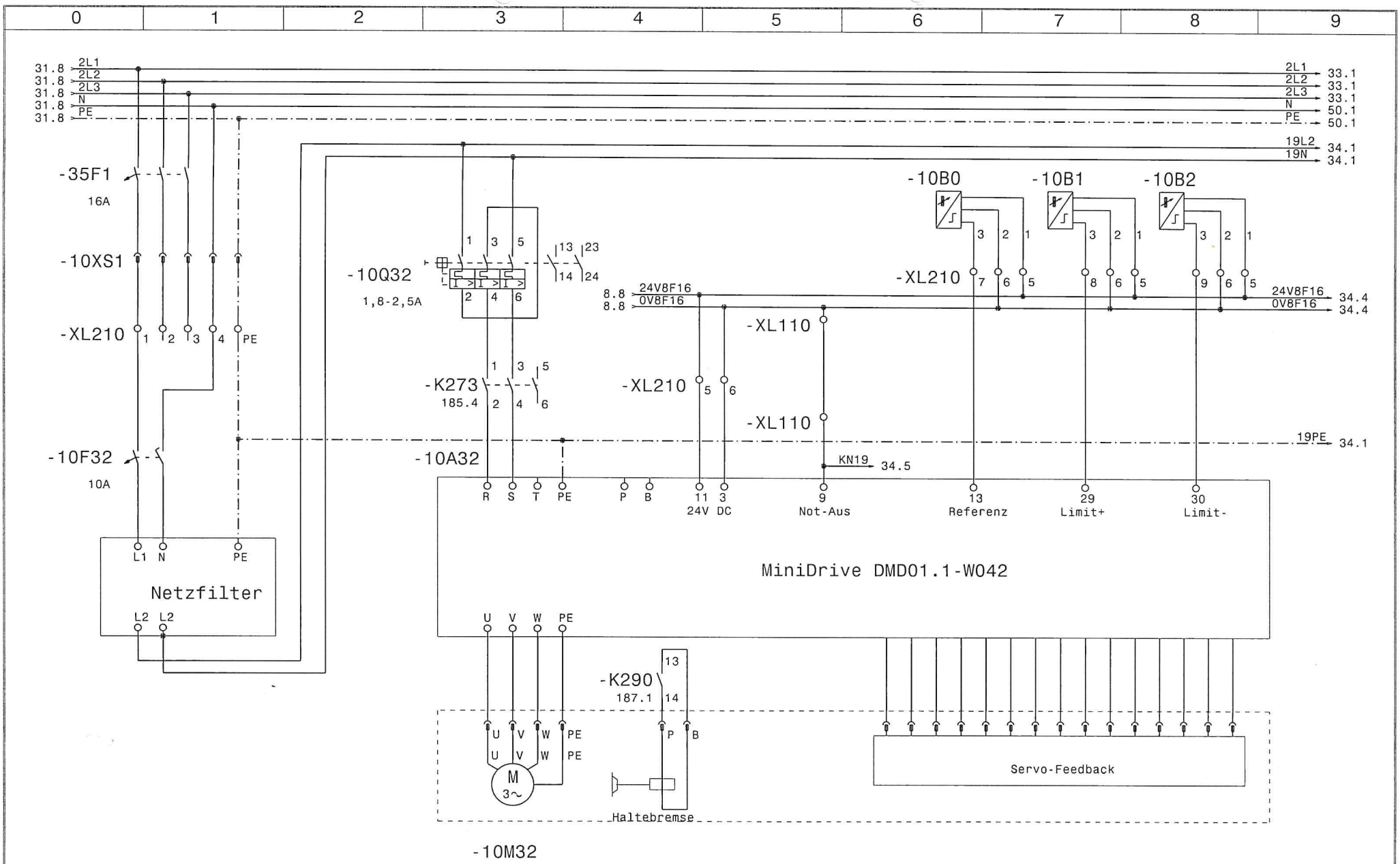

		19.09.01	Ratz	Datum	13.11.00	Motor-Montagelinie	GEFEG	Westphal GmbH	Achse Station 10	=	
				Bearb.	Gernard			Celle 05141 / 9551-0		+	
				Gepr.					Zeichnungsnr.: P000900		Blatt 35
Zust.	Änderung	Datum	Name	Norm		Urspr. WSCAD 4.1	Ers.f	Ers.d			von 954 Bl.

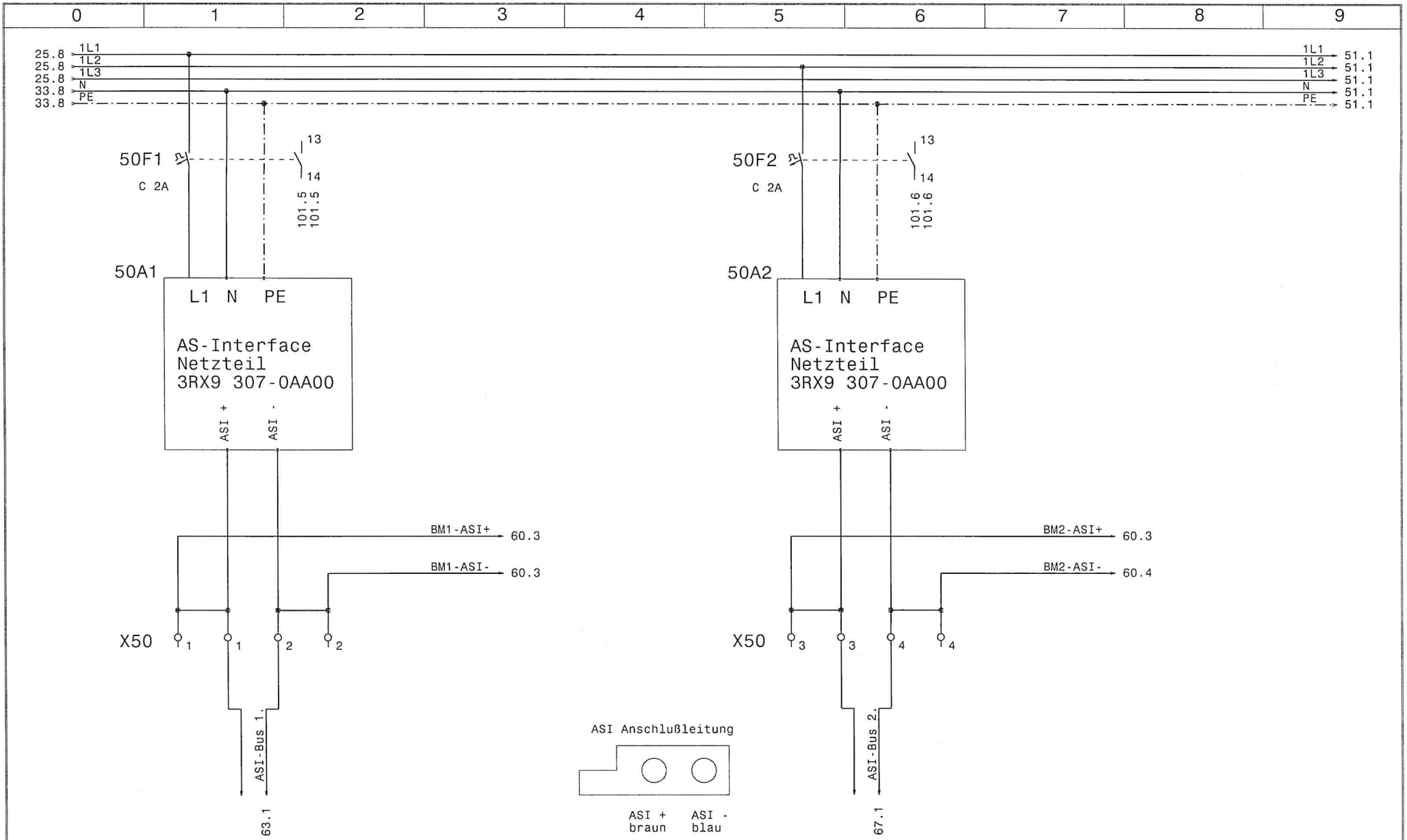

		19.09.01	Ratz	Datum	13.11.00	Motor-Montagelinie		GEFEG	Westphal GmbH	ASI - Netzteil ASI-Bus1 + ASI-Bus2	=
				Bearb.	Gernard				Celle 05141 / 9551-0		+
				Gepr.						Zeichnungsnr.: P000900	Blatt 50
Zust.	Änderung	Datum	Name	Norm		Urspr. WSCAD 4.1	Ers.f	Ers.d			von 954 Bl.

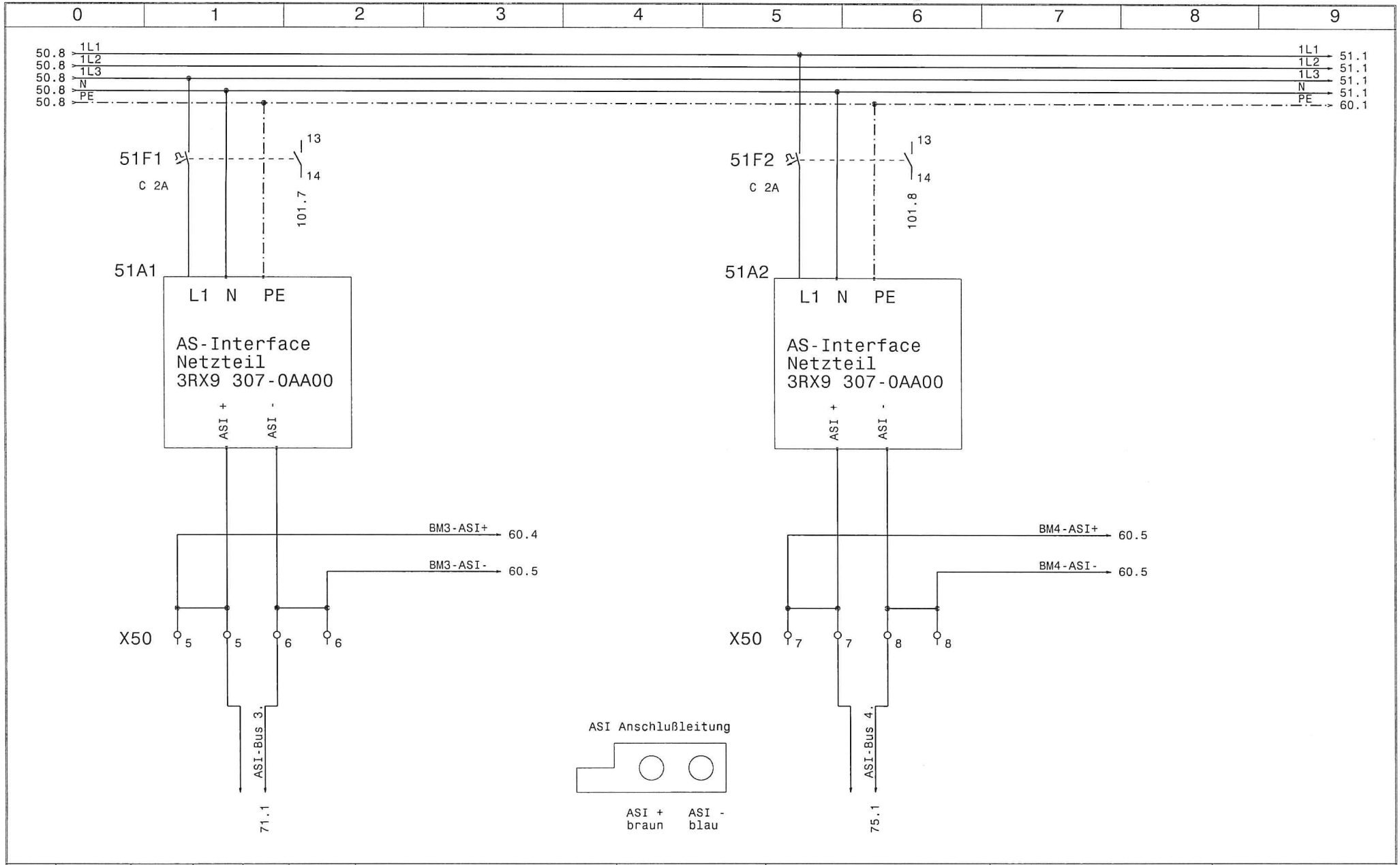

		19.09.01	Ratz	Datum	13.11.00	Motor-Montagelinie		GEFEG	Westphal GmbH	ASI - Netzteil ASI-Bus3 + ASI-Bus4	=	
				Bearb.	Gernard				Celle 05141 / 9551-0		+	
				Gepr.							Zeichnungsnr.: P000900	Blatt 51
Zust.	Änderung	Datum	Name	Norm		Urspr. WSCAD 4.1	Ers.f	Ers.d				von 954 Bl.

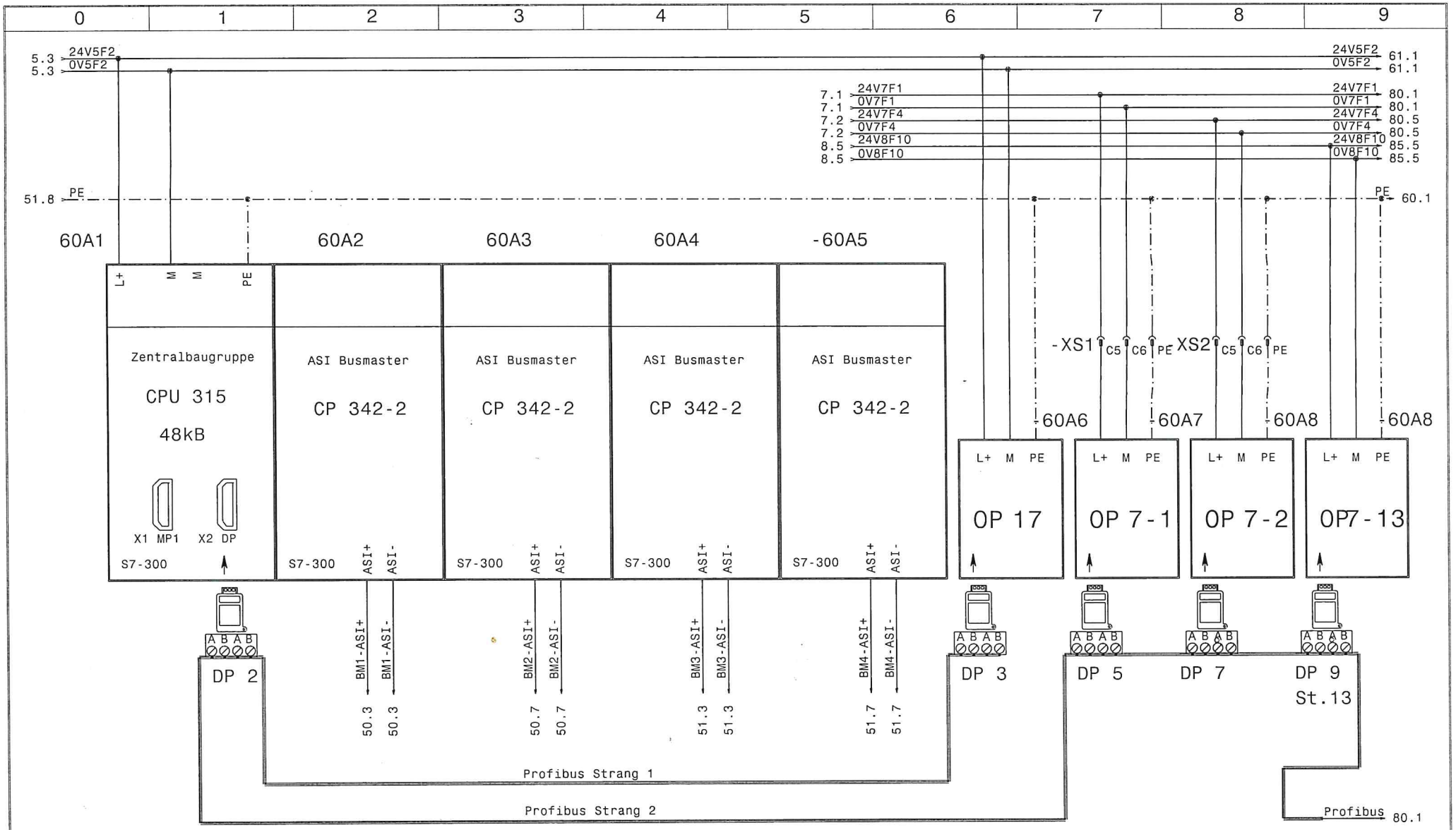

		19.09.01	Ratz	Datum	13.11.00	Motor-Montagelinie	GEFEG	Westphal GmbH	Übersicht SPS Schaltschrank	=	
				Bearb.	Gernard			Celle 05141 / 9551-0		+	
				Gepr.					Zeichnungsnr.: P000900		Blatt 60
Zust.	Änderung	Datum	Name	Norm		Urspr. WSCAD 4.1	Ers.f	Ers.d			von 954 Bl.

0	1	2	3	4	5	6	7	8	9

60.8 24V5F2 — 24V5F2 61.1
60.8 0V5F2 — 0V5F2 61.1

-61A1

L+ 1 / L+ 21 — 1M 20 / 2M 40

S7-300 Digitaleingabe SM321
32 Eingänge DC 24V

2	E0.0	100.2	Steuerung ist Ein	22	E2.0	102.2	Transfersystem Start
3	E0.1	100.2	Not-Aus in Ordnung	23	E2.1	102.2	Transfersystem Stop
4	E0.2	100.3	Not-Aus Schaltschran	24	E2.2	102.3	Transfersystem HBTE
5	E0.3	100.4	Not-Aus Reserve 1 au	25	E2.3	102.4	Druckluft vorhanden
6	E0.4	100.5	Not-Aus Reserve 2 au	26	E2.4	102.5	
7	E0.5	100.6	Not-Aus Reserve 3 au	27	E2.5	102.6	
8	E0.6	100.7	Antriebe Kurve 1,Str	28	E2.6	102.7	MSS Netzteil 1
9	E0.7	100.8	Antriebe Station 5 i	29	E2.7	102.8	MSS Netzteil 2
12	E1.0	101.2	Antriebe Station 6 i	32	E3.0	103.2	St.01: Not-Aus i.O
13	E1.1	101.2	Antriebe Kurve 2,Str	33	E3.1	103.2	St.02: Not-Aus i.O
14	E1.2	101.3	Antriebe Station 14+	34	E3.2	103.3	St.07: Not-Aus i.O
15	E1.3	101.4	Antriebe Station 20	35	E3.3	103.4	St.08: Not-Aus i.O
16	E1.4	101.5	ASI-Netzteil i.O. Bu	36	E3.4	103.5	St.09: Not-Aus i.O
17	E1.5	101.6	ASI-Netzteil i.O. Bu	37	E3.5	103.6	St.10: Not-Aus i.O
18	E1.6	101.7	ASI-Netzteil i.O. Bu	38	E3.6	103.7	St.11: Not-Aus i.O
19	E1.7	101.8	ASI-Netzteil i.O. Bu	39	E3.7	103.8	St.12: Not-Aus i.O

-61A2

L+ — M

S7-300 Digitaleingabe SM321
16 Eingänge DC 24V

2	E4.0	104.2	St.13: Not-Aus i.O
3	E4.1	104.2	St.14: Not-Aus i.O
4	E4.2	104.3	St.16: Not-Aus i.O
5	E4.3	104.4	St.17: Not-Aus i.O
6	E4.4	104.5	St.18: Not-Aus i.O
7	E4.5	104.6	St.19: Not-Aus i.O
8	E4.6	104.7	
9	E4.7	104.8	
12	E5.0	105.2	
13	E5.1	105.2	
14	E5.2	105.3	
15	E5.3	105.4	
16	E5.4	105.5	
17	E5.5	105.6	
18	E5.6	105.7	
19	E5.7	105.8	

0	1	2	3	4	5	6	7	8	9

5.3 24V5F3 — 24V5F3 62.1
5.3 0V5F3 — 0V5F3 110.1

5.4 24V5F4 — Bei Not-Aus ausgeschaltet ! — 24V5F4 62.1
5.4 0V5F4 — 0V5F4 111.1

1 11 10 20

-62A1

L+ L+ M M		S7-300 Digitalausgabe SM322 16 Ausgänge DC 24V
2	A0.0	110.2 Leuchte Transfersyst
3	A0.1	110.2 Leuchte Transfersyst
4	A0.2	110.3 Leuchte Transfersyst
5	A0.3	110.4 Hauptluftventil
6	A0.4	110.5
7	A0.5	110.6
8	A0.6	110.7
9	A0.7	110.8
12	A1.0	111.2 Antriebe Kurve 1 Str
13	A1.1	111.2 Antriebe Station 5 E
14	A1.2	111.3 Antriebe Station 6 E
15	A1.3	111.4 Antriebe Kurve 2 Str
16	A1.4	111.5 Antriebe Station 14+
17	A1.5	111.6 Antriebe Station 20
18	A1.6	111.7
19	A1.7	111.8

0	1	2	3	4	5	6	7	8	9

50.2 ASI-Bus 1.

Slave 01 -63A1

ASI - Modul
2 Eing.24V DC
2 Ausg. Pneumatik

IN 1	E32.0	200.1	Kurve 1: WT nach VE
IN 2	E32.1	200.2	Kurve_1: WT ausgelau
Out 3	A32.2	200.3	Kurve 1: VE vor Kurv
Out 4	A32.3	200.3	Kurve 1: VE Mitte öf

Kurve 1

Slave 03 -63A2

ASI - Modul
2 Eing.24V DC
2 Ausg. Pneumatik

IN 1	E33.0	202.1	St.01 WT nach VVE
IN 2	E33.1	202.2	St.01 WT in Position
Out 3	A33.2	202.3	St.01 VVE öffnen
Out 4	A33.3	202.3	St.01 VE öffnen

Station 1

Slave 02 -63A3

ASI - Modul
4 Eing.24V DC

IN 1	E33.4	202.5	St.01 WT nach VE
IN 2	E33.5	202.6	Kurve 1: WT nach VE
IN 3	E33.6	202.7	Res.
IN 4	E33.7	202.8	Res.

Station 1

Slave 05 -63A4

ASI - Modul
2 Eing.24V DC
2 Ausg. Pneumatik

IN 1	E34.0	202.1	St.01 HP1 unten
IN 2	E34.1	202.2	St.01 HP1 oben
Out 3	A34.2	202.3	St.01 HP1 senken
Out 4	A34.3	202.3	St.01 HP1 heben

Station 1

Slave 04 -63A5

ASI - Modul
2 Eing.24V DC
2 Ausg. Pneumatik

IN 1	E34.4	204.1	St.02 WT nach VVE
IN 2	E34.5	204.2	St.02 WT in Position
Out 3	A34.6	204.3	St.02 VVE öffnen
Out 4	A34.7	204.3	St.02 VE öffnen

Station 2

Slave 07 -63A6

ASI - Modul
4 Eing.24V DC

IN 1	E35.0	204.5	St.02 WT nach VE
IN 2	E35.1	204.6	St.02 Reserve
IN 3	E35.2	204.7	St.02 Reserve
IN 4	E35.3	204.8	St.02 Reserve

Station 2

ASI-Bus 1 64.1

Slave 06 -63A7

ASI - Modul
2 Eing.24V DC
2 Ausg. Pneumatik

IN 1	E35.4	204.1	St.02 HP2 unten
IN 2	E35.5	204.2	St.02 HP2 oben
Out 3	A35.6	204.3	St.02 HP2 senken
Out 4	A35.7	204.3	St.02 HP2 heben

Station 2

Slave 09 -63A8

ASI - Modul
2 Eing.24V DC
2 Ausg. Pneumatik

IN 1	E36.0	206.1	St.03 WT nach VVE
IN 2	E36.1	206.2	St.03 WT in Position
Out 3	A36.2	206.3	St.03 VVE öffnen
Out 4	A36.3	206.3	St.03 VE öffnen

Station 3

Slave 08 -63A9

ASI - Modul
4 Eing.24V DC

IN 1	E36.4	206.5	St.03 WT nach VE
IN 2	E36.5	206.6	St.03 Reserve
IN 3	E36.6	206.7	St.03 Reserve
IN 4	E36.7	206.8	St.03 Reserve

Station 3

ASI-Bus Verlegung nach Örtlichen Gegebenheiten

		19.09.01	Ratz	Datum	14.11.00	Motor-Montagelinie	GEFEG	Westphal GmbH	Übersicht ASI-Bus 1	= +
				Bearb.	Gernard			Celle 05141 / 9551-0		
				Gepr.					Zeichnungsnr.: P000900	Blatt 63
Zust.	Änderung	Datum	Name	Norm		Urspr. WSCAD 4.1	Ers.f	Ers.d		von 954 Bl.

0	1	2	3	4	5	6	7	8	9

63.8 ASI-Bus 1

Slave 11 -64A1

ASI			ASI - Modul 2 Eing.24V DC 2 Ausg. Pneumatik
IN 1	E37.0	206.1	St.03 HP3 unten
IN 2	E37.1	206.2	St.03 HP3 oben
Out 3	A37.2	206.3	St.03 HP3 senken
Out 4	A37.3	206.3	St.03 HP3 heben

Station 3

Slave 10 -64A2

ASI			ASI - Modul 2 Eing.24V DC 2 Ausg. Pneumatik
IN 1	E37.4	206.5	St.03 Klemmung auf
IN 2	E37.5	206.6	St.03 Klemmung zu
Out 3	A37.6	206.6	St.03 Klemmung öffne
Out 4	A37.7	206.7	St.03 Klemmung schli

Station 3

Slave 13 -64A3

24V 0V 13 19	ASI- 1	ASI+ 7	ASI - Modul 4 Eing.24V DC 4 Ausg.24V DC
8	E38.0	207.1	St.03 <= Palettierer
2	+		
9	E38.1	207.2	St.03 <= Palettierer
3	+		
11	E38.2	207.3	St.03 <= Palettierer
5	+		
12	E38.3	207.4	St.05 Fußschalter Kl
6	+		
14	A38.0	207.5	St.03 => Palettierer
20	-		
15	A38.1	207.5	St.03 => Palettierer
21	-		
17	A38.2	207.6	St.03 => Palettierer
23	-		
18	A38.3	207.7	St.03 Reserve
24	-		

Station 3

Slave 12 -64A4

ASI			ASI - Modul 2 Eing.24V DC 2 Ausg. Pneumatik
IN 1	E38.4	209.1	St.04 WT nach VVE
IN 2	E38.5	209.2	St.04 WT in Position
Out 3	A38.6	209.3	St.04 VVE öffnen
Out 4	A38.7	209.3	St.04 VE öffnen

Station 4

Slave 15 -64A5

ASI			ASI - Modul 4 Eing.24V DC
IN 1	E39.0	209.5	St.04 WT nach VE
IN 2	E39.1	209.6	St.04 Reserve
IN 3	E39.2	209.7	St.04 Reserve
IN 4	E39.3	209.8	St.04 Reserve

Station 4

ASI-Bus 1 65.1

Slave 14 -64A6

ASI			ASI - Modul 2 Eing.24V DC 2 Ausg. Pneumatik
IN 1	E39.4	209.1	St.04 HP4 unten
IN 2	E39.5	209.2	St.04 HP4 oben
Out 3	A39.6	209.3	St.04 HP4 senken
Out 4	A39.7	209.3	St.04 HP4 heben

Station 4

Slave 17 -64A7

ASI			ASI - Modul 2 Eing.24V DC 2 Ausg. Pneumatik
IN 1	E40.0	211.1	St.05 WT nach VE vor
IN 2	E40.1	211.2	St.05 WT in Position
Out 3	A40.2	211.3	St.05 VE vor HQE1 öf
Out 4	A40.3	211.3	St.05 Reserve

Station 5

Slave 16 -64A8

ASI			ASI - Modul 2 Eing.24V DC 2 Ausg. Pneumatik
IN 1	E40.4	211.5	St.05 WT in HS von H
IN 2	E40.5	211.6	St.05 WT in QS von H
Out 3	A40.6	211.6	St.05 HQE1 senken
Out 4	A40.7	211.7	St.05 HQE1 heben

Station 5

ASI-Bus Verlegung nach Örtlichen Gegebenheiten

		19.09.01	Ratz	Datum	13.11.00	Motor-Montagelinie	GEFEG	Westphal GmbH	Übersicht ASI-Bus 1	=
				Bearb.	Gernard			Celle 05141 / 9551-0		+
				Gepr.					Zeichnungsnr.: P000900	Blatt 64
Zust.	Änderung	Datum	Name	Norm		Urspr. WSCAD 4.1 Ers.f	Ers.d			von 954 Bl.

0	1	2	3	4	5	6	7	8	9

64.8 ASI-Bus 1

Slave 19 -65A1

ASI - Modul
2 Eing.24V DC
2 Ausg. Pneumatik

IN 1	E41.0	211.1	St.05 WT nach VE vor
IN 2	E41.1	211.2	St.05 Wippe an HQE2
Out 3	A41.2	211.3	St.05 VE vor HQE2 öf
Out 4	A41.3	211.3	St.05 HQE 2 heben

Station 5

Slave 18 -65A2

ASI - Modul
2 Eing.24V DC
2 Ausg. Pneumatik

IN 1	E41.4	211.5	St.05 WT nach VVE
IN 2	E41.5	211.6	St.05 WT in Position
Out 3	A41.6	211.6	St.05 VVE öffnen
Out 4	A41.7	211.7	St.05 VE öffnen

Station 5

Slave 21 -65A3

ASI - Modul
2 Eing.24V DC
2 Ausg. Pneumatik

IN 1	E42.0	212.1	St.05 HP5 unten
IN 2	E42.1	212.2	St.05 HP5 oben
Out 3	A42.2	212.3	St.05 HP5 senken
Out 4	A42.3	212.3	St.05 HP5 heben

Station 5

Slave 20 -65A4

ASI - Modul
2 Eing.24V DC
2 Ausg. Pneumatik

IN 1	E42.4	212.5	St.05 Klemmung auf
IN 2	E42.5	212.6	St.05 Klemmung zu
Out 3	A42.6	212.6	St.05 Klemmung öffne
Out 4	A42.7	212.7	St.05 Klemmung schli

Station 5

Slave 23 -65A5

ASI - Modul
2 Eing.24V DC
2 Ausg. Pneumatik

IN 1	E43.0	212.1	St.05 WT nach VE
IN 2	E43.1	212.2	St.05 WT nach VE vor
Out 3	A43.2	212.3	St.05 VE vor HQE3 öf
Out 4	A43.3	212.3	St.05 HQE3 heben

Station 5

Slave 22 -65A6

ASI - Modul
4 Eing.24V DC

IN 1	E43.4	212.5	St.05 WT in Position
IN 2	E43.5	212.6	St.05 WT aus HQE3 au
IN 3	E43.6	212.7	St.05 WT vor VE vor
IN 4	E43.7	212.8	St.05 WT nach VE vor

Station 5

ASI-Bus 1 66.1

Slave 25 -65A7

ASI - Modul
2 Eing.24V DC
2 Ausg. Pneumatik

IN 1	E44.0	213.1	St.05 WT vor VE vor
IN 2	E44.1	213.2	St.05 WT nach VE vor
Out 3	A44.2	213.3	St.05 VE vor HQE4 HS
Out 4	A44.3	213.3	St.05 VE vor HQE4 QS

Station 5

Slave 24 -65A8

ASI - Modul
2 Eing.24V DC
2 Ausg. Pneumatik

IN 1	E44.4	213.5	St.05 Wippe an HQE4
IN 2	E44.5	213.6	St.05 Res.
Out 3	A44.6	213.6	St.05 Reserve
Out 4	A44.7	213.7	St.05 HQE4 heben

Station 5

ASI-Bus Verlegung nach Örtlichen Gegebenheiten

		19.09.01	Ratz	Datum	13.11.00	Motor-Montagelinie	GEFEG	Westphal GmbH	Übersicht ASI-Bus 1 = +
				Bearb.	Gernard			Celle 05141 / 9551-0	
				Gepr.					Zeichnungsnr.: P000900
Zust.	Änderung	Datum	Name	Norm		Urspr. WSCAD 4.1 Ers.f	Ers.d		Blatt 65 von 954 Bl.

0	1	2	3	4	5	6	7	8	9

65.8 ASI-Bus 1

Slave 27 -66A1

24V 0V (13 19)	ASI- (1)	ASI+ (7)	ASI - Modul 4 Eing.24V DC 4 Ausg.24V DC
8 2	E45.0 +	213.1	St.05 Taster i.O.
9 3	E45.1 +	213.2	St.05 Taster n.i.O.
11 5	E45.2 +	213.3	St.05 Anwahl automat
12 6	E45.3 +	213.4	St.05 Schalter Stati
14 20	A45.0 -	213.5	St.05 Reserve
15 21	A45.1 -	213.5	St.05 Reserve
17 23	A45.2 -	213.6	St.05 Reserve
18 24	A45.3 -	213.7	St.05 Reserve

Station 5

Slave 26

Reserve

Slave 29 -66A3

ASI	ASI - Modul 2 Eing.24V DC 2 Ausg. Pneumatik		
IN 1	E46.0	215.1	St.06 WT nach VE vor
IN 2	E46.1	215.2	St.06 WT in Position
Out 3	A46.2	215.3	St.06 VE vor HQE5 öf
Out 4	A46.3	215.3	St.06 Reserve

Station 6

ASI-Bus 1 66.1

Slave 28 -66A4

ASI	ASI - Modul 2 Eing.24V DC 2 Ausg. Pneumatik		
IN 1	E46.4	215.5	St.06 WT in HS von H
IN 2	E46.5	215.6	St.06 WT in QS von H
Out 3	A46.6	215.6	St.06 HQE5 senken
Out 4	A46.7	215.7	St.06 HQE5 heben

Station 6

Slave 31 -66A5

ASI	ASI - Modul 2 Eing.24V DC 2 Ausg. Pneumatik		
IN 1	E47.0	215.1	St.06 WT nach VE vor
IN 2	E47.1	215.2	St.06 Wippe an HQE6
Out 3	A47.2	215.3	St.06 VE vor HQE6 öf
Out 4	A47.3	215.3	St.06 HQE6 heben

Station 6

Slave 30 -66A6

ASI	ASI - Modul 2 Eing.24V DC 2 Ausg. Pneumatik		
IN 1	E47.4	215.5	St.06 WT nach VVE
IN 2	E47.5	215.6	St.06 WT in Position
Out 3	A47.6	215.6	St.06 VVE öffnen
Out 4	A47.7	215.7	St.06 VE öffnen

Station 6

ASI-Bus Verlegung nach Örtlichen Gegebenheiten

		19.09.01	Ratz	Datum	13.11.00	Motor-Montagelinie	GEFEG	Westphal GmbH	Übersicht ASI-Bus 1	= +
				Bearb.	Gernard			Celle 05141 / 9551-0		
				Gepr.					Zeichnungsnr.: P000900	Blatt 66
Zust.	Änderung	Datum	Name	Norm		Urspr. WSCAD 4.1 Ers.f	Ers.d			von 954 Bl.

0	1	2	3	4	5	6	7	8	9

50.6 ASI-Bus 2.

Slave 01 -67A1

ASI - Modul
2 Eing.24V DC
2 Ausg. Pneumatik

IN 1	E48.0	216.1	St.06 HP6 unten
IN 2	E48.1	216.2	St.06 HP6 oben
Out 3	A48.2	216.3	St.06 HP6 senken
Out 4	A48.3	216.3	St.06 HP6 heben

Station 6

Slave 03 -67A2

ASI - Modul
2 Eing.24V DC
2 Ausg. Pneumatik

IN 1	E49.0	216.5	St.06 Klemmung auf
IN 2	E49.1	216.6	St.06 Klemmung zu
Out 3	A49.2	216.6	St.06 Klemmung öffne
Out 4	A49.3	216.7	St.06 Klemmung schli

Station 6

Slave 02 -67A3

ASI - Modul
2 Eing.24V DC
2 Ausg. Pneumatik

IN 1	E49.4	216.1	St.06 WT nach VE
IN 2	E49.5	216.2	St.06 WT nach VE vor
Out 3	A49.6	216.3	St.06 VE vor HQE7 öf
Out 4	A49.7	216.3	St.06 HQE7 heben

Station 6

Slave 05 -67A4

ASI - Modul
4 Eing.24V DC

IN 1	E50.0	216.5	St.06 WT in Position
IN 2	E50.1	216.6	St.06 WT aus HQE7 au
IN 3	E50.2	216.7	St.06 WT vor VE vor
IN 4	E50.3	216.8	St.06 WT nach VE vor

Station 6

Slave 04 -67A5

ASI - Modul
2 Eing.24V DC
2 Ausg. Pneumatik

IN 1	E50.4	217.1	St.06 WT vor VE vor
IN 2	E50.5	217.2	St.06 WT nach VE vor
Out 3	A50.6	217.3	St.06 VE vor HQE8 HS
Out 4	A50.7	217.3	St.06 VE vor HQE8 QS

Station 6

ASI-Bus 2 68.1

Slave 06 -67A7

ASI - Modul
4 Eing.24V DC
4 Ausg.24V DC

24V 0V		ASI- ASI+	
8 2	E51.4 +	217.1	St.06 Taster i.O.
9 3	E51.5 +	217.2	St.06 Taster n.i.O.
11 5	E51.6 +	217.3	St.06 Anwahl automat
12 6	E51.7 +	217.4	St.06 Schalter Stati
14 20	A51.4 -	217.5	St.06 Reserve
15 21	A51.5 -	217.5	St.06 Reserve
17 23	A51.6 -	217.6	St.06 Reserve
18 24	A51.7 -	217.7	St.06 Reserve

Station 6

Slave 07 -67A6

ASI - Modul
2 Eing.24V DC
2 Ausg. Pneumatik

IN 1	E51.0	217.5	St.06 Wippe an HQE8
IN 2	E51.1	217.6	St.06 Res.
Out 3	A51.2	217.6	St.06 Reserve
Out 4	A51.3	217.7	St.06 HQE8 heben

Station 6

ASI-Bus Verlegung nach Örtlichen Gegebenheiten

		19.09.01	Ratz	Datum	13.11.00	Motor-Montagelinie	GEFEG	Westphal GmbH	Übersicht ASI-Bus 2	= +
				Bearb.	Gernard			Celle 05141 / 9551-0		
				Gepr.					Zeichnungsnr.: P000900	Blatt 67
Zust.	Änderung	Datum	Name	Norm		Urspr. WSCAD 4.1	Ers.f	Ers.d		von 954 Bl.

0	1	2	3	4	5	6	7	8	9

67.8 ASI-Bus 2

Slave 09 -68A1

ASI - Modul
2 Eing.24V DC
2 Ausg. Pneumatik

IN 1	E52.0	219.1	St.07 WT nach VVE
IN 2	E52.1	219.2	St.07 WT in Position
Out 3	A52.2	219.3	St.07 VVE öffnen
Out 4	A52.3	219.3	St.07 VE öffnen

Station 7

Slave 08 -68A2

ASI - Modul
4 Eing.24V DC

IN 1	E52.4	219.5	St.07 WT nach VE
IN 2	E52.5	219.6	St.07 Reserve
IN 3	E52.6	219.7	St.07 Reserve
IN 4	E52.7	219.8	St.07 Reserve

Station 7

Slave 11 -68A3

ASI - Modul
2 Eing.24V DC
2 Ausg. Pneumatik

IN 1	E53.0	219.1	St.07 HP7 unten
IN 2	E53.1	219.2	St.07 HP7 oben
Out 3	A53.2	219.3	St.07 HP7 senken
Out 4	A53.3	219.3	St.07 HP7 heben

Station 7

Slave 10 -68A4

ASI - Modul
2 Eing.24V DC
2 Ausg. Pneumatik

IN 1	E53.4	221.1	St.08 WT nach VVE
IN 2	E53.5	221.2	St.08 WT in Position
Out 3	A53.6	221.3	St.08 VVE öffnen
Out 4	A53.7	221.3	St.08 VE öffnen

Station 8

Slave 13 -68A5

ASI - Modul
4 Eing.24V DC

IN 1	E54.0	221.5	St.08 WT nach VE
IN 2	E54.1	221.6	St.08 Reserve
IN 3	E54.2	221.7	St.08 Reserve
IN 4	E54.3	221.8	St.08 Reserve

Station 8

ASI-Bus 2 69.1

Slave 14 -68A8

ASI - Modul
4 Eing.24V DC
4 Ausg.24V DC

8 / 2	E55.4 +	222.1	St.08 Reserve
9 / 3	E55.5 +	222.2	St.08 Reserve
11 / 5	E55.6 +	222.3	St.08 Reserve
12 / 6	E55.7 +	222.4	St.06 Fußschalter Kl
14 / 20	A55.4 -	222.5	St.08 Reserve
15 / 21	A55.5 -	222.5	St.08 Reserve
17 / 23	A55.6 -	222.6	St.08 Reserve
18 / 24	A55.7 -	222.7	St.08 Reserve

Station 8

Slave 12 -68A6

ASI - Modul
2 Eing.24V DC
2 Ausg. Pneumatik

IN 1	E54.4	221.1	St.08 HP8 unten
IN 2	E54.5	221.2	St.08 HP8 oben
Out 3	A54.6	221.3	St.08 HP8 senken
Out 4	A54.7	221.3	St.08 HP8 heben

Station 8

Slave 15 -68A7

ASI - Modul
2 Eing.24V DC
2 Ausg. Pneumatik

IN 1	E55.0	221.5	St.08 Klemmung auf
IN 2	E55.1	221.6	St.08 Klemmung zu
Out 3	A55.2	221.6	St.08 Klemmung öffne
Out 4	A55.3	221.7	St.08 Klemmung schli

Station 8

ASI-Bus Verlegung nach Örtlichen Gegebenheiten

		19.09.01	Ratz	Datum	13.11.00	Motor-Montagelinie	GEFEG	Westphal GmbH	Übersicht ASI-Bus 2 = +
				Bearb.	Gernard			Celle 05141 / 9551-0	Zeichnungsnr.: P000900
				Gepr.					Blatt 68 von 954 Bl.
Zust.	Änderung	Datum	Name	Norm		Urspr. WSCAD 4.1	Ers.f	Ers.d	

0	1	2	3	4	5	6	7	8	9

68.8 ASI-Bus 2

Slave 17 -69A1

ASI - Modul
2 Eing.24V DC
2 Ausg. Pneumatik

IN 1	E56.0	224.1	St.09 WT nach VVE
IN 2	E56.1	224.2	St.09 WT in Position
Out 3	A56.2	224.3	St.09 VVE öffnen
Out 4	A56.3	224.3	St.09 VE öffnen

Station 9

Slave 16 -69A2

ASI - Modul
4 Eing.24V DC

IN 1	E56.4	224.5	St.09 WT nach VE
IN 2	E56.5	224.6	St.09 WT vor VVE
IN 3	E56.6	224.7	Kurve 2: WT nach VE
IN 4	E56.7	224.8	St.09 Reserve

Station 9

Slave 19 -69A3

ASI - Modul
2 Eing.24V DC
2 Ausg. Pneumatik

IN 1	E57.0	224.1	St.09 HP9 unten
IN 2	E57.1	224.2	St.09 HP9 oben
Out 3	A57.2	224.3	St.09 HP9 senken
Out 4	A57.3	224.3	St.09 HP9 heben

Station 9

Slave 18 -69A4

ASI - Modul
2 Eing.24V DC
2 Ausg. Pneumatik

IN 1	E57.4	226.1	Kurve 2: WT nach VE
IN 2	E57.5	226.2	Kurve 2: WT ausgelau
Out 3	A57.6	226.3	Kurve 2: VE vor Kurv
Out 4	A57.7	226.3	Kurve_2: VE Mitte öf

Kurve 2

Slave 21 -69A5

ASI - Modul
2 Eing.24V DC
2 Ausg. Pneumatik

IN 1	E58.0	228.1	St.10 WT nach VVE
IN 2	E58.1	228.2	St.10 WT in Position
Out 3	A58.2	228.3	St.10 VVE öffnen
Out 4	A58.3	228.3	St.10 VE öffnen

Station 10

Slave 20 -69A6

ASI - Modul
4 Eing.24V DC

IN 1	E58.4	228.5	St.10 WT nach VE
IN 2	E58.5	228.6	St.10 Reserve
IN 3	E58.6	228.7	St.10 Reserve
IN 4	E58.7	228.8	St.10 Reserve

Station 10

ASI-Bus 2 70.1

Slave 23 -69A7

ASI - Modul
2 Eing.24V DC
2 Ausg. Pneumatik

IN 1	E59.0	228.1	St.10 HP10 unten
IN 2	E59.1	228.2	St.10 HP10 oben
Out 3	A59.2	228.3	St.10 HP10 senken
Out 4	A59.3	228.3	St.10 HP10 heben

Station 10

Slave 22 -69A8

ASI - Modul
2 Eing.24V DC
2 Ausg. Pneumatik

IN 1	E59.4	228.5	St.10 Klemmung auf
IN 2	E59.5	228.6	St.10 Klemmung zu
Out 3	A59.6	228.6	St.10 Klemmung öffne
Out 4	A59.7	228.7	St.10 Klemmung schli

Station 10

ASI-Bus Verlegung nach Örtlichen Gegebenheiten

		19.09.01	Ratz	Datum	13.11.00	Motor-Montagelinie	GEFEG	Westphal GmbH	Übersicht ASI-Bus 2 = +
				Bearb.	Gernard			Celle 05141 / 9551-0	
				Gepr.					Zeichnungsnr.: P000900
Zust.	Änderung	Datum	Name	Norm		Urspr. WSCAD 4.1 Ers.f	Ers.d		Blatt 69 von 954 Bl.

0	1	2	3	4	5	6	7	8	9

69.8 ASI-Bus 2

Slave 25 -70A1

13 19 1 7

24V 0V	ASI-	ASI+	ASI - Modul 4 Eing.24V DC 4 Ausg.24V DC
8 2	E60.0 +	229.1	Sl.6 USS B Bereit ~~St.10 Reserve~~
9 3	E60.1 +	229.2	" Fehler ~~St.10 Reserve~~ 10
11 5	E60.2 +	229.3	" 10 ~~St.10 Reserve~~ G5
12 6	E60.3 +	229.4	" G5 ~~St.10 Reserve~~
14 20	A60.0 -	229.5	Sl.6 USS Reset ~~St.10 Reserve~~
15 21	A60.1 -	229.5	— " — Start ~~St.10 Reserve~~
17 23	A60.2 -	229.6	St.10 Reserve
18 24	A60.3 -	229.7	St.10 Reserve

Station 10

Slave 24 -70A2

ASI			ASI - Modul 2 Eing.24V DC 2 Ausg. Pneumatik
IN 1	E60.4	231.1	St.11 WT nach VVE
IN 2	E60.5	231.2	St.11 WT in Position
Out 3	A60.6	231.3	St.11 VVE öffnen
Out 4	A60.7	231.3	St.11 VE1 öffnen

Station 11

Slave 27 -70A3

ASI			ASI - Modul 2 Eing.24V DC 2 Ausg. Pneumatik
IN 1	E61.0	231.5	St.11 WT in Position
IN 2	E61.1	231.6	St.11 WT nach VE2
Out 3	A61.2	231.6	St.11 VE2 öffnen
Out 4	A61.3	231.7	St.11 Reserve

Station 11

Slave 26 -70A4

ASI			ASI - Modul 2 Eing.24V DC 2 Ausg. Pneumatik
IN 1	E61.4	231.1	St.11 HP11 unten
IN 2	E61.5	231.2	St.11 HP11 oben
Out 3	A61.6	231.3	St.11 HP11 senken
Out 4	A61.7	231.3	St.11 HP11 heben

Station 11

Slave 29 -70A5

ASI			ASI - Modul 2 Eing.24V DC 2 Ausg. Pneumatik
IN 1	E62.0	231.5	St.11 Klemmung auf
IN 2	E62.1	231.6	St.11 Klemmung zu
Out 3	A62.2	231.6	St.11 Klemmung öffne
Out 4	A62.3	231.7	St.11 Klemmung schli

Station 11

ASI-Bus 2 70.1

Slave 28 -70A6

13 19 1 7

24V 0V	ASI-	ASI+	ASI - Modul 4 Eing.24V DC 4 Ausg.24V DC
8 2	E62.4 +	232.1	St.11 Reserve
9 3	E62.5 +	232.2	St.11 Reserve
11 5	E62.6 +	232.3	St.11 Reserve
12 6	E62.7 +	232.4	St.11 Reserve
14 20	A62.4 -	232.5	St.11 Reserve
15 21	A62.5 -	232.5	St.11 Reserve
17 23	A62.6 -	232.6	St.11 Reserve
18 24	A62.7 -	232.7	St.11 Reserve

Station 11

Slave 30

Reserve

Slave 31

Reserve

ASI-Bus Verlegung nach Örtlichen Gegebenheiten

		19.09.01	Ratz	Datum	13.11.00	Motor-Montagelinie	GEFEG	Westphal GmbH	Übersicht ASI-Bus 2	=
				Bearb.	Gernard			Celle 05141 / 9551-0		+
				Gepr.					Zeichnungsnr.: P000900	Blatt 70
Zust.	Änderung	Datum	Name	Norm		Urspr. WSCAD 4.1 Ers.f	Ers.d			von 954 Bl.

0	1	2	3	4	5	6	7	8	9

51.2 ASI-Bus 3.

Slave 01 -71A1

ASI - Modul
2 Eing.24V DC
2 Ausg. Pneumatik

IN 1	E64.0	234.1	St.12 WT nach VVE
IN 2	E64.1	234.2	St.12 WT in Position
Out 3	A64.2	234.3	St.12 VVE öffnen
Out 4	A64.3	234.3	St.12 VE1 öffnen

Station 12

Slave 03 -71A2

ASI - Modul
2 Eing.24V DC
2 Ausg. Pneumatik

IN 1	E65.0	234.5	St.12 WT in Position
IN 2	E65.1	234.6	St.12 WT nach VE2
Out 3	A65.2	234.6	St.12 VE2 öffnen
Out 4	A65.3	234.7	St.12 Reserve

Station 12

Slave 02 -71A3

ASI - Modul
2 Eing.24V DC
2 Ausg. Pneumatik

IN 1	E65.4	234.1	St.12 HP12 unten
IN 2	E65.5	234.2	St.12 HP12 oben
Out 3	A65.6	234.3	St.12 HP12 senken
Out 4	A65.7	234.3	St.12 HP12 heben

Station 12

Slave 05 -71A4

ASI - Modul
2 Eing.24V DC
2 Ausg. Pneumatik

IN 1	E66.0	236.1	St.13 WT vor VVE
IN 2	E66.1	236.2	St.13 WT nach VVE
Out 3	A66.2	236.3	St.13 VVE öffnen
Out 4	A66.3	236.3	St.13 Reserve

Station 13

Slave 04 -71A5

ASI - Modul
2 Eing.24V DC
2 Ausg. Pneumatik

IN 1	E66.4	236.5	St.13 WT in Position
IN 2	E66.5	236.6	St.13 WT nach VE
Out 3	A66.6	236.6	St.13 VE öffnen
Out 4	A66.7	236.7	St.13 Reserve

Station 13

Slave 06 -71A6

ASI - Modul
2 Eing.24V DC
2 Ausg. Pneumatik

IN 1	E67.0	236.1	St.13 HP13 unten
IN 2	E67.1	236.2	St.13 HP13 oben
Out 3	A67.2	236.3	St.13 HP13 senken
Out 4	A67.3	236.3	St.13 HP13 heben

Station 13

ASI-Bus 3 72.1

Slave 07 -71A7

ASI - Modul
2 Eing.24V DC
2 Ausg. Pneumatik

IN 1	E67.4	238.1	St.14 WT nach VE vor
IN 2	E67.5	238.2	St.14 WT in Position
Out 3	A67.6	238.3	St.14 VE vor HQE9 öf
Out 4	A67.7	238.3	St.14 VVE öffnen

Station 14

Slave 09 -71A8

ASI - Modul
2 Eing.24V DC
2 Ausg. Pneumatik

IN 1	E68.0	238.5	St.14 WT aus HQE9 au
IN 2	E68.1	238.6	St.14 WT aus HQE9 au
Out 3	A68.2	238.6	St.14 HQE9 senken
Out 4	A68.3	238.7	St.14 HQE9 heben

Station 14

Slave 08 -71A9

ASI - Modul
2 Eing.24V DC
2 Ausg. Pneumatik

IN 1	E68.4	238.1	St.14 WT nach VVE HD
IN 2	E68.5	238.2	St.14 WT in Position
Out 3	A68.6	238.3	St.14 VVE HD1 öffnen
Out 4	A68.7	238.3	St.14 VE HD1 öffnen

Station 14

ASI-Bus Verlegung nach Örtlichen Gegebenheiten

		19.09.01	Ratz	Datum	13.11.00	Motor-Montagelinie	GEFEG	Westphal GmbH	Übersicht ASI-Bus 3 = +
				Bearb.	Gernard			Celle 05141 / 9551-0	
				Gepr.					Zeichnungsnr.: P000900
Zust.	Änderung	Datum	Name	Norm		Urspr. WSCAD 4.1 Ers.f	Ers.d		Blatt 71 von 954 Bl.

0	1	2	3	4	5	6	7	8	9

71.8 ASI-Bus 3

Slave 11 -72A1

ASI - Modul
2 Eing.24V DC
2 Ausg. Pneumatik

IN 1	E69.0	238.5	St.14 HD1 unten
IN 2	E69.1	238.6	St.14 HD1 oben
Out 3	A69.2	238.6	St.14 HD1 senken
Out 4	A69.3	238.7	St.14 HD1 heben

Station 14

Slave 10 -72A2

ASI - Modul
2 Eing.24V DC
2 Ausg. Pneumatik

IN 1	E69.4	239.1	St.14 HD1 0 Grad
IN 2	E69.5	239.2	St.14 HD1 90 Grad
Out 3	A69.6	239.3	St.14 HD1 0 Grad dre
Out 4	A69.7	239.3	St.14 HD1 90 Grad dr

Station 14

Slave 13 -72A3

ASI - Modul
4 Eing.24V DC

IN 1	E70.0	239.5	St.14 WT nach VE HD1
IN 2	E70.1	239.6	St.14 WT nach VVE
IN 3	E70.2	239.7	St.14 WT in Pos. VE1
IN 4	E70.3	239.8	St.14 WT nach VE1

Station 14

Slave 12 -72A4

ASI - Modul
2 Eing.24V DC
2 Ausg. Pneumatik

IN 1	E70.4	239.1	St.14 WT in Pos. VE2
IN 2	E70.5	239.2	St.14 WT nach VE2
Out 3	A70.6	239.3	St.14 VE1 öffnen
Out 4	A70.7	239.3	St.14 VE2 öffnen

Station 14

Slave 15 -72A5

ASI - Modul
2 Eing.24V DC
2 Ausg. Pneumatik

IN 1	E71.0	239.5	St.14 HP14 unten
IN 2	E71.1	239.6	St.14 (HP14 oben)
Out 3	A71.2	239.6	St.14 HP14 senken
Out 4	A71.3	239.7	St.14 HP14 heben

Station 14

ASI-Bus 3 73.1

Slave 16 -72A7

ASI - Modul
4 Eing.24V DC
4 Ausg.24V DC

8	E72.0	240.1	St.14 Taster i.O.
2	+		
9	E72.1	240.2	St.14 Taster n.i.O.
3	+		
11	E72.2	240.3	St.14 Taster Schnell
5	+		
12	E72.3	240.4	St.14 Ein
6	+		
14	A72.0	240.5	St.14 Reserve
20	-		
15	A72.1	240.5	St.14 Reserve
21	-		
17	A72.2	240.6	St.14 Reserve
23	-		
18	A72.3	240.7	St.14 Reserve
24	-		

Station 14

Slave 14 -72A6

ASI - Modul
2 Eing.24V DC
2 Ausg. Pneumatik

IN 1	E71.4	240.1	St.14 Klemmung auf
IN 2	E71.5	240.2	St.14 Klemmung zu
Out 3	A71.6	240.3	St.14 Klemmung öffne
Out 4	A71.7	240.3	St.14 Klemmung schli

Station 14

ASI-Bus Verlegung nach Örtlichen Gegebenheiten

		19.09.01	Ratz	Datum	13.11.00	Motor-Montagelinie	GEFEG	Westphal GmbH	Übersicht ASI-Bus 3
				Bearb.	Gernard			Celle 05141 / 9551-0	
				Gepr.					Zeichnungsnr.: P000900
Zust.	Änderung	Datum	Name	Norm		Urspr. WSCAD 4.1	Ers.f	Ers.d	Blatt 72 von 954 Bl.

0	1	2	3	4	5	6	7	8	9

72.8 ASI-Bus 3

Slave 18 -73A1

ASI - Modul
2 Eing.24V DC
2 Ausg. Pneumatik

IN 1	E72.4	242.1	WT nach VE vor Kurve
IN 2	E72.5	242.2	WT aus Kurve_3 ausge
Out 3	A72.6	242.3	VE vor Kurve_3 öffne
Out 4	A72.7	242.3	Kurve_3 Reserve

Kurve 3

Slave 17 -73A2

ASI - Modul
2 Eing.24V DC
2 Ausg. Pneumatik

IN 1	E73.0	244.1	St.15 WT nach VVE
IN 2	E73.1	244.2	St.15 WT in Pos. VE1
Out 3	A73.2	244.3	St.15 VVE öffnen
Out 4	A73.3	244.3	St.15 VE1 öffnen

Station 15

Slave 20 -73A3

ASI - Modul
4 Eing.24V DC

IN 1	E73.4	244.5	St.15 WT nach VE1
IN 2	E73.5	244.6	St.15 WT nach VVE HD
IN 3	E73.6	244.7	St.15 WT vor VE HQE1
IN 4	E73.7	244.8	St.15 WT nach VE HQE

Station 15

Slave 19 -73A4

ASI - Modul
2 Eing.24V DC
2 Ausg. Pneumatik

IN 1	E74.0	244.1	St.15 WT in Pos. VE2
IN 2	E74.1	244.2	St.15 WT nach VE2
Out 3	A74.2	244.3	St.15 VE2 öffnen
Out 4	A74.3	244.3	St.15 Reserve

Station 15

Slave 22 -73A5

ASI - Modul
2 Eing.24V DC
2 Ausg. Pneumatik

IN 1	E74.4	244.5	St.15 HP15 unten
IN 2	E74.5	244.6	St.15 HP15 oben
Out 3	A74.6	244.6	St.15 HP15 senken
Out 4	A74.7	244.7	St.15 HP15 heben

Station 15

ASI-Bus 3 74.1

Slave 23 -73A7

13 19 24V 0V | 1 ASI- | 7 ASI+

ASI - Modul
4 Eing.24V DC
4 Ausg.24V DC

8 / 2	E75.4 +	245.1	St.15 Taster i.O.
9 / 3	E75.5 +	245.2	St.15 Taster n.i.O.
11 / 5	E75.6 +	245.3	St.15 Taster Schnell
12 / 6	E75.7 +	245.4	St.15: Ein
14 / 20	A75.4 -	245.5	St.15 Reserve
15 / 21	A75.5 -	245.5	St.15 Reserve
17 / 23	A75.6 -	245.6	St.15 Reserve
18 / 24	A75.7 -	245.7	St.15 Reserve

Station 15

Slave 21 -73A6

ASI - Modul
2 Eing.24V DC
2 Ausg. Pneumatik

IN 1	E75.0	245.1	St.15 Klemmung auf
IN 2	E75.1	245.2	St.15 Klemmung zu
Out 3	A75.2	245.3	St.15 Klemmung öffne
Out 4	A75.3	245.3	St.15 Klemmung schli

Station 15

ASI-Bus Verlegung nach Örtlichen Gegebenheiten

		19.09.01	Ratz	Datum	13.11.00	Motor-Montagelinie	GEFEG	Westphal GmbH	Übersicht ASI-Bus 3	=
				Bearb.	Gernard			Celle 05141 / 9551-0		+
				Gepr.					Zeichnungsnr.: P000900	Blatt 73
Zust.	Änderung	Datum	Name	Norm		Urspr. WSCAD 4.1	Ers.f	Ers.d		von 954 Bl.

0	1	2	3	4	5	6	7	8	9

73.8 ASI-Bus 3

Slave 25 -74A1

ASI - Modul
2 Eing.24V DC
2 Ausg. Pneumatik

IN 1	E76.0	246.1	St.15 WT in Position
IN 2	E76.1	246.2	St.15 WT nach VE HD2
Out 3	A76.2	246.3	St.15 VVE HD2 öffnen
Out 4	A76.3	246.3	St.15 VE HD2 öffnen

Station 15

Slave 24 -74A2

ASI - Modul
2 Eing.24V DC
2 Ausg. Pneumatik

IN 1	E76.4	246.5	St.15 HD2 unten
IN 2	E76.5	246.6	St.15 HD2 oben
Out 3	A76.6	246.6	St.15 HD2 senken
Out 4	A76.7	246.7	St.15 HD2 heben

Station 15

Slave 27 -74A3

ASI - Modul
2 Eing.24V DC
2 Ausg. Pneumatik

IN 1	E77.0	246.1	St.15 HD2 0 Grad
IN 2	E77.1	246.2	St.15 HD2 90 Grad
Out 3	A77.2	246.3	St.15 HD2 0 Grad dre
Out 4	A77.3	246.3	St.15 HD2 90 Grad dr

Station 15

Slave 28

Reserve

Slave 26 -74A4

ASI - Modul
2 Eing.24V DC
2 Ausg. Pneumatik

IN 1	E77.4	246.5	St.15 WT vor VE HQE1
IN 2	E77.5	246.6	St.15 WT nach VE HQE
Out 3	A77.6	246.6	St.15 VE HQE10 öffne
Out 4	A77.7	246.7	St.15 VE HQE10 öffne

Station 15

Slave 29 -74A5

ASI - Modul
2 Eing.24V DC
2 Ausg. Pneumatik

IN 1	E78.0	247.1	St.15 Wippe an HQE10
IN 2	E78.1	247.2	St.15 Reserve
Out 3	A78.2	247.3	St.15 Reserve
Out 4	A78.3	247.3	St.15 HQE10 heben

Station 15

ASI-Bus 3 74.1

Slave 31

Reserve

Slave 30

Reserve

ASI-Bus Verlegung nach Örtlichen Gegebenheiten

		19.09.01	Ratz	Datum	13.11.00	Motor-Montagelinie	GEFEG	Westphal GmbH	Übersicht ASI-Bus 3 = +
				Bearb.	Gernard			Celle 05141 / 9551-0	
				Gepr.					Zeichnungsnr.: P000900
Zust.	Änderung	Datum	Name	Norm		Urspr. WSCAD 4.1	Ers.f	Ers.d	Blatt 74 von 954 Bl.

132
80

0	1	2	3	4	5	6	7	8	9

51.6 ASI-Bus 4.

Slave 01 -75A1

ASI - Modul
2 Eing.24V DC
2 Ausg. Pneumatik

IN 1	E80.0	249.1	St.16 WT nach VVE
IN 2	E80.1	249.2	Res.
Out 3	A80.2	249.3	St.16 VVE öffnen
Out 4	A80.3	249.3	St.16 Reserve

Station 16

Slave 03 -75A2

ASI - Modul
2 Eing.24V DC
2 Ausg. Pneumatik

IN 1	E81.0	249.5	St.16 WT in Position
IN 2	E81.1	249.6	St.16 WT nach VE
Out 3	A81.2	249.6	St.16 VE öffnen
Out 4	A81.3	249.7	St.16 Reserve

Station 16

Slave 02 -75A3

ASI - Modul
2 Eing.24V DC
2 Ausg. Pneumatik

IN 1	E81.4	249.1	St.16 HP16 unten
IN 2	E81.5	249.2	St.16 HP16 oben
Out 3	A81.6	249.3	St.16 HP16 senken
Out 4	A81.7	249.3	St.16 HP16 heben

Station 16

Slave 05 -75A4

ASI - Modul
2 Eing.24V DC
2 Ausg. Pneumatik

IN 1	E82.0	251.1	St.17 WT nach VVE
IN 2	E82.1	251.2	St.17 Res.
Out 3	A82.2	251.3	St.17 VVE öffnen
Out 4	A82.3	251.3	St.17 Reserve

Station 17

Slave 04 -75A5

ASI - Modul
2 Eing.24V DC
2 Ausg. Pneumatik

IN 1	E82.4	251.5	St.17 WT in Position
IN 2	E82.5	251.6	St.17 WT nach VE
Out 3	A82.6	251.6	St.17 VE öffnen
Out 4	A82.7	251.7	St.17 Reserve

Station 17

ASI-Bus 4 76.1

Slave 06 -75A7

ASI - Modul
4 Eing.24V DC
4 Ausg.24V DC

24V	0V	ASI-	ASI+	
8	2	E83.4 +	252.1	St.17 Reserve
9	3	E83.5 +	252.2	St.17 Reserve
11	5	E83.6 +	252.3	St.17 Reserve
12	6	E83.7 +	252.4	St.17 Reserve
14	20	A83.4 -	252.5	St.17 Reserve
15	21	A83.5 -	252.5	St.17 Reserve
17	23	A83.6 -	252.6	St.17 Reserve
18	24	A83.7 -	252.7	St.17 Reserve

Station 17

Slave 07 -75A6

ASI - Modul
2 Eing.24V DC
2 Ausg. Pneumatik

IN 1	E83.0	251.1	St.17 HP17 unten
IN 2	E83.1	251.2	St.17 HP17 oben
Out 3	A83.2	251.3	St.17 HP17 senken
Out 4	A83.3	251.3	St.17 HP17 heben

Station 17

ASI-Bus Verlegung nach Örtlichen Gegebenheiten

		19.09.01	Ratz	Datum	13.11.00	Motor-Montagelinie	GEFEG	Westphal GmbH	Übersicht ASI-Bus 4 = +
				Bearb.	Gernard			Celle 05141 / 9551-0	
				Gepr.					Zeichnungsnr.: P000900
Zust.	Änderung	Datum	Name	Norm		Urspr. WSCAD 4.1	Ers.f	Ers.d	Blatt 75 von 954 Bl.

0	1	2	3	4	5	6	7	8	9

75.8 ASI-Bus 4

Slave 09 -76A1

ASI - Modul
2 Eing.24V DC
2 Ausg. Pneumatik

IN 1	E84.0	254.1	St.18 WT nach VVE
IN 2	E84.1	254.2	St.18 WT in Position
Out 3	A84.2	254.3	St.18 VVE öffnen
Out 4	A84.3	254.3	St.18 VE1 öffnen

Station 18

Slave 08 -76A2

ASI - Modul
2 Eing.24V DC
2 Ausg. Pneumatik

IN 1	E84.4	254.5	St.18 WT in Position
IN 2	E84.5	254.6	St.18 WT nach VE2
Out 3	A84.6	254.6	St.18 VE2 öffnen
Out 4	A84.7	254.7	St.18 Reserve

Station 18

Slave 11 -76A3

ASI - Modul
4 Eing.24V DC
4 Ausg.24V DC

8	E85.0	255.1	St.18 Reserve
2	+		
9	E85.1	255.2	St.18 Reserve
3	+		
11	E85.2	255.3	St.18 Reserve
5	+		
12	E85.3	255.4	St.18 Reserve
6	+		
14	A85.0	255.5	St.18 Reserve
20	-		
15	A85.1	255.5	St.18 Reserve
21	-		
17	A85.2	255.6	St.18 Reserve
23	-		
18	A85.3	255.7	St.18 Reserve
24	-		

Station 18

Taster St.20-21
Nacharbeit
St. 11, St. 10

Slave 10 -76A4

ASI - Modul
2 Eing.24V DC
2 Ausg. Pneumatik

IN 1	E85.4	257.1	St.19 WT nach VVE
IN 2	E85.5	257.2	St.19 WT in Position
Out 3	A85.6	257.3	St.19 VVE öffnen
Out 4	A85.7	257.3	St.19 VE1 öffnen

Station 19

Slave 13 -76A5

ASI - Modul
2 Eing.24V DC
2 Ausg. Pneumatik

IN 1	E86.0	257.5	St.19 WT in Position
IN 2	E86.1	257.6	St.19 WT nach VE2
Out 3	A86.2	257.6	St.19 VE2 öffnen
Out 4	A86.3	257.7	St.19 Reserve

Station 19

ASI-Bus 4 77.1

ASI-Bus Verlegung nach Örtlichen Gegebenheiten

		19.09.01	Ratz	Datum	13.11.00	Motor-Montagelinie	GEFEG	Westphal GmbH	Übersicht ASI-Bus 4
				Bearb.	Gernard			Celle 05141 / 9551-0	
				Gepr.					Zeichnungsnr.: P000900
Zust.	Änderung	Datum	Name	Norm		Urspr. WSCAD 4.1	Ers.f	Ers.d	Blatt 76 von 954 Bl.

0	1	2	3	4	5	6	7	8	9

76.8 ASI-Bus 4

Slave 12 -77A1

ASI - Modul
2 Eing.24V DC
2 Ausg. Pneumatik

IN 1	E86.4	259.1	St.20 WT nach VE vor
IN 2	E86.5	259.2	St.20 WT in Position
Out 3	A86.6	259.3	St.20 VE vor HQE11 ö
Out 4	A86.7	259.3	St.20 Reserve

Station 20

Slave 15 -77A2

ASI - Modul
2 Eing.24V DC
2 Ausg. Pneumatik

IN 1	E87.0	259.5	St.20 WT aus HQE11 a
IN 2	E87.1	259.6	St.20 WT aus HQE11 a
Out 3	A87.2	259.6	St.20 HQE11 senken
Out 4	A87.3	259.7	St.20 HQE11 heben

Station 20

Slave 14 -77A3

ASI - Modul
2 Eing.24V DC
2 Ausg. Pneumatik

IN 1	E87.4	259.1	St.20 WT nach VE vor
IN 2	E87.5	259.2	St.20 Wippe an HQE12
Out 3	A87.6	259.3	St.20 VE vor HQE12 ö
Out 4	A87.7	259.3	St.20 HQE12 heben

Station 20

Slave 17 -77A4

ASI - Modul
2 Eing.24V DC
2 Ausg. Pneumatik

IN 1	E88.0	259.5	St.20 WT nach VE vor
IN 2	E88.1	259.6	St.20 WT in Position
Out 3	A88.2	259.6	St.20 VE vor HQE13 ö
Out 4	A88.3	259.7	St.20 HQE13 heben

Station 20

Slave 16 -77A5

ASI - Modul
4 Eing.24V DC

IN 1	E88.4	260.1	St.20 WT aus HQE12 a
IN 2	E88.5	260.2	St.20 WT vor VE vor
IN 3	E88.6	260.3	St.20 WT nach VE vor
IN 4	E88.7	260.4	St.20 WT vor VE HQE1

Station 20

Slave 19 -77A6

ASI - Modul
2 Eing.24V DC
2 Ausg. Pneumatik

IN 1	E89.0	260.5	St.20 WT nach VE HQE
IN 2	E89.1	260.6	St.20 Wippe an HQE14
Out 3	A89.2	260.6	St.20 VE vor HQE14 H
Out 4	A89.3	260.7	St.20 VE vor HQE14 Q

Station 20

ASI-Bus 4 78.1

Slave 18 -77A7

ASI - Modul
2 Eing.24V DC
2 Ausg. Pneumatik

IN 1	E89.4	260.1	St.20 Reserve
IN 2	E89.5	260.2	St.20 Reserve
Out 3	A89.6	260.3	St.20 Reserve
Out 4	A89.7	260.3	St.20 HQE14 heben

Station 20

Slave 21 -77A8

ASI - Modul
2 Eing.24V DC
2 Ausg. Pneumatik

IN 1	E90.0	261.1	St.21 WT nach VVE
IN 2	E90.1	261.2	St.20 WT in Position
Out 3	A90.2	261.3	St.20 Reserve
Out 4	A90.3	261.3	St.20 Reserve

Station 20

Slave 20 -77A9

ASI - Modul
4 Eing.24V DC

IN 1	E90.4	261.5	St.18 WT vor VVE
IN 2	E90.5	261.6	St.19 WT vor VVE
IN 3	E90.6	261.7	St.20 Reserve
IN 4	E90.7	261.8	St.20 Reserve

Station 20

ASI-Bus Verlegung nach Örtlichen Gegebenheiten

		19.09.01	Ratz	Datum	13.11.00	Motor-Montagelinie	GEFEG	Westphal GmbH	Übersicht ASI-Bus 4	=
				Bearb.	Gernard			Celle 05141 / 9551-0		+
				Gepr.					Zeichnungsnr.: P000900	Blatt 77
Zust.	Änderung	Datum	Name	Norm		Urspr. WSCAD 4.1 Ers.f	Ers.d			von 954 Bl.

0	1	2	3	4	5	6	7	8	9

77.8 ASI-Bus 4

Slave 23 -78A1

ASI - Modul
2 Eing.24V DC
2 Ausg. Pneumatik

IN 1	E91.0	261.1	St.20 HP20 unten
IN 2	E91.1	261.2	St.20 HP20 oben
Out 3	A91.2	261.3	St.20 HP20 senken
Out 4	A91.3	261.3	St.20 HP20 heben

Station 20

Slave 22 -78A2

ASI - Modul
2 Eing.24V DC
2 Ausg. Pneumatik

IN 1	E91.4	261.5	St.20 Klemmung auf
IN 2	E91.5	261.6	St.20 Klemmung zu
Out 3	A91.6	261.6	St.20 Klemmung öffne
Out 4	A91.7	261.7	St.20 Klemmung schli

Station 20

Slave 25 -78A3

ASI - Modul
4 Eing.24V DC
4 Ausg.24V DC

8	E92.0	262.1	St.20 Taster i.O.
2	+		
9	E92.1	262.2	St.20 Taster n.i.O.
3	+		
11	E92.2	262.3	St.20 AS-Seite beleg
5	+		
12	E92.3	262.4	St.20 BS-Seite beleg
6	+		
14	A92.0	262.5	St.20 Reserve
20	-		
15	A92.1	262.5	St.20 Reserve
21	-		
17	A92.2	262.6	St.20 Reserve
23	-		
18	A92.3	262.7	St.20 Reserve
24	-		

Station 20

Slave 24 -78A4

ASI - Modul
2 Eing.24V DC
2 Ausg. Pneumatik

IN 1	E92.4	264.1	St.21 WT in Position
IN 2	E92.5	264.2	St.21 WT in Position
Out 3	A92.6	264.3	St.21 VE1 Rüsten öff
Out 4	A92.7	264.3	St.21 VE2 öffnen

Station 21

Slave 27 -78A5

ASI - Modul
4 Eing.24V DC

IN 1	E93.0	264.5	St.21 WT nach VE2
IN 2	E93.1	264.6	St.21 WT nach VE-Rüs
IN 3	E93.2	264.7	St.21 Reserve
IN 4	E93.3	264.8	St.21 Reserve

Station 21

ASI-Bus 4 79.1

Slave 26 -78A6

ASI - Modul
2 Eing.24V DC
2 Ausg. Pneumatik

IN 1	E93.4	264.1	St.21 HP21 unten
IN 2	E93.5	264.2	St.21 HP21 oben
Out 3	A93.6	264.3	St.21 HP21 senken
Out 4	A93.7	264.3	St.21 HP21 heben

Station 21

Slave 29 -78A7

ASI - Modul
2 Eing.24V DC
2 Ausg. Pneumatik

IN 1	E94.0	264.5	St.21 Klemmung auf
IN 2	E94.1	264.6	St.21 Klemmung zu
Out 3	A94.2	264.6	St.21 Klemmung öffne
Out 4	A94.3	264.7	St.21 Klemmung schli

Station 21

ASI-Bus Verlegung nach Örtlichen Gegebenheiten

		19.09.01	Ratz	Datum	13.11.00	Motor-Montagelinie	GEFEG	Westphal GmbH	Übersicht ASI-Bus 4	= +
				Bearb.	Gernard			Celle 05141 / 9551-0		
				Gepr.					Zeichnungsnr.: P000900	Blatt 78
Zust.	Änderung	Datum	Name	Norm		Urspr. WSCAD 4.1	Ers.f	Ers.d		von 954 Bl.

0	1	2	3	4	5	6	7	8	9

78.8 ASI-Bus 4 — ASI-Bus 4 79.1

Slave 28 -79A1

Slave 31

Slave 30

Reserve

Reserve

24V 0V (13 19)		ASI- (1)	ASI+ (7)	ASI - Modul 4 Eing.24V DC 4 Ausg.24V DC
8 2	E94.4 +		265.1	St.21 Taster i.O.
9 3	E94.5 +		265.2	St.21 Taster n.i.O.
11 5	E94.6 +		265.3	St.21 AS-Seite beleg
12 6	E94.7 +		265.4	St.21 BS-Seite beleg
14 20	A94.4 -		265.5	St.21 Reserve
15 21	A94.5 -		265.5	St.21 Reserve
17 23	A94.6 -		265.6	St.21 Reserve
18 24	A94.7 -		265.7	St.21 Reserve

Station 21

94
52
146

ASI-Bus Verlegung nach Örtlichen Gegebenheiten

		19.09.01	Ratz	Datum	13.11.00	Motor-Montagelinie		GEFEG	Westphal GmbH	Übersicht ASI-Bus 4	= +
				Bearb.	Gernard				Celle 05141 / 9551-0		
				Gepr.						Zeichnungsnr.: P000900	Blatt 79
Zust.	Änderung	Datum	Name	Norm		Urspr. WSCAD 4.1	Ers.f	Ers.d			von 954 Bl.

0	1	2	3	4	5	6	7	8	9

60.8 Profibus — Profibus 81.1

A B A B

60.8 24V7F1
60.8 0V7F1
7.2 24V7F2

-1A1

Interface IM 151	1L+ 1M	DP	10 DP-Adr.	2	6	3	7	4	8

-1A2	ET200S Powermodul TM-P	L1	L1	M	M	AUX	AUX

-1A3		ET 200S Digitaleingabe 4 DI	
1	E10.0	130.1	St.01: Vorwahl Hand
3	A4		
5	E10.1	130.2	St.01: Start
7	A3		
2	E10.2	130.3	St.01: Stop HbTE
4	A8		
6	E10.3	130.4	St.01: Störung Quit
8	A7		

-1A4		ET 200S Digitaleingabe 4 DI	
1	E10.4	130.5	St.01: Grundstellun
3	A4		
5	E10.5	130.6	St.01: Not-Halt
7	A3		
2	E10.6	130.7	St.01: Schutztür of
4	A8		
6	E10.7	130.8	St.01: Druckluft i.
8	A7		

-1A5		ET 200S Digitaleingabe 4 DI	
1	E11.0	131.1	St.01: Handpult 1 g
3	A4		
5	E11.1	131.2	St.01: Handpult 2 g
7	A3		
2	E11.2	131.3	St.01: Nietstempel
4	A8		
6	E11.3	131.4	St.01: Nietstempel
8	A7		

-1A6		ET 200S Digitaleingabe 4 DI	
1	E11.4	131.5	St.01: Nietstempel
3	A4		
5	E11.5	131.6	St.01: Nietstempel
7	A3		
2	E11.6	131.7	St.01:
4	A8		
6	E11.7	131.8	St.01:
8	A7		

-1A9		ET 200S Digitalausgabe 4DO	
1	A10.0	135.1	St.01: LM Start
3			
5	A10.1	135.2	St.01: LM Grundstel
7			
2	A10.2	135.3	St.01: LM Störung
4			
6	A10.3	135.4	St.01:
8			

Station 01

7.2 24V7F3
7.2 0V7F3

-1A11	ET200S Powermodul TM-P	L1	L1	M	M	AUX	AUX

-1A12		ET 200S Digitalausgabe 4DO	
1	A11.0	136.1	St.01: Nietstempel
3			
5	A11.1	136.2	St.01: Nietstempel
7			
2	A11.2	136.3	St.01:
4			
6	A11.3	136.4	St.01: Druckluft EI
8			

Station 01

A B A B

60.8 24V7F4
60.8 0V7F4
7.3 24V7F5
0V7F4 141.4

-2A1

Interface IM 151	1L+ 1M	DP	11 DP-Adr.	2	6	3	7	4	8

-2A2	ET200S Powermodul TM-P	L1	L1	M	M	AUX	AUX

-2A3		ET 200S Digitaleingabe 4 DI	
1	E13.0	140.1	St.02: Vorwahl Hand
3	A4		
5	E13.1	140.2	St.02: Start
7	A3		
2	E13.2	140.3	St.02: Stop HbTE
4	A8		
6	E13.3	140.4	St.02: Störung Quit
8	A7		

-2A4		ET 200S Digitaleingabe 4 DI	
1	E13.4	140.5	St.02: Grundstellun
3	A4		
5	E13.5	140.6	St.02: Not-Halt
7	A3		
2	E13.6	140.7	St.02: Schutztür of
4	A8		
6	E13.7	140.8	St.02:
8	A7		

-2A5		ET 200S Digitaleingabe 4 DI	
1	E14.0	141.1	St.02: Handpult 1 g
3	A4		
5	E14.1	141.2	St.02: Handpult 2 g
7	A3		
2	E14.2	141.3	St.02: Kamera BUSY
4	A8		
6	E14.3	141.4	St.02: Kamera Strob
8	A7		

-2A6		ET 200S Digitaleingabe 4 DI	
1	E14.4	141.5	St.02: Kamera Fenst
3	A4		
5	E14.5	141.6	St.02: Kamera Fenst
7	A3		
2	E14.6	141.7	St.02: Kamera Fenst
4	A8		
6	E14.7	141.8	St.02: Kamera Fenst
8	A7		

-2A9		ET 200S Digitalausgabe 4DO	
1	A13.0	145.1	St.02: LM Start
3			
5	A13.1	145.2	St.02: LM Grundstel
7			
2	A13.2	145.3	St.02: LM Störung
4			
6	A13.3	145.4	St.02: Kamera Trigg
8			

-2A10		ET 200S Digitalausgabe 4DO	
1	A13.4	145.5	St.02: Kamera Progr
3			
5	A13.5	145.6	St.02: Kamera Progr
7			
2	A13.6	145.7	St.02: Kamera Progr
4			
6	A13.7	145.8	St.02: Kamera Progr
8			

7.3 24V7F6 — 24V7F6 149.1
7.3 0V7F6 — 0V7F6 149.1

-2A11	ET200S Powermodul TM-P	L1	L1	M	M	AUX	AUX

-2A12		ET 200S Digitalausgabe 4DO	
1	A14.0	146.1	St.02: Laser-Pointe
3			
5	A14.1	146.2	St.02: Laser-Pointe
7			
2	A14.2	146.3	St.02: Laser-Pointe
4			
6	A14.3	146.4	St.02: Laser-Pointe
8			

Station 02

Station 02

Zust.	Änderung	Datum	Name	Norm				
		19.09.01	Ratz	Datum	13.11.00	Motor-Montagelinie	GEFEG	Westphal GmbH
				Bearb.	Gernard			Celle 05141 / 9551-0
				Gepr.				
						Urspr. WSCAD 4.1	Ers.f	Ers.d

DP-Übersicht Station 01-02

=
+

Zeichnungsnr.: P000900

Blatt 80 von 954 Bl.

0	1	2	3	4	5	6	7	8	9

Profibus — Profibus

7.4 24V7F8
7.4 0V7F8
7.5 24V7F9
0V7F8 151.4

-7A1

Interface IM 151	1L+ 1M	DP	14 DP-Adr.	2 6 3 7 4 8

-7A2	ET200S Powermodul TM-P	L1 L1 M M AUX AUX

-7A3			ET 200S Digitaleingabe 4 DI
1	E16.0	150.1	St.07: Vorwahl Hand
3	A4		
5	E16.1	150.2	St.07: Start
7	A3		
2	E16.2	150.3	St.07: Stop HbTE
4	A8		
6	E16.3	150.4	St.07: Störung Quit
8	A7		

-7A4			ET 200S Digitaleingabe 4 DI
1	E16.4	150.5	St.07: Grundstellun
3	A4		
5	E16.5	150.6	St.07: Not-Halt
7	A3		
2	E16.6	150.7	St.07: Schutztür of
4	A8		
6	E16.7	150.8	St.07:
8	A7		

-7A5			ET 200S Digitaleingabe 4 DI
1	E17.0	151.2	St.07: Handpult 1 g
3	A4		
5	E17.1	151.3	St.07: Handpult 2 g
7	A3		
2	E17.2	151.4	St.07: Kamera BUSY
4	A8		
6	E17.3	151.5	St.07: Kamera Strob
8	A7		

-7A6			ET 200S Digitaleingabe 4 DI
1	E17.4	151.6	St.07: Kamera Fenst
3	A4		
5	E17.5	151.7	St.07: Kamera Fenst
7	A3		
2	E17.6	151.8	St.07: Kamera Fenst
4	A8		
6	E17.7	151.1	St.07: Kamera Fenst
8	A7		

-7A9			ET 200S Digitalausgabe 4DO
1	A16.0	155.1	St.07: LM Start
3			
5	A16.1	155.2	St.07: LM Grundstel
7			
2	A16.2	155.3	St.07: LM Störung
4			
6	A16.3	155.4	St.07: Kamera Trigg
8			

Station 07

-7A10			ET 200S Digitalausgabe 4DO
1	A16.4	155.5	St.07: Kamera Progr
3			
5	A16.5	155.6	St.07: Kamera Progr
7			
2	A16.6	155.7	St.07: Kamera Progr
4			
6	A16.7	155.8	St.07: Kamera Progr
8			

7.5 24V7F10 — 24V7F10 159.1
7.5 0V7F10 — 0V7F10 159.1

-7A11	ET200S Powermodul TM-P	L1 L1 M M AUX AUX

-7A12			ET 200S Digitalausgabe 4DO
1	A17.0	156.1	St.07: Laser-Pointe
3			
5	A17.1	156.2	St.07: Laser-Pointe
7			
2	A17.2	156.3	St.07: Laser-Pointe
4			
6	A17.3	156.4	St.07: Laser-Pointe
8			

Station 07

7.6 24V7F12
7.6 0V7F12
7.6 24V7F13

-8A1

Interface IM 151	1L+ 1M	DP	15 DP-Adr.	2 6 3 7 4 8

-8A2	ET200S Powermodul TM-P	L1 L1 M M AUX AUX

-8A3			ET 200S Digitaleingabe 4 DI
1	E19.0	160.1	St.08: Vorwahl Hand
3	A4		
5	E19.1	160.2	St.08: Start
7	A3		
2	E19.2	160.3	St.08: Stop HbTE
4	A8		
6	E19.3	160.4	St.08: Störung Quit
8	A7		

-8A4			ET 200S Digitaleingabe 4 DI
1	E19.4	160.5	St.08: Grundstellun
3	A4		
5	E19.5	160.6	St.08: Not-Halt
7	A3		
2	E19.6	160.7	St.08: Schutztür of
4	A8		
6	E19.7	160.8	St.08: Druckluft i.
8	A7		

Station 08

-8A5			ET 200S Digitaleingabe 4 DI
1	E20.0	161.1	St.08: Handpult 1 g
3	A4		
5	E20.1	161.2	St.08: Handpult 2 g
7	A3		
2	E20.2	161.3	St.08: Unterstützun
4	A8		
6	E20.3	161.4	St.08: Unterstützun
8	A7		

-8A6			ET 200S Digitaleingabe 4 DI
1	E20.4	161.5	St.08: Greifer Y-Ac
3	A4		
5	E20.5	161.6	St.08: Greifer Y-Ac
7	A3		
2	E20.6	161.8	St.08: Greifer Z-Ac
4	A8		
6	E20.7	161.7	St.08: Greifer Z-Ac
8	A7		

-8A7			ET 200S Digitaleingabe 4 DI
1	E21.0	162.1	St.08: Greifer gesc
3	A4		
5	E21.1	162.2	St.08: Greifer offe
7	A3		
2	E21.2	162.3	St.08: Burster Mess
4	A8		
6	E21.3	162.4	St.08: Burster Mess
8	A7		

-8A8			ET 200S Digitaleingabe 4 DI
1	E21.4	162.5	St.08: Einpressmess
3	A4		
5	E21.5	162.6	St.08:
7	A3		
2	E21.6	162.7	St.08:
4	A8		
6	E21.7	162.8	St.08:
8	A7		

-8A9			ET 200S Digitaleingabe 4 DI
1	E22.0	163.1	St.08 <= Palettiere
3	A4		
5	E22.1	163.2	St.08 <= Palettiere
7	A3		
2	E22.2	163.3	St.08 <= Palettiere
4	A8		
6	E22.3	163.4	St.08 <= Palettiere
8	A7		

-8A10			ET 200S Digitalausgabe 4DO
1	A19.0	165.1	St.08: LM Start
3			
5	A19.1	165.2	St.08: LM Grundstel
7			
2	A19.2	165.3	St.08: LM Störung
4			
6	A19.3	165.4	St.08: Achse Netzsc
8			

Station 08

-8A11			ET 200S Digitalausgabe 4DO
1	A19.4	165.5	St.08 => Palettiere
3			
5	A19.5	165.6	St.08 => Palettiere
7			
2	A19.6	165.7	St.08 => Palettiere
4			
6	A19.7	165.8	St.08 => Palettiere
8			

30.8 24V8F14
30.8 0V8F14

-8A12	ET200S Powermodul TM-P	L1 L1 M M AUX AUX

-8A13			ET 200S Digitaleingabe 4 DI
1	E22.4	163.5	St.08:
3	A4		
5	E22.5	163.6	St.08:
7	A3		
2	E22.6	163.7	St.08:
4	A8		
6	E22.7	163.8	St.08:
8	A7		

-8A14			ET 200S Digitaleingabe 4 DI
1	E23.0	164.1	St.08:
3	A4		
5	E23.1	164.2	St.08:
7	A3		
2	E23.2	164.3	St.08:
4	A8		
6	E23.3	164.4	St.08:
8	A7		

-8A15			ET 200S Digitaleingabe 4 DI
1	E23.4	164.5	St.08:
3	A4		
5	E23.5	164.6	St.08:
7	A3		
2	E23.6	164.7	St.08:
4	A8		
6	E23.7	164.8	St.08:
8	A7		

-8A16			ET 200S Digitalausgabe 4DO
1	A20.0	166.1	St.08:
3			
5	A20.1	166.2	St.08:
7			
2	A20.2	166.3	St.08:
4			
6	A20.3	166.4	St.08:
8			

Station 08

		19.09.01	Ratz	Datum	13.11.00	Motor-Montagelinie	GEFEG	Westphal GmbH	DP-Übersicht Station 07-08	=
				Bearb.	Gernard			Celle 05141 / 9551-0		+
				Gepr.					Zeichnungsnr.: P000900	Blatt 81
Zust.	Änderung	Datum	Name	Norm		Urspr. WSCAD 4.1 Ers.f	Ers.d			von 954 Bl.

0	1	2	3	4	5	6	7	8	9

81.8 Profibus — Profibus 83.1

-9A8 auf Blatt 84

-8A17	ET 200S Digitalausgabe 4DO		
1	A20.4	166.5	St.08:
3			
5	A20.5	166.6	St.08:
7			
2	A20.6	166.7	St.08:
4			
6	A20.7	166.8	St.08:
8			

-8A18	ET 200S Digitalausgabe 4DO		
1	A21.0	167.1	St.08: Palettierer
3			
5	A21.1	167.2	St.08:
7			
2	A21.2	167.3	St.08: Achse Regler
4			
6	A21.3	167.4	St.08: Achse Störun
8			

7.7 24V7F14
7.7 0V7F14

-8A19	ET200S Powermodul TM-P	L1 L1 M M AUX AUX

-8A20	ET 200S Digitalausgabe 4DO		
1	A22.0	168.1	St.08: Unterstützun
3			
5	A22.1	168.2	St.08: *Unterstützu
7			
2	A22.2	168.3	St.08: Greifer Y-Ac
4			
6	A22.3	168.4	St.08: *Greifer Y-A
8			

-8A21	ET 200S Digitalausgabe 4DO		
1	A22.4	168.5	St.08: Greifer Z-Ac
3			
5	A22.5	168.6	St.08: Greifer Z-Ac
7			
2	A22.6	168.7	St.08: Greifer ZU
4			
6	A22.7	168.8	St.08: *Greifer AUF
8			

-8A22	ET 200S Digitalausgabe 4DO		
1	A23.0	169.1	St.08: Burster Star
3			
5	A23.1	169.2	St.08: Burster Rese
7			
2	A23.2	169.3	St.08:
4			
6	A23.3	169.4	St.08: Druckluft EI
8			

Station 08

7.7 24V7F15
7.7 0V7F15
7.8 24V7F16

-9A1

Interface IM 151	1L+ 1M DP	16 DP-Adr.	2 6 3 7 4 8

-9A2	ET200S Powermodul TM-P	L1 L1 M M AUX AUX

-9A3	ET 200S Digitaleingabe 4 DI		
1	E24.0	170.1	St.09: Vorwahl Hand
3	A4		
5	E24.1	170.2	St.09: Start
7	A3		
2	E24.2	170.3	St.09: Stop HbTE
4	A8		
6	E24.3	170.4	St.09: Störung Quit
8	A7		

-9A4	ET 200S Digitaleingabe 4 DI		
1	E24.4	170.5	St.09: Grundstellun
3	A4		
5	E24.5	170.6	St.09: Not-Halt
7	A3		
2	E24.6	170.7	St.09: Schutztür of
4	A8		
6	E24.7	170.8	St.09: Druckluft i.
8	A7		

-9A5	ET 200S Digitaleingabe 4 DI		
1	E25.0	171.1	St.09: Handpult 1 g
3	A4		
5	E25.1	171.2	St.09: Handpult 2 g
7	A3		
2	E25.2	171.3	St.09: Druckstößel
4	A8		
6	E25.3	171.4	St.09: Druckstößel
8	A7		

-9A6	ET 200S Digitaleingabe 4 DI		
1	E25.4	171.5	St.09: Winkelstellu
3	A4		
5	E25.5	171.6	St.09: Winkelstellu
7	A3		
2	E25.6	171.7	St.09: Winkelstellu
4	A8		
6	E25.7	171.8	St.09: Kamera Betri
8	A7		

-9A7	ET 200S Digitaleingabe 4 DI		
1	E26.0	172.1	St.09: Kamera Fehle
3	A4		
5	E26.1	172.2	St.09: Kamera Messe
7	A3		
2	E26.2	172.3	St.09: Kamera Messe
4	A8		
6	E26.3	172.4	St.09: Kamera Kompl
8	A7		

Station 09

-9A9	ET 200S Digitalausgabe 4DO		
1	A24.0	175.1	St.09: LM Start
3			
5	A24.1	175.2	St.09: LM Grundstel
7			
2	A24.2	175.3	St.09: LM Störung
4			
6	A24.3	175.4	St.09: Ampel rot Fe
8			

-9A10	ET 200S Digitalausgabe 4DO		
1	A24.4	175.5	St.09: Kamera Reset
3			
5	A24.5	175.6	St.09: Kamera Messe
7			
2	A24.6	175.7	St.09:
4			
6	A24.7	175.8	St.09:
8			

7.8 24V7F17
7.8 0V7F17

-9A11	ET200S Powermodul TM-P	L1 L1 M M AUX AUX

-9A12	ET 200S Digitalausgabe 4DO		
1	A25.0	176.1	St.09: Druckstößel
3			
5	A25.1	176.2	St.09: Druckstößel
7			
2	A25.2	176.3	St.09:
4			
6	A25.3	176.4	St.09: Kamera DI 1
8			

-9A13	ET 200S Digitalausgabe 4DO		
1	A25.4	176.5	St.09: Kamera DI 2
3			
5	A25.5	176.6	St.09: Kamera DI 3
7			
2	A25.6	176.7	St.09: Kamera DI 4
4			
6	A25.7	176.8	St.09: Druckluft EI
8			

Station 09

8.1 24V8F1
8.1 0V8F1
8.2 24V8F2

-10A1

Interface IM 151	1L+ 1M DP	17 DP-Adr.	2 6 3 7 4 8

-10A2	ET200S Powermodul TM-P	L1 L1 M M AUX AUX

-10A3	ET 200S Digitaleingabe 4 DI		
1	E27.0	180.1	St.10: Vorwahl Hand
3	A4		
5	E27.1	180.2	St.10: Start
7	A3		
2	E27.2	180.3	St.10: Stop HbTE
4	A8		
6	E27.3	180.4	St.10: Störung Quit
8	A7		

-10A4	ET 200S Digitaleingabe 4 DI		
1	E27.4	180.5	St.10: Grundstellun
3	A4		
5	E27.5	180.6	St.10: Not-Halt
7	A3		
2	E27.6	180.7	St.10: Schutztür of
4	A8		
6	E27.7	180.8	St.10: Druckluft i.
8	A7		

-10A5	ET 200S Digitaleingabe 4 DI		
1	E28.0	181.1	St.10: Handpult 1 g
3	A4		
5	E28.1	181.2	St.10: Handpult 2 g
7	A3		
2	E28.2	181.3	St.10: Unterstützun
4	A8		
6	E28.3	181.4	St.10: Unterstützun
8	A7		

-10A6	ET 200S Digitaleingabe 4 DI		
1	E28.4	181.5	St.10: Greifer gesc
3	A4		
5	E28.5	181.6	St.10: Greifer offe
7	A3		
2	E28.6	181.7	St.10: Stator drehe
4	A8		
6	E28.7	181.8	St.10: Stator drehe
8	A7		

-10A7	ET 200S Digitaleingabe 4 DI		
1	E29.0	182.1	St.10: Druck Zentri
3	A4		
5	E29.1	182.2	St.10: Zentrierdorn
7	A3		
2	E29.2	182.3	St.10: Staudruck Ze
4	A8		
6	E29.3	182.4	St.10: Greifer gesc
8	A7		

-10A9	ET 200S Digitaleingabe 4 DI		
1	E30.0	184.1	St 10: Achse in Pos
3	A4		
5	E30.1	184.2	St 10: Achse in Pos
7	A3		
2	E30.2	184.3	St 10: Achse in Pos
4	A8		
6	E30.3	184.4	St 10: Achse in Pos
8	A7		

Station 10

		19.09.01	Ratz	Datum	13.11.00	Motor-Montagelinie	GEFEG	Westphal GmbH	DP-Übersicht Station 08-10
				Bearb.	Gernard			Celle 05141 / 9551-0	=
				Gepr.					+
Zust.	Änderung	Datum	Name	Norm		Urspr. WSCAD 4.1 / Ers.f	Ers.d		Zeichnungsnr.: P000900

Blatt 82 von 954 Bl.

0	1	2	3	4	5	6	7	8	9

82.8 Profibus — Profibus 84.1

A B A B

8.2 24V8F4
8.2 0V8F4
8.3 24V8F5

-11A1				
Interface IM 151	1L+ 1M	DP	18 DP-Adr.	2 6 3 7 4 8
-11A2	ET200S Powermodul TM-P			L1 L1 M M AUX AUX

-10A10	ET 200S Digitaleingabe 4 DI		
1	E30.4	184.5	St 10: Achse in Pos
3	A4		
5	E30.5	184.6	St 10: Achse Störun
7	A3		
2	E30.6	184.7	St 10: Achse in Bew
4	A8		
6	E30.7	184.8	St 10: Achse in Pos
8	A7		

-10A11	ET 200S Digitaleingabe 4 DI		
1	E31.0	183.1	St.10 <= Palettiere
3	A4		
5	E31.1	183.2	St.10 <= Palettiere
7	A3		
2	E31.2	183.3	St.10 <= Palettiere
4	A8		
6	E31.3	183.4	St.10 <= Palettiere
8	A7		

-10A12	ET 200S Digitaleingabe 4 DI		
1	E31.4	183.5	St.10 <= Palettiere
3	A4		
5	E31.5	183.6	St.10 <= Palettiere
7	A3		
2	E31.6	183.7	St.10 <= Palettiere
4	A8		
6	E31.7	183.8	St.10 Achse ausser
8	A7		

-10A13	ET 200S Digitalausgabe 4DO		
1	A27.0	185.1	St.10: LM Start
3			
5	A27.1	185.2	St.10: LM Grundstel
7			
2	A27.2	185.3	St.10: LM Störung
4			
6	A27.3	185.4	St.10: Netzschütz A
8			

-10A21	ET 200S Digitalausgabe 4DO		
1	A30.0	189.1	St 10: Achse Pos. 1
3			
5	A30.1	189.2	St 10: Achse Pos. 2
7			
2	A30.2	189.3	St 10: Achse Pos. 4
4			
6	A30.3	189.4	St 10: Achse Pos. 8
8			

-10A22	ET 200S Digitalausgabe 4DO		
1	A30.4	189.5	St 10: Achse Pos. 1
3			
5	A30.5	189.6	St 10: Achse Regler
7			
2	A30.6	189.7	St 10: Achse Start
4			
6	A30.7	189.8	St 10: Achse Res.
8			

Station 10

-10A15	ET 200S Digitalausgabe 4DO		
1	A31.0	188.1	St.10 => Palettiere
3			
5	A31.1	188.2	St.10 => Palettiere
7			
2	A31.2	188.3	St.10 => Palettiere
4			
6	A31.3	188.4	St.10 => Palettiere
8			

-10A16	ET 200S Digitalausgabe 4DO		
1	A31.4	188.5	St.10 => Palettiere
3			
5	A31.5	188.6	St.10 => Palettiere
7			
2	A31.6	188.7	St.10 => Palettiere
4			
6	A31.7	188.8	St.10 => Palettiere
8			

8.2 24V8F3
8.2 0V8F3

-10A17	ET200S Powermodul TM-P	2 6 3 7 4 8 L1 L1 M M AUX AUX

-10A18	ET 200S Digitalausgabe 4DO		
1	A28.0	186.1	St.10: Unterstützun
3			
5	A28.1	186.2	St.10:
7			
2	A28.2	186.3	St.10: Greifer ZU
4			
6	A28.3	186.4	St.10: Greifer AUF
8			

-10A19	ET 200S Digitalausgabe 4DO		
1	A28.4	186.5	St.10: Greifer dreh
3			
5	A28.5	186.6	St.10: Greifer dreh
7			
2	A28.6	186.7	St.10: Zentrierdorn
4			
6	A28.7	186.8	St.10: Zentrierdorn
8			

-10A20	ET 200S Digitalausgabe 4DO		
1	A29.0	187.1	St.10: Achse Bremse
3			
5	A29.1	187.2	St.10:
7			
2	A29.2	187.3	St.10:
4			
6	A29.3	187.4	St.10: Druckluft EI
8			

Station 10

-11A3	ET 200S Digitaleingabe 4 DI		
1	E96.0	280.1	St.11: Vorwahl Hand
3	A4		
5	E96.1	280.2	St.11: Start
7	A3		
2	E96.2	280.3	St.11: Stop HbTE
4	A8		
6	E96.3	280.4	St.11: Störung Quit
8	A7		

-11A4	ET 200S Digitaleingabe 4 DI		
1	E96.4	280.5	St.11: Grundstellun
3	A4		
5	E96.5	280.6	St.11: Not-Halt
7	A3		
2	E96.6	280.7	St.11: Schutztür of
4	A8		
6	E96.7	280.8	St.11: Druckluft i.
8	A7		

-11A5	ET 200S Digitaleingabe 4 DI		
1	E97.0	281.1	St.11: Handpult 1 g
3	A4		
5	E97.1	281.2	St.11: Handpult 2 g
7	A3		
2	E97.2	281.3	St.11: Unterstützun
4	A8		
6	E97.3	281.4	St.11: Unterstützun
8	A7		

-11A6	ET 200S Digitaleingabe 4 DI		
1	E97.4	281.5	St.11: Fügehilfe in
3	A4		
5	E97.5	281.6	St.11:
7	A3		
2	E97.6	281.7	St.11: Presse Meswe
4	A8		
6	E97.7	281.8	St.11: Presse Totpu
8	A7		

-11A7	ET 200S Digitaleingabe 4 DI		
1	E98.0	282.1	St.11: Burster Mess
3	A4		
5	E98.1	282.2	St.11: Burster Mess
7	A3		
2	E98.2	282.3	St.11:
4	A8		
6	E98.3	282.4	St.11:
8	A7		

Station 11

-11A8	ET 200S Digitaleingabe 4 DI		
1	E98.4	282.5	St.11: L.Taster i.O
3	A4		
5	E98.5	282.6	St.11: L.Taster n.i
7	A3		
2	E98.6	282.7	St.11: Palettierer
4	A8		
6	E98.7	282.8	St.11: Fußschalter
8	A7		

-11A9	ET 200S Digitalausgabe 4DO		
1	A96.0	285.1	St.11: LM Start
3			
5	A96.1	285.2	St.11: LM Grundstel
7			
2	A96.2	285.3	St.11: LM Störung
4			
6	A96.3	285.4	St.11:
8			

-11A10	ET 200S Digitalausgabe 4DO		
1	A96.4	285.5	St.11: LT Bearbeitu
3			
5	A96.5	285.6	St.11: LT Bearbeitu
7			
2	A96.6	285.7	St.11: Palettierer
4			
6	A96.7	285.8	St.11:
8			

8.3 24V8F6
8.3 0V8F6

-11A11	ET200S Powermodul TM-P	2 6 3 7 4 8 L1 L1 M M AUX AUX

-11A12	ET 200S Digitalausgabe 4DO		
1	A97.0	286.1	St.11: Unterstützun
3			
5	A97.1	286.2	St.11: Unterstützun
7			
2	A97.2	286.3	St.11: Presse verri
4			
6	A97.3	286.4	St.11: Presse entri
8			

-11A13	ET 200S Digitalausgabe 4DO		
1	A97.4	286.5	St.11: Burster Star
3			
5	A97.5	286.6	St.11: Burster Rese
7			
2	A97.6	286.7	St.11:
4			
6	A97.7	286.8	St.11: Druckluft EI
8			

Station 11

		19.09.01	Ratz	Datum	13.11.00	Motor-Montagelinie	GEFEG	Westphal GmbH	DP-Übersicht Station 10-11
				Bearb.	Gernard			Celle 05141 / 9551-0	= +
				Gepr.					Zeichnungsnr.: P000900
Zust.	Änderung	Datum	Name	Norm		Urspr. WSCAD 4.1	Ers.f	Ers.d	Blatt 83 von 954 Bl.

0	1	2	3	4	5	6	7	8	9

83.8 Profibus — Profibus 85.1

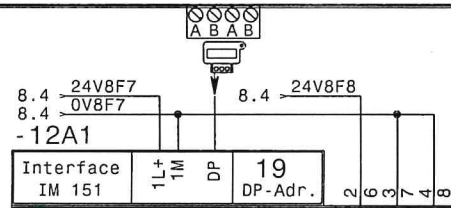

-9A8		ET 200S Digitaleingabe 4 DI	
1	E26.4	172.5	St.09: Kamera DO 1
3	A4		
5	E26.5	172.6	St.09: Kamera DO 2
7	A3		
2	E26.6	172.7	St.09: Kamera DO 3
4	A8		
6	E26.7	172.8	St.09: Störung Quit
8	A7		

Station 09

-12A3		ET 200S Digitaleingabe 4 DI	
1	E99.0	290.1	St.12: Vorwahl Hand
3	A4		
5	E99.1	290.2	St.12: Start
7	A3		
2	E99.2	290.3	St.12: Stop HbTE
4	A8		
6	E99.3	290.4	St.12: Störung Quit
8	A7		

-12A4		ET 200S Digitaleingabe 4 DI	
1	E99.4	290.5	St.12: Grundstellun
3	A4		
5	E99.5	290.6	St.12: Not-Halt
7	A3		
2	E99.6	290.7	St.12: Schutztür of
4	A8		
6	E99.7	290.8	St.12: Druckluft i.
8	A7		

-12A5		ET 200S Digitaleingabe 4 DI	
1	E100.0	291.1	St.12: Handpult 1 g
3	A4		
5	E100.1	291.2	St.12: Handpult 2 g
7	A3		
2	E100.2	291.3	St.12: Schrauber Hu
4	A8		
6	E100.3	291.4	St.12: Schrauber Hu
8	A7		

-12A6		ET 200S Digitaleingabe 4 DI	
1	E100.4	291.5	St.12: Schrauber Hu
3	A4		
5	E100.5	291.6	St.12: Schrauber Hu
7	A3		
2	E100.6	291.7	St.12: Schrauber vo
4	A8		
6	E100.7	291.8	St.12: WT vor VVE
8	A7		

Station 12

-12A7		ET 200S Digitaleingabe 4 DI	
1	E101.0	292.1	St.12:
3	A4		
5	E101.1	292.2	St.12: Schrauber Po
7	A3		
2	E101.2	292.3	St.12: Schrauber Po
4	A8		
6	E101.3	292.4	St.12: Schrauber Po
8	A7		

-12A8		ET 200S Digitaleingabe 4 DI	
1	E101.4	292.5	St.12: Schrauber Po
3	A4		
5	E101.5	292.6	St.12: Schrauber Po
7	A3		
2	E101.6	292.7	St.12: Schrauber Po
4	A8		
6	E101.7	292.8	St.12:
8	A7		

-12A9		ET 200S Digitaleingabe 4 DI	
1	E102.0	293.1	St.12: Schrauber 1
3	A4		
5	E102.1	293.2	St.12: Schrauber 1
7	A3		
2	E102.2	293.3	St.12: Schrauber 1
4	A8		
6	E102.3	293.4	St.12: Schrauber 1
8	A7		

-12A10		ET 200S Digitaleingabe 4 DI	
1	E102.4	293.5	St.12: Schrauber 2
3	A4		
5	E102.5	293.6	St.12: Schrauber 2
7	A3		
2	E102.6	293.7	St.12: Schrauber 2
4	A8		
6	E102.7	293.8	St.12: Schrauber 2
8	A7		

-12A11		ET 200S Digitalausgabe 4DO	
1	A99.0	295.1	St.12: LM Start
3			
5	A99.1	295.2	St.12: LM Grundstel
7			
2	A99.2	295.3	St.12: LM Störung
4			
6	A99.3	295.4	St.12:
8			

Station 12

		19.09.01	Ratz	Datum	13.11.00	Motor-Montagelinie	GEFEG	Westphal GmbH	DP-Übersicht Station 12	=
				Bearb.	Gernard			Celle 05141 / 9551-0		+
				Gepr.					Zeichnungsnr.: P000900	Blatt 84
Zust.	Änderung	Datum	Name	Norm		Urspr. WSCAD 4.1	Ers.f	Ers.d		von 954 Bl.

0	1	2	3	4	5	6	7	8	9

84.8 Profibus — Profibus 86.1

A B A B

-12A12	ET 200S Digitalausgabe 4DO		
1	A101.0	297.1	St.12: Schrauber 1
3			
5	A101.1	297.2	St.12: Schrauber 1
7			
2	A101.2	297.3	St.12: Schrauber 1
4			
6	A101.3	297.4	St.12: Schrauber 1
8			

-12A13	ET 200S Digitalausgabe 4DO		
1	A101.4	297.5	St.12: Schrauber 1
3			
5	A101.5	297.6	St.12: Schrauber 1
7			
2	A101.6	297.7	St.12: Schrauber 1
4			
6	A101.7	297.8	St.12: Schrauber 1
8			

-12A14	ET 200S Digitalausgabe 4DO		
1	A102.0	298.1	St.12: Schrauber 2
3			
5	A102.1	298.2	St.12: Schrauber 2
7			
2	A102.2	298.3	St.12: Schrauber 2
4			
6	A102.3	298.4	St.12: Schrauber 2
8			

-12A15	ET 200S Digitalausgabe 4DO		
1	A102.4	298.5	St.12: Schrauber 2
3			
5	A102.5	298.6	St.12: Schrauber 2
7			
2	A102.6	298.7	St.12: Schrauber 2
4			
6	A102.7	298.8	St.12: Schrauber 2
8			

Station 12

8.5 24V8F9
8.5 0V8F9

-12A16	ET200S Powermodul TM-P	2 L1	6 L1	3 M	7 M	4 AUX	8 AUX

-12A17	ET 200S Digitalausgabe 4DO		
1	A99.4	295.5	St.12: Schrauber 1
3			
5	A99.5	295.6	St.12: Schrauber 1
7			
2	A99.6	295.7	St.12: Schrauber 2
4			
6	A99.7	295.8	St.12: Schrauber 2
8			

-12A18	ET 200S Digitalausgabe 4DO		
1	A100.0	296.1	St.12: Schrauber Hu
3			
5	A100.1	296.2	St.12: Schrauber Hu
7			
2	A100.2	296.3	St.12: Schrauber Hu
4			
6	A100.3	296.4	St.12: Schrauber Hu
8			

-12A19	ET 200S Digitalausgabe 4DO		
1	A100.4	296.5	St.12:
3			
5	A100.5	296.6	St.12:
7			
2	A100.6	296.7	St.12:
4			
6	A100.7	296.8	St.12: Druckluft EI
8			

Station 12

60.8 24V8F10
60.8 0V8F10
8.6 24V8F11

-13A1								
Interface IM 151	1L+ 1M	DP	20 DP-Adr.	2	6	3	7	4	8

-13A2	ET200S Powermodul TM-P	2 L1	6 L1	3 M	7 M	4 AUX	8 AUX

-13A3	ET 200S Digitaleingabe 4 DI		
1	E103.0	300.1	St.13: Vorwahl Hand
3	A4		
5	E103.1	300.2	St.13: Start
7	A3		
2	E103.2	300.3	St.13: Stop HbTE
4	A8		
6	E103.3	300.4	St.13: Störung Quit
8	A7		

-13A4	ET 200S Digitaleingabe 4 DI		
1	E103.4	300.5	St.13: Grundstellun
3	A4		
5	E103.5	300.6	St.13: Not-Halt
7	A3		
2	E103.6	300.7	St.13: Schutztür of
4	A8		
6	E103.7	300.8	St.13: Druckluft i.
8	A7		

-13A5	ET 200S Digitaleingabe 4 DI		
1	E104.0	301.1	St.13: Handpult 1 g
3	A4		
5	E104.1	301.2	St.13: Handpult 2 g
7	A3		
2	E104.2	301.3	St.13: Messtaster o
4	A8		
6	E104.3	301.4	St.13: Messtaster o
8	A7		

-13A6	ET 200S Digitaleingabe 4 DI		
1	E104.4	301.5	St.13: Niederhalter
3	A4		
5	E104.5	301.6	St.13: Niederhalter
7	A3		
2	E104.6	301.7	St.13: Messtaster u
4	A8		
6	E104.7	301.8	St.13: Messtaster u
8	A7		

-13A7	ET 200S Digitaleingabe 4 DI		
1	E105.0	302.1	St.13: Rüsten Stabp
3	A4		
5	E105.1	302.2	St.13: Rüsten Stabp
7	A3		
2	E105.2	302.3	St.13:
4	A8		
6	E105.3	302.4	St.13:
8	A7		

Station 13

-13A9	ET 200S Digitalausgabe 4DO		
1	A103.0	305.1	St.13: LM Start
3			
5	A103.1	305.2	St.13: LM Grundstel
7			
2	A103.2	305.3	St.13: LM Störung
4			
6	A103.3	305.4	St.13:
8			

8.6 24V8F12
8.6 0V8F12

-13A11	ET200S Powermodul TM-P	2 L1	6 L1	3 M	7 M	4 AUX	8 AUX

-13A12	ET 200S Digitalausgabe 4DO		
1	A104.0	306.1	St.13: Messtaster o
3			
5	A104.1	306.2	St.13: Messtaster o
7			
2	A104.2	306.3	St.13: Niederhalter
4			
6	A104.3	306.4	St.13: Niederhalter
8			

-13A13	ET 200S Digitalausgabe 4DO		
1	A104.4	306.5	St.13: Messtaster u
3			
5	A104.5	306.6	St.13: Messtaster u
7			
2	A104.6	306.7	St.13:
4			
6	A104.7	306.8	St.13: Druckluft EI
8			

8.6 24V8F13
8.6 0V8F13

-13A16	ET200S Powermodul TM-P	2 L1	6 L1	3 M	7 M	4 AUX	8 AUX

-13A17	ET 200S Analogeingabe 2x0-10V		
1	PEW250	303.1	St.13: Überstand Wel
2			
3			
5	PEW252	303.2	St.13: Überstand Wel
6			
7			

Station 13

Zust.	Änderung	Datum	Name		
		19.09.01	Ratz	Datum	13.11.00
				Bearb.	Gernard
				Gepr.	
				Norm	

Motor-Montagelinie

Urspr. WSCAD 4.1 | Ers.f | Ers.d

GEFEG

Westphal GmbH
Celle 05141 / 9551-0

DP-Übersicht Station 12-13

=
+

Zeichnungsnr.: P000900

Blatt 85 von 954 Bl.

0	1	2	3	4	5	6	7	8	9

Profibus

A B A B

9.1 24V9F1
9.1 0V9F1
9.2 24V9F2

-14A1

Interface IM 151	1L+ 1M	DP	21 DP-Adr.	2 6 3 7 4 8

-14A2	ET200S Powermodul TM-P	L1 L1 M M AUX AUX

-14A3			ET 200S Digitaleingabe 4 DI
1	E106.0	310.1	St.14: Vorwahl Hand
3	A4		
5	E106.1	310.2	St.14: Start
7	A3		
2	E106.2	310.3	St.14: Stop HbTE
4	A8		
6	E106.3	310.4	St.14: Störung Quit
8	A7		

-14A4			ET 200S Digitaleingabe 4 DI
1	E106.4	310.5	St.14: Grundstellun
3	A4		
5	E106.5	310.6	St.14: Not-Halt
7	A3		
2	E106.6	310.7	St.14: Schutztür of
4	A8		
6	E106.7	310.8	St.14: Druckluft i.
8	A7		

-14A5			ET 200S Digitaleingabe 4 DI
1	E107.0	311.1	St.14: Handpult 1 g
3	A4		
5	E107.1	311.2	St.14: Handpult 2 g
7	A3		
2	E107.2	311.3	St.14: Unterstützun
4	A8		
6	E107.3	311.4	St.14: Unterstützun
8	A7		

-14A6			ET 200S Digitaleingabe 4 DI
1	E107.4	311.5	St.15: Unterstützun
3	A4		
5	E107.5	311.6	St.15: Unterstützun
7	A3		
2	E107.6	311.7	St.15: Unterstützun
4	A8		
6	E107.7	311.8	St.15: Unterstützun
8	A7		

-14A7			ET 200S Digitaleingabe 4 DI
1	E108.0	312.1	St.14: Stützmechani
3	A4		
5	E108.1	312.2	St.15: Stützmechani
7	A3		
2	E108.2	312.3	St.14:
4	A8		
6	E108.3	312.4	St.14:
8	A7		

Station 14

-14A9			ET 200S Digitalausgabe 4DO
1	A106.0	315.1	St.14: LM Start
3			
5	A106.1	315.2	St.14: LM Grundstel
7			
2	A106.2	315.3	St.14: LM Störung
4			
6	A106.3	315.4	St.14:
8			

9.2 24V9F3
9.2 0V9F3

-14A11	ET200S Powermodul TM-P	L1 L1 M M AUX AUX

-14A12			ET 200S Digitalausgabe 4DO
1	A107.0	316.1	St.14: Unterstützun
3			
5	A107.1	316.2	St.14: Unterstützun
7			
2	A107.2	316.3	St.15: Unterstützun
4			
6	A107.3	316.4	St.15: Unterstützun
8			

-14A13			ET 200S Digitalausgabe 4DO
1	A107.4	316.5	St.14:
3			
5	A107.5	316.6	St.14:
7			
2	A107.6	316.7	St.14:
4			
6	A107.7	316.8	St.14: Druckluft EI
8			

Station 14

A B A B

9.2 24V9F4
9.2 0V9F4
9.3 24V9F5

-16A1

Interface IM 151	1L+ 1M	DP	22 DP-Adr.	2 6 3 7 4 8

-16A2	ET200S Powermodul TM-P	L1 L1 M M AUX AUX

-16A3			ET 200S Digitaleingabe 4 DI
1	E109.0	320.1	St.16: Vorwahl Hand
3	A4		
5	E109.1	320.2	St.16: Start
7	A3		
2	E109.2	320.3	St.16: Stop HbTE
4	A8		
6	E109.3	320.4	St.16: Störung Quit
8	A7		

-16A4			ET 200S Digitaleingabe 4 DI
1	E109.4	320.5	St.16: Grundstellun
3	A4		
5	E109.5	320.6	St.16: Not-Halt
7	A3		
2	E109.6	320.7	St.16: Schutztür of
4	A8		
6	E109.7	320.8	St.16: Druckluft i.
8	A7		

-16A5			ET 200S Digitaleingabe 4 DI
1	E110.0	321.1	St.16: Handpult 1 g
3	A4		
5	E110.1	321.2	St.16: Handpult 2 g
7	A3		
2	E110.2	321.3	St.16: Niederhalter
4	A8		
6	E110.3	321.4	St.16: Niederhalter
8	A7		

-16A6			ET 200S Digitaleingabe 4 DI
1	E110.4	321.5	St.16: Kontaktierun
3	A4		
5	E110.5	321.6	St.16: Kontaktierun
7	A3		
2	E110.6	321.7	St.16: Kontaktierun
4	A8		
6	E110.7	321.8	St.16: Kontaktierun
8	A7		

Station 16

-16A9			ET 200S Digitalausgabe 4DO
1	A109.0	325.1	St.16: LM Start
3			
5	A109.1	325.2	St.16: LM Grundstel
7			
2	A109.2	325.3	St.16: LM Störung
4			
6	A109.3	325.4	St.16:
8			

9.3 24V9F6
9.3 0V9F6

-16A11	ET200S Powermodul TM-P	L1 L1 M M AUX AUX

-16A12			ET 200S Digitalausgabe 4DO
1	A110.0	326.1	St.16: Niederhalter
3			
5	A110.1	326.2	St.16: Niederhalter
7			
2	A110.2	326.3	St.16: Kontaktierun
4			
6	A110.3	326.4	St.16: Kontaktierun
8			

-16A13			ET 200S Digitalausgabe 4DO
1	A110.4	326.5	St.16: Kontaktierun
3			
5	A110.5	326.6	St.16: Kontaktierun
7			
2	A110.6	326.7	St.16:
4			
6	A110.7	326.8	St.16: Druckluft EI
8			

9.4 24V9F7
9.4 0V9F7

-16A16	ET200S Powermodul TM-P	L1 L1 M M AUX AUX

-16A17			ET 200S Analogausgabe 2x10v
1	PAW250	327.1	St.16: Motoreinlauf Spannung
2			
3			
4			
5	PAW252	327.2	St.16: Motoreinlauf Strom
6			
7			
8			

Station 16

		19.09.01	Ratz	Datum	13.11.00	Motor-Montagelinie	GEFEG	Westphal GmbH	DP-Übersicht Station 14-16
				Bearb.	Gernard			Celle 05141 / 9551-0	=
				Gepr.					+
Zust.	Änderung	Datum	Name	Norm		Urspr. WSCAD 4.1 / Ers.f	Ers.d		Zeichnungsnr.: P000900 / Blatt 86 von 954 Bl.

0	1	2	3	4	5	6	7	8	9

Profibus — Profibus

9.5 24V9F9
9.5 0V9F9
9.5 24V9F10

-17A1

Interface IM 151	1L+ 1M	DP	230 DP-Adr.

V AC gegen PE

-17A2	ET200S Powermodul TM-P	L1 L1 M M AUX AUX

-17A3	ET 200S Digitaleingabe 4 DI		
1	E112.0	330.1	St.17: Vorwahl Hand
3	A4		
5	E112.1	330.2	St.17: Start
7	A3		
2	E112.2	330.3	St.17: Stop HbTE
4	A8		
6	E112.3	330.4	St.17: Störung Quit
8	A7		

-17A4	ET 200S Digitaleingabe 4 DI		
1	E112.4	330.5	St.17: Grundstellun
3	A4		
5	E112.5	330.6	St.17: Not-Halt
7	A3		
2	E112.6	330.7	St.17: Schutztür of
4	A8		
6	E112.7	330.8	St.17: Druckluft i.
8	A7		

-17A5	ET 200S Digitaleingabe 4 DI		
1	E113.0	331.1	St.17: Körperschall
3	A4		
5	E113.1	331.2	St.17: Handpult 2 g
7	A3		
2	E113.2	331.3	St.17: Niederhalter
4	A8		
6	E113.3	331.4	St.17: Niederhalter
8	A7		

-17A6	ET 200S Digitaleingabe 4 DI		
1	E113.4	331.5	St.17: Kontaktierun
3	A4		
5	E113.5	331.6	St.17: Kontaktierun
7	A3		
2	E113.6	331.7	St.17: Kontaktierun
4	A8		
6	E113.7	331.8	St.17: Kontaktierun
8	A7		

-17A7	ET 200S Digitaleingabe 4 DI		
1	E114.0	332.1	St.17: Körperschall
3	A4		
5	E114.1	332.2	St.17: Körperschall
7	A3		
2	E114.2	332.3	St.17: Körperschall
4	A8		
6	E114.3	332.4	St.17: Körperschall
8	A7		

Station 17

-17A8	ET 200S Digitaleingabe 4 DI		
1	E114.4	332.5	St.17: Motorprüfung
3	A4		
5	E114.5	332.6	St.17: Motorprüfung
7	A3		
2	E114.6	332.7	St.17: Motorprüfung
4	A8		
6	E114.7	332.8	St.17: Motorprüfung
8	A7		

-17A11	ET 200S Digitalausgabe 4DO		
1	A112.0	335.1	St.17: LM Start
3			
5	A112.1	335.2	St.17: LM Grundstel
7			
2	A112.2	335.3	St.17: LM Störung
4			
6	A112.3	335.4	St.17:
8			

-17A12	ET 200S Digitalausgabe 4DO		
1	A112.4	335.5	St.17: Motorprüfsta
3			
5	A112.5	335.6	St.17: Start an Mot
7			
2	A112.6	335.7	St.17: Umschaltung
4			
6	A112.7	335.8	St.17:
8			

9.5 24V9F11
9.5 0V9F11

-17A13	ET200S Powermodul TM-P	L1 L1 M M AUX AUX

-17A14	ET 200S Digitalausgabe 4DO		
1	A113.0	336.1	St.17: Niederhalter
3			
5	A113.1	336.2	St.17: Niederhalter
7			
2	A113.2	336.3	St.17: Kontaktierun
4			
6	A113.3	336.4	St.17: Kontaktierun
8			

Station 17

-17A15	ET 200S Digitalausgabe 4DO		
1	A113.4	336.5	St.17: Kontaktierun
3			
5	A113.5	336.6	St.17: Kontaktierun
7			
2	A113.6	336.7	St.17: Körperschall
4			
6	A113.7	336.8	St.17: Körperschall
8			

-17A16	ET 200S Digitalausgabe 4DO		
1	A114.0	337.1	St.17: K.Schallsens
3			
5	A114.1	337.2	St.17: K.Schallsens
7			
2	A114.2	337.3	St.17:
4			
6	A114.3	337.4	St.17: Druckluft EI
8			

Station 17

9.6 24V9F12
9.6 0V9F12
9.6 24V9F13

-18A1

Interface IM 151	1L+ 1M	DP	24 DP-Adr.

-18A2	ET200S Powermodul TM-P	L1 L1 M M AUX AUX

-18A3	ET 200S Digitaleingabe 4 DI		
1	E115.0	340.1	St.18: Vorwahl Hand
3	A4		
5	E115.1	340.2	St.18: Start
7	A3		
2	E115.2	340.3	St.18: Stop HbTE
4	A8		
6	E115.3	340.4	St.18: Störung Quit
8	A7		

-18A4	ET 200S Digitaleingabe 4 DI		
1	E115.4	340.5	St.18: Grundstellun
3	A4		
5	E115.5	340.6	St.18: Not-Halt
7	A3		
2	E115.6	340.7	St.18: Schutztür of
4	A8		
6	E115.7	340.8	St.18: Druckluft i.
8	A7		

Station 18

-18A5	ET 200S Digitaleingabe 4 DI		
1	E116.0	341.1	St.18: Achse 1 auss
3	A4		
5	E116.1	341.2	St.18: Vakuum 1 Ein
7	A3		
2	E116.2	341.3	St.18: Niederhalter
4	A8		
6	E116.3	341.4	St.18: Niederhalter
8	A7		

-18A6	ET 200S Digitaleingabe 4 DI		
1	E116.4	341.5	St.18: Saugkopf sch
3	A4		
5	E116.5	341.6	St.18: Saugkopf sch
7	A3		
2	E116.6	341.7	St.18: Saugkopf vor
4	A8		
6	E116.7	341.8	St.18: Saugkopf in
8	A7		

-18A7	ET 200S Digitaleingabe 4 DI		
1	E117.0	342.1	St.18: Saugkopf 180
3	A4		
5	E117.1	342.2	St.18: Saugkopf dre
7	A3		
2	E117.2	342.3	St.18: Drehanschlag
4	A8		
6	E117.3	342.4	St.18: Drehanschlag
8	A7		

-18A8	ET 200S Digitaleingabe 4 DI		
1	E117.4	342.5	St.18: Verfahreinhe
3	A4		
5	E117.5	342.6	St.18: Verfahreinhe
7	A3		
2	E117.6	342.7	St.18: Andruck-Roll
4	A8		
6	E117.7	342.8	St.18: Andruck-Roll
8	A7		

-18A9	ET 200S Digitaleingabe 4 DI		
1	E118.0		St.18: Rolle verste
3	A4		
5	E118.1		St.18: Rolle verste
7	A3		
2	E118.2		St.18: Saugkopf 90°
4	A8		
6	E118.3		St.18: Vakuum 2 Ein
8	A7		

-18A10	ET 200S Digitaleingabe 4 DI		
1	E118.4	343.5	St.18: Niederhalter
3	A4		
5	E118.5	343.6	St.18: S.Schalter i
7	A3		
2	E118.6		St.18: Achse 2 auss
4	A8		
6	E118.7		St.18:
8	A7		

Station 18

		19.09.01	Ratz	Datum	13.11.00	Motor-Montagelinie	GEFEG	Westphal GmbH	DP-Übersicht Station 17-18	=
				Bearb.	Gernard			Celle 05141 / 9551-0		+
				Gepr.					Zeichnungsnr.: P000900	Blatt 87
Zust.	Änderung	Datum	Name	Norm		Urspr. WSCAD 4.1	Ers.f	Ers.d		von 954 Bl.

0	1	2	3	4	5	6	7	8	9

87.8 Profibus — Profibus 89.1

A B A B

9.7 24V9F15
9.7 0V9F15
9.8 24V9F16

-19A1

Interface IM 151	1L+ 1M	DP	25 DP-Adr.	2 6 3 7 4 8

9.7 24V9F14
9.7 0V9F14

-18A11	ET 200S Digitalausgabe 4DO		
1	A115.0	346.1	St.18: LM Start
3			
5	A115.1		St.18: LM Grundstel
7			
2	A115.2		St.18: LM Störung
4			
6	A115.3		St.18: Achse 1 Netz
8			

-18A12	ET 200S Digitalausgabe 4DO		
1	A115.4	346.5	St.18: Achse 2 Netz
3			
5	A115.5	346.6	St.18: Achse 1 Brem
7			
2	A115.6	346.7	St.18: Vakuum 2 EIN
4			
6	A115.7	346.8	St.18: Blasimpuls 2
8			

32.8 24V8F15
32.8 0V8F15

-18A13	ET200S Powermodul TM-P	L1 L1 M M AUX AUX

-18A14	ET 200S Digitaleingabe 4 DI		
1	E119.0	344.1	St.18: Achse 1 in P
3	A4		
5	E119.1	344.2	St.18: Achse 1 in P
7	A3		
2	E119.2	344.3	St.18: Achse 1 in P
4	A8		
6	E119.3	344.4	St.18: Achse 1 in P
8	A7		

-18A15	ET 200S Digitaleingabe 4 DI		
1	E119.4	344.5	St.18: Achse 1 in P
3	A4		
5	E119.5	344.6	St.18: Achse 1 Stör
7	A3		
2	E119.6	344.7	St.18: Achse 1 in B
4	A8		
6	E119.7	344.8	St.18: Achse 1 in P
8	A7		

-18A16	ET 200S Digitaleingabe 4 DI		
1	E120.0	345.1	St.18: Achse 2 in P
3	A4		
5	E120.1	345.2	St.18: Achse 2 in P
7	A3		
2	E120.2	345.3	St.18: Achse 2 in P
4	A8		
6	E120.3	345.4	St.18: Achse 2 in P
8	A7		

Station 18

-18A17	ET 200S Digitaleingabe 4 DI		
1	E120.4	345.5	St.18: Achse 2 in P
3	A4		
5	E120.5	345.6	St.18: Achse 2 Stör
7	A3		
2	E120.6	345.7	St.18: Achse 2 in B
4	A8		
6	E120.7	345.8	St.18: Achse 2 in P
8	A7		

-18A18	ET 200S Digitalausgabe 4DO		
1	A116.0	347.1	St.18: Achse 1 Pos.
3			
5	A116.1	347.2	St.18: Achse 1 Pos.
7			
2	A116.2	347.3	St.18: Achse 1 Pos.
4			
6	A116.3	347.4	St.18: Achse 1 Pos.
8			

-18A19	ET 200S Digitalausgabe 4DO		
1	A116.4	347.5	St.18: Achse 1 Pos.
3			
5	A116.5	347.6	St.18: Achse 1 Regl
7			
2	A116.6	347.7	St.18: Achse 1 Star
4			
6	A116.7	347.8	St.18: Achse 1 Res.
8			

-18A20	ET 200S Digitalausgabe 4DO		
1	A117.0	348.1	St.18: Achse 2 Pos.
3			
5	A117.1	348.2	St.18: Achse 2 Pos.
7			
2	A117.2	348.3	St.18: Achse 2 Pos.
4			
6	A117.3	348.4	St.18: Achse 2 Pos.
8			

-18A21	ET 200S Digitalausgabe 4DO		
1	A117.4	348.5	St.18: Achse 2 Pos.
3			
5	A117.5	348.6	St.18: Achse 2 Regl
7			
2	A117.6	348.7	St.18: Achse 2 Star
4			
6	A117.7	348.8	St.18: Achse 2 Res.
8			

Station 18

-18A22	ET200S Powermodul TM-P	L1 L1 M M AUX AUX

-18A23	ET 200S Digitalausgabe 4DO		
1	A118.0	349.1	St.18: Niederhalter
3			
5	A118.1	349.2	St.18: Niederhalter
7			
2	A118.2	349.3	St.18: Saugkopf sch
4			
6	A118.3	349.4	St.18: Saugkopf sch
8			

-18A24	ET 200S Digitalausgabe 4DO		
1	A118.4	349.5	St.18: Saugkopf VO
3			
5	A118.5	349.6	St.18: Saugkopf ZU
7			
2	A118.6	349.7	St.18: Saugkopf dre
4			
6	A118.7	349.8	St.18: Saugkopf dre
8			

-18A25	ET 200S Digitalausgabe 4DO		
1	A119.0	350.1	St.18: Drehanschlag
3			
5	A119.1	350.2	St.18: Drehanschlag
7			
2	A119.2	350.3	St.18: Verfahreinhe
4			
6	A119.3	350.4	St.18: Verfahreinhe
8			

-18A26	ET 200S Digitalausgabe 4DO		
1	A119.4	350.5	St.18: Andruck-Roll
3			
5	A119.5	350.6	St.18: Andruck-Roll
7			
2	A119.6	350.7	St.18: Rolle verste
4			
6	A119.7	350.8	St.18: Rolle verste
8			

-18A27	ET 200S Digitalausgabe 4DO		
1	A120.0	351.1	St.18: Vakuum 1 EIN
3			
5	A120.1	351.2	St.18: Blasimpuls 1
7			
2	A120.2	351.3	St.18: Blasimpuls A
4			
6	A120.3	351.4	St.18: Druckluft EI
8			

Station 18

-19A2	ET200S Powermodul TM-P	L1 L1 M M AUX AUX

-19A3	ET 200S Digitaleingabe 4 DI		
1	E121.0	360.1	St.19: Vorwahl Hand
3	A4		
5	E121.1	360.2	St.19: Start
7	A3		
2	E121.2	360.3	St.19: Stop HbTE
4	A8		
6	E121.3	360.4	St.19: Störung Quit
8	A7		

-19A4	ET 200S Digitaleingabe 4 DI		
1	E121.4	360.5	St.19: Grundstellun
3	A4		
5	E121.5	360.6	St.19: Not-Halt
7	A3		
2	E121.6	360.7	St.19: Schutztür of
4	A8		
6	E121.7	360.8	St.19: Druckluft i.
8	A7		

-19A5	ET 200S Digitaleingabe 4 DI		
1	E122.0	361.1	St.19: Handpult 1 g
3	A4		
5	E122.1	361.2	St.19: Handpult 2 g
7	A3		
2	E122.2	361.3	St.19:
4	A8		
6	E122.3	361.4	St.19:
8	A7		

-19A6	ET 200S Digitaleingabe 4 DI		
1	E122.4	361.5	St.19:
3	A4		
5	E122.5	361.6	St.19:
7	A3		
2	E122.6	361.7	St.19:
4	A8		
6	E122.7	361.8	St.19:
8	A7		

-19A7	ET 200S Digitalausgabe 4DO		
1	A121.0	365.1	St.19: LM Start
3			
5	A121.1	365.2	St.19: LM Grundstel
7			
2	A121.2	365.3	St.19: LM Störung
4			
6	A121.3	365.4	St.19: Achse 1 Netz
8			

Station 19

Zust.	Änderung	Datum	Name				
		19.09.01	Ratz	Datum	13.11.00	Motor-Montagelinie	GEFEG
				Bearb.	Gernard		
				Gepr.			
				Norm		Urspr. WSCAD 4.1 / Ers.f	Ers.d

Westphal GmbH
Celle 05141 / 9551-0

DP-Übersicht Station 18-19

Zeichnungsnr.: P000900

Blatt 88 von 954 Bl.

0	1	2	3	4	5	6	7	8	9

88.8 Profibus — Profibus 90.1

-19A8	ET 200S Digitalausgabe 4DO		
1	A121.4	365.5	St.19: Achse 2 Netz
3			
5	A121.5	365.6	St.19:
7			
2	A121.6	365.7	St.19:
4			
6	A121.7	365.8	St.19:
8			

34.8 24V8F16
34.8 0V8F16

-19A9	ET200S Powermodul TM-P	2 L1	6 L1	3 M	7 M	4 AUX	8 AUX

-19A10	ET 200S Digitaleingabe 4 DI		
1	E123.0	362.1	St.19: Achse 1 in P
3	A4		
5	E123.1	362.2	St.19: Achse 1 in P
7	A3		
2	E123.2	362.3	St.19: Achse 1 in P
4	A8		
6	E123.3	362.4	St.19: Achse 1 in P
8	A7		

-19A11	ET 200S Digitaleingabe 4 DI		
1	E123.4	362.5	St.19: Achse 1 in P
3	A4		
5	E123.5	362.6	St.19: Achse 1 Stör
7	A3		
2	E123.6	362.7	St.19: Achse 1 in B
4	A8		
6	E123.7	362.8	St.19: Achse 1 in P
8	A7		

-19A12	ET 200S Digitaleingabe 4 DI		
1	E124.0	363.1	St.19: Achse 2 in P
3	A4		
5	E124.1	363.2	St.19: Achse 2 in P
7	A3		
2	E124.2	363.3	St.19: Achse 2 in P
4	A8		
6	E124.3	363.4	St.19: Achse 2 in P
8	A7		

-19A13	ET 200S Digitaleingabe 4 DI		
1	E124.4	363.5	St.19: Achse 2 in P
3	A4		
5	E124.5	363.6	St.19: Achse 2 Stör
7	A3		
2	E124.6	363.7	St.19: Achse 2 in B
4	A8		
6	E124.7	363.8	St.19: Achse 2 in P
8	A7		

Station 19

-19A14	ET 200S Digitalausgabe 4DO		
1	A122.0	366.1	St.19: Achse 1 Pos.
3			
5	A122.1	366.2	St.19: Achse 1 Pos.
7			
2	A122.2	366.3	St.19: Achse 1 Pos.
4			
6	A122.3	366.4	St.19: Achse 1 Pos.
8			

-19A15	ET 200S Digitalausgabe 4DO		
1	A122.4	366.5	St.19: Achse 1 Pos.
3			
5	A122.5	366.6	St.19: Achse 1 Regl
7			
2	A122.6	366.7	St.19: Achse 1 Star
4			
6	A122.7	366.8	St.19: Achse 1 Res.
8			

-19A16	ET 200S Digitalausgabe 4DO		
1	A123.0	367.1	St.19: Achse 2 Pos.
3			
5	A123.1	367.2	St.19: Achse 2 Pos.
7			
2	A123.2	367.3	St.19: Achse 2 Pos.
4			
6	A123.3	367.4	St.19: Achse 2 Pos.
8			

-19A17	ET 200S Digitalausgabe 4DO		
1	A123.4	367.5	St.19: Achse 2 Pos.
3			
5	A123.5	367.6	St.19: Achse 2 Regl
7			
2	A123.6	367.7	St.19: Achse 2 Star
4			
6	A123.7	367.8	St.19: Achse 2 Res.
8			

Station 19

9.8 24V9F17
9.8 0V9F17

-19A18	ET200S Powermodul TM-P	2 L1	6 L1	3 M	7 M	4 AUX	8 AUX

-19A19	ET 200S Digitalausgabe 4DO		
1	A124.0	368.1	
3			
5	A124.1	368.2	
7			
2	A124.2	368.3	
4			
6	A124.3		
8			

-19A20	ET 200S Digitalausgabe 4DO		
1	A124.4	368.5	
3			
5	A124.5	368.6	
7			
2	A124.6	368.7	
4			
6	A124.7	368.8	
8			

Station 19

		19.09.01	Ratz	Datum	13.11.00	Motor-Montagelinie	GEFEG	Westphal GmbH	DP-Übersicht Station 19	=
				Bearb.	Gernard					+
				Gepr.				Celle 05141 / 9551-0	Zeichnungsnr.: P000900	Blatt 89
Zust.	Änderung	Datum	Name	Norm		Urspr. WSCAD 4.1 Ers.f	Ers.d			von 954 Bl.

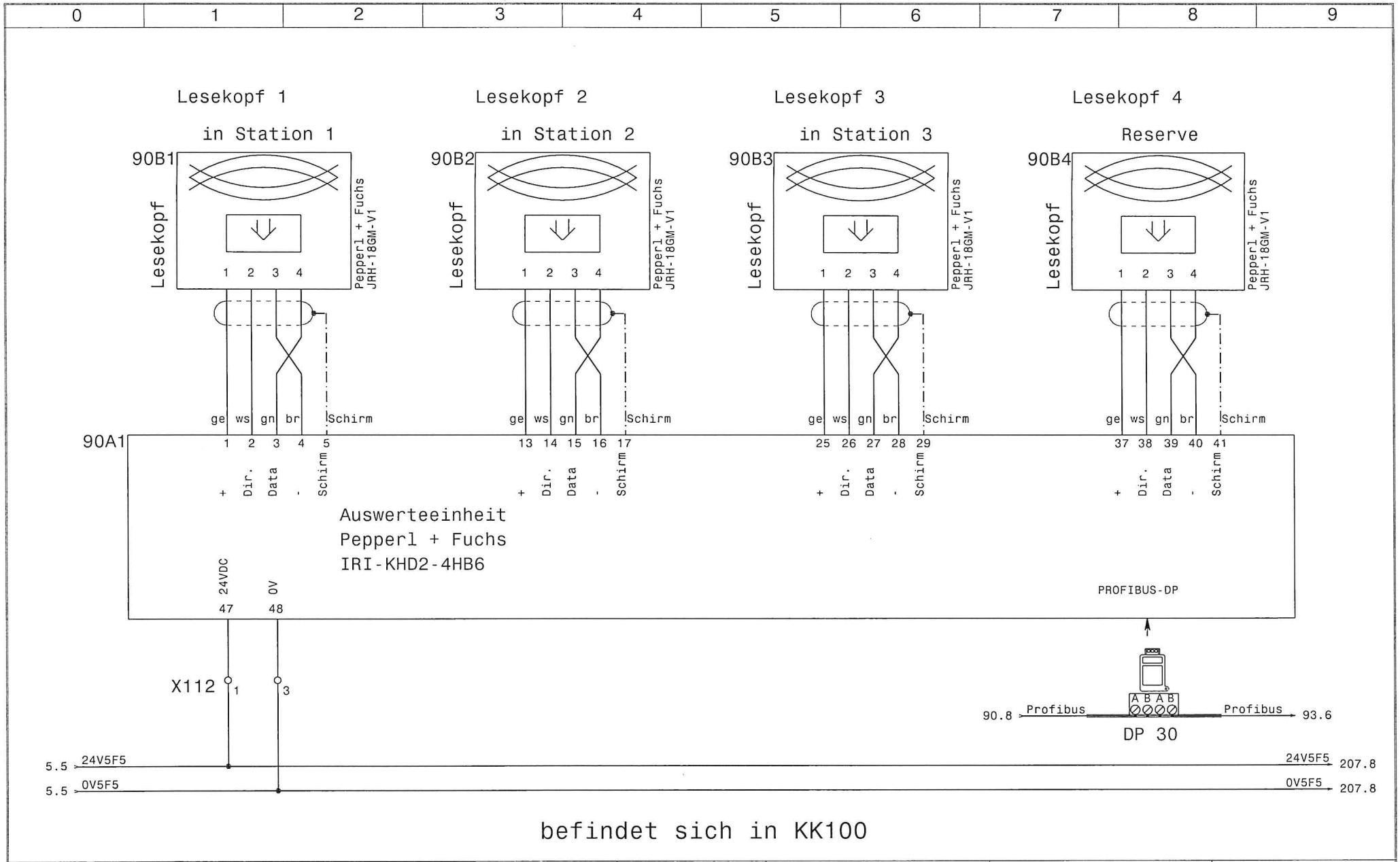

befindet sich in KK100

		19.09.01	Ratz	Datum	13.11.00	Motor-Montagelinie		GEFEG	Westphal GmbH	P+F Auswertegerät 1	= +
				Bearb.	Gernard				Celle 05141 / 9551-0		
				Gepr.						Zeichnungsnr.: P000900	Blatt 92
Zust.	Änderung	Datum	Name	Norm		Urspr. WSCAD 4.1	Ers.f	Ers.d			von 954 Bl.

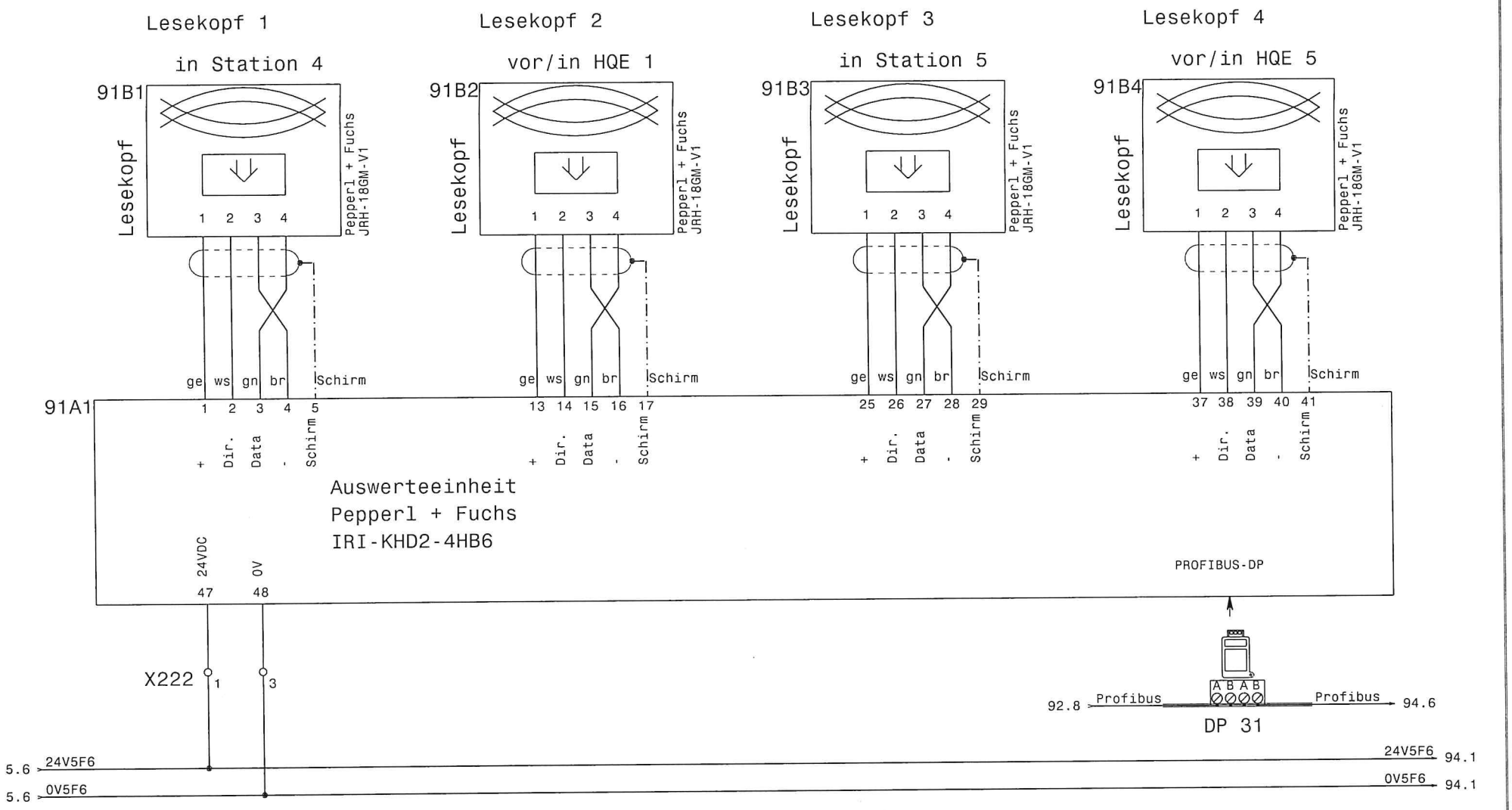

befindet sich in KK200

		19.09.01	Ratz	Datum	14.11.00	Motor-Montagelinie	GEFEG	Westphal GmbH	P+F Auswertegerät 2	= +
				Bearb.	Gernard			Celle 05141 / 9551-0	Zeichnungsnr.: P000900	Blatt 93
				Gepr.						von 954 Bl.
Zust.	Änderung	Datum	Name	Norm		Urspr. WSCAD 4.1	Ers.f	Ers.d		

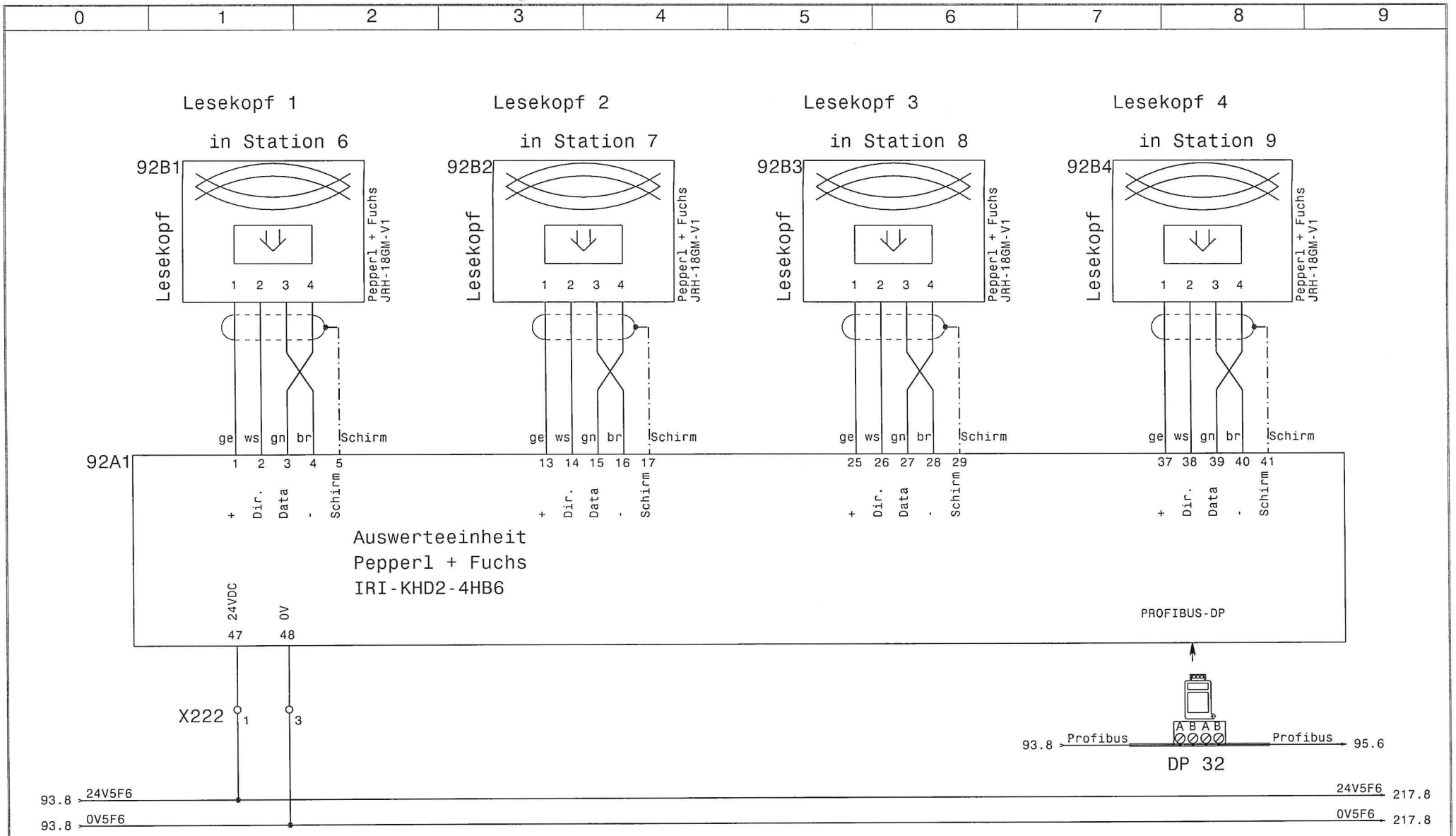

befindet sich in KK200

		19.09.01	Ratz	Datum	13.11.00	Motor-Montagelinie		GEFEG	Westphal GmbH	P+F Auswertegerät 3	=
				Bearb.	Gernard				Celle 05141 / 9551-0		+
				Gepr.						Zeichnungsnr.: P000900	Blatt 94
Zust.	Änderung	Datum	Name	Norm		Urspr. WSCAD 4.1	Ers.f	Ers.d			von 954 Bl.

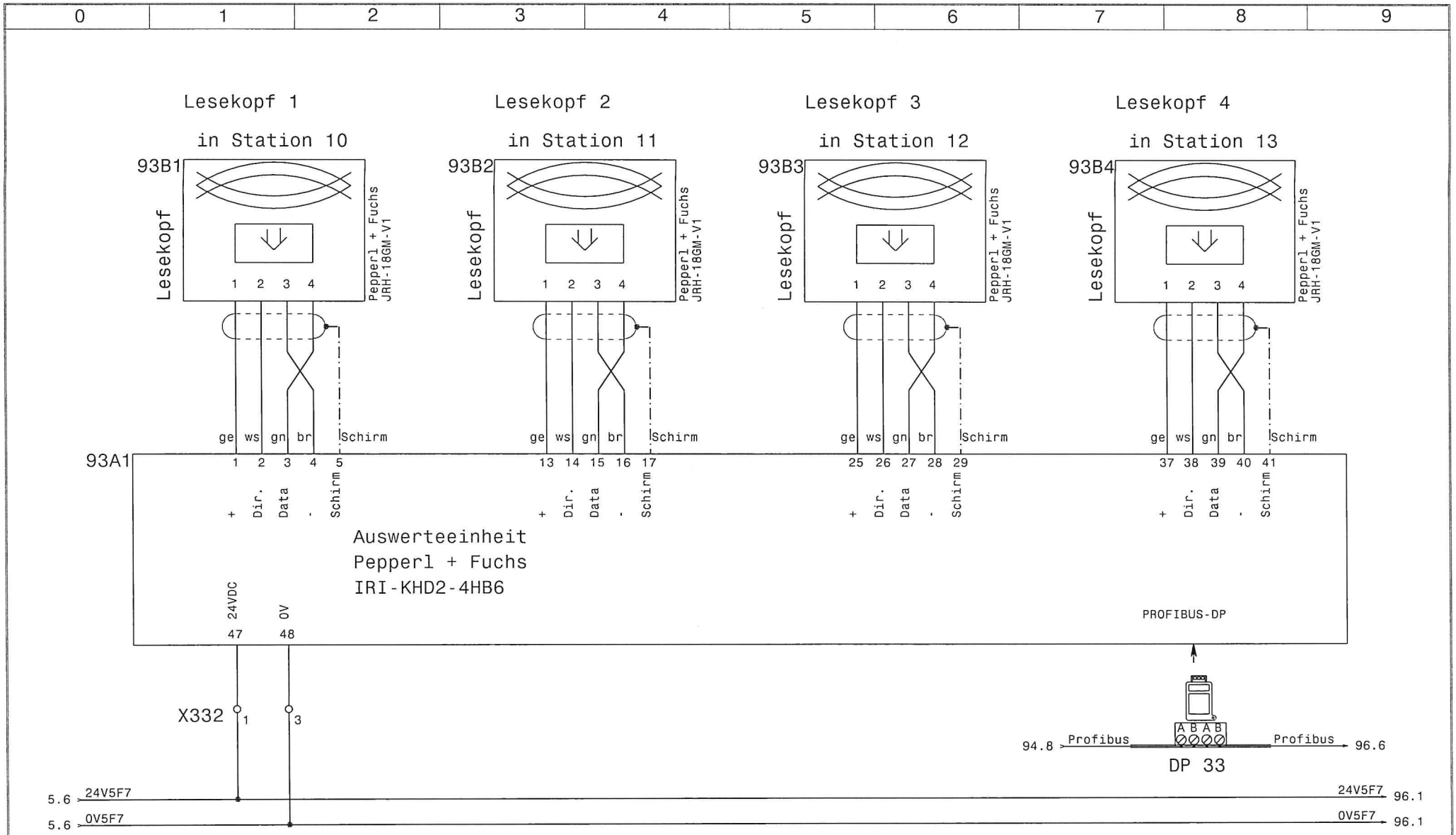

befindet sich in KK300

		19.09.01	Ratz	Datum	13.11.00	Motor-Montagelinie	GEFEG	Westphal GmbH	P+F Auswertegerät 4	=	
				Bearb.	Gernard			Celle 05141 / 9551-0		+	
				Gepr.					Zeichnungsnr.: P000900		Blatt 95
Zust.	Änderung	Datum	Name	Norm		Urspr. WSCAD 4.1	Ers.f	Ers.d			von 954 Bl.

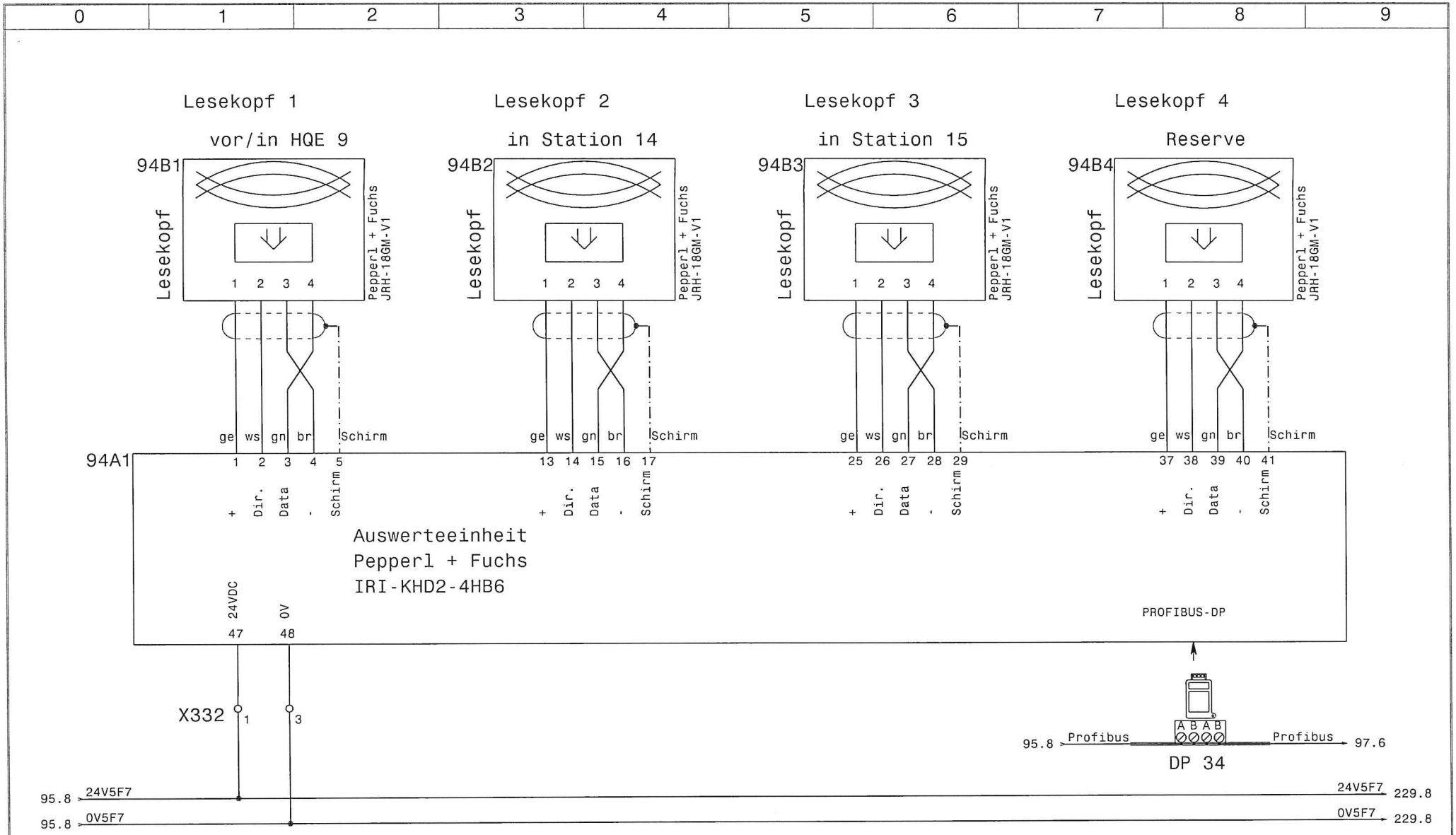

befindet sich in KK300

		19.09.01	Ratz	Datum	13.11.00	Motor-Montagelinie	GEFEG	Westphal GmbH	P+F Auswertegerät 5	=	
				Bearb.	Gernard			Celle 05141 / 9551-0		+	
				Gepr.					Zeichnungsnr.: P000900		Blatt 96
Zust.	Änderung	Datum	Name	Norm		Urspr. WSCAD 4.1	Ers.f	Ers.d			von 954 Bl.

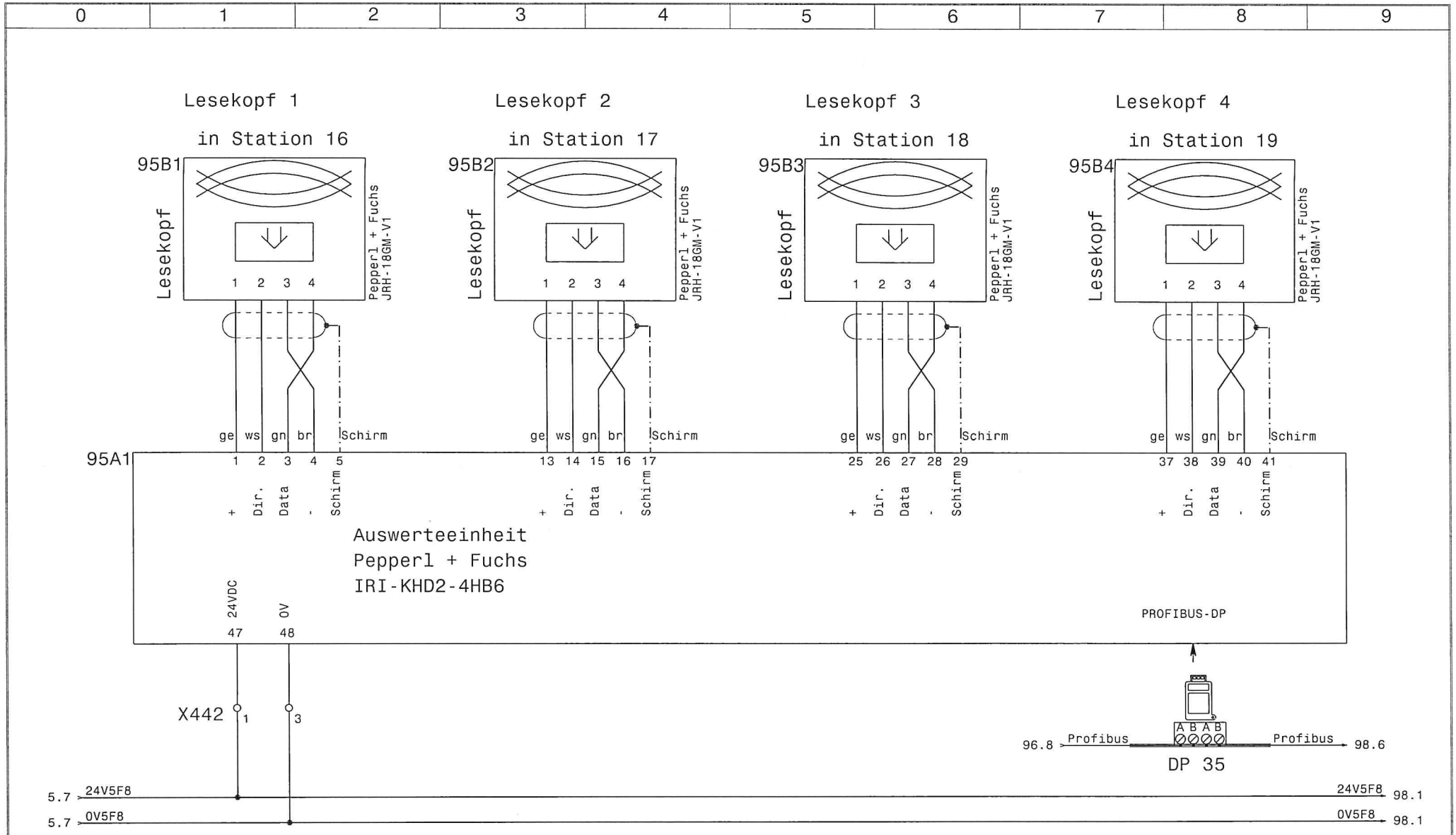

befindet sich in KK400

		19.09.01	Ratz	Datum	13.11.00	Motor-Montagelinie	GEFEG	Westphal GmbH	P+F Auswertegerät 6	=	
				Bearb.	Gernard			Celle 05141 / 9551-0		+	
				Gepr.					Zeichnungsnr.: P000900		Blatt 97
Zust.	Änderung	Datum	Name	Norm		Urspr. WSCAD 4.1	Ers.f	Ers.d			von 954 Bl.

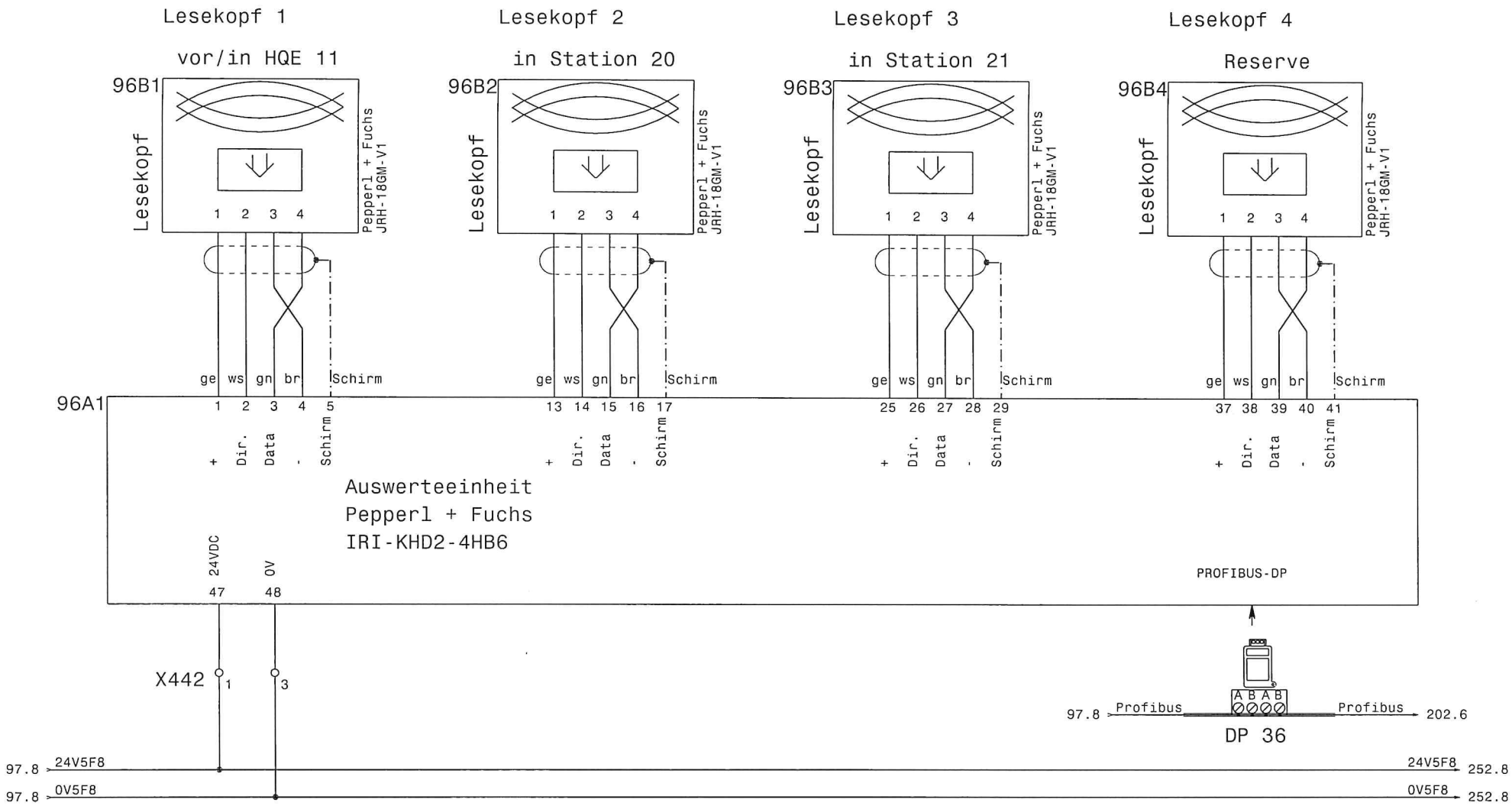

befindet sich in KK400

		19.09.01	Ratz	Datum	13.11.00	Motor-Montagelinie		GEFEG	Westphal GmbH	P+F Auswertegerät 7	= +
				Bearb.	Gernard				Celle 05141 / 9551-0		
				Gepr.						Zeichnungsnr.: P000900	Blatt 98
Zust.	Änderung	Datum	Name	Norm		Urspr. WSCAD 4.1	Ers.f	Ers.d			von 954 Bl.

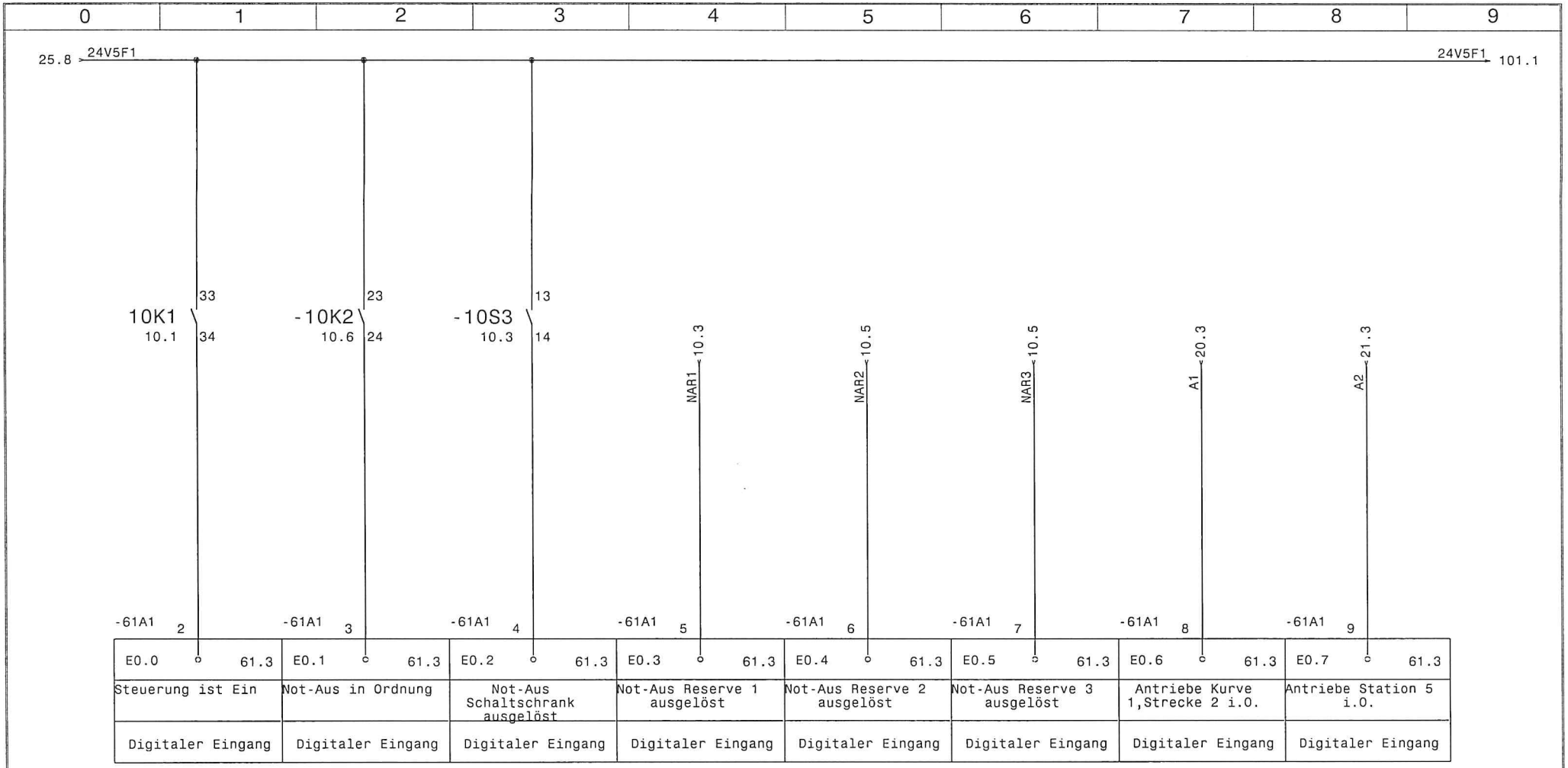

		19.09.01	Ratz	Datum	13.11.00	Motor-Montagelinie		GEFEG	Westphal GmbH	Eingangsbyte 00 Schaltschrank	=
				Bearb.	Gernard				Celle 05141 / 9551-0		+
				Gepr.						Zeichnungsnr.: P000900	Blatt 100
Zust.	Änderung	Datum	Name	Norm		Urspr. WSCAD 4.1	Ers.f	Ers.d			von 954 Bl.

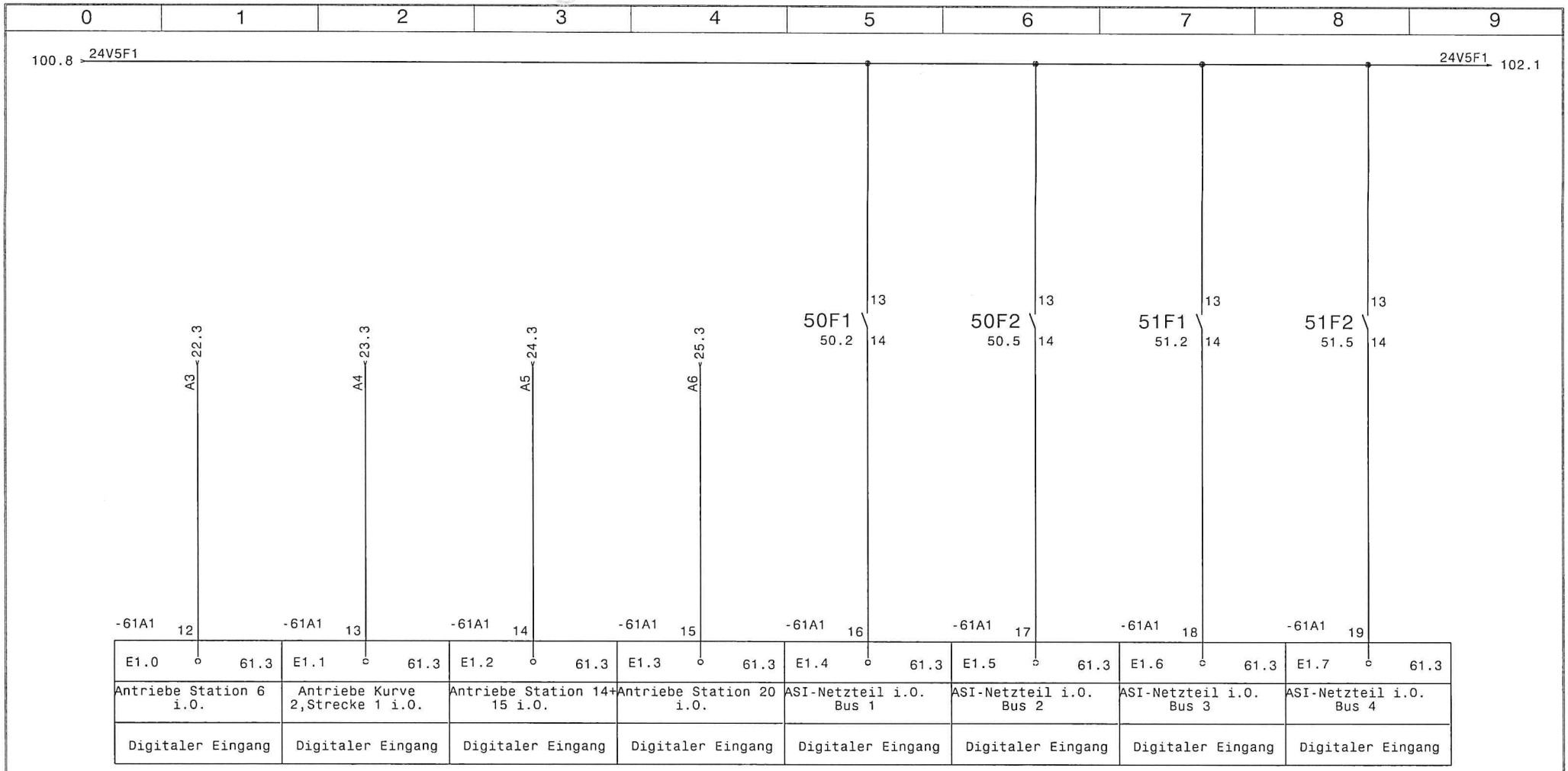

		19.09.01	Ratz	Datum	13.11.00	Motor-Montagelinie	GEFEG	Westphal GmbH	Eingangsbyte 01 Schaltschrank	=	
				Bearb.	Gernard					+	
				Gepr.				Celle 05141 / 9551-0		Zeichnungsnr.: P000900	Blatt 101
Zust.	Änderung	Datum	Name	Norm		Urspr. WSCAD 4.1 Ers.f	Ers.d				von 954 Bl.

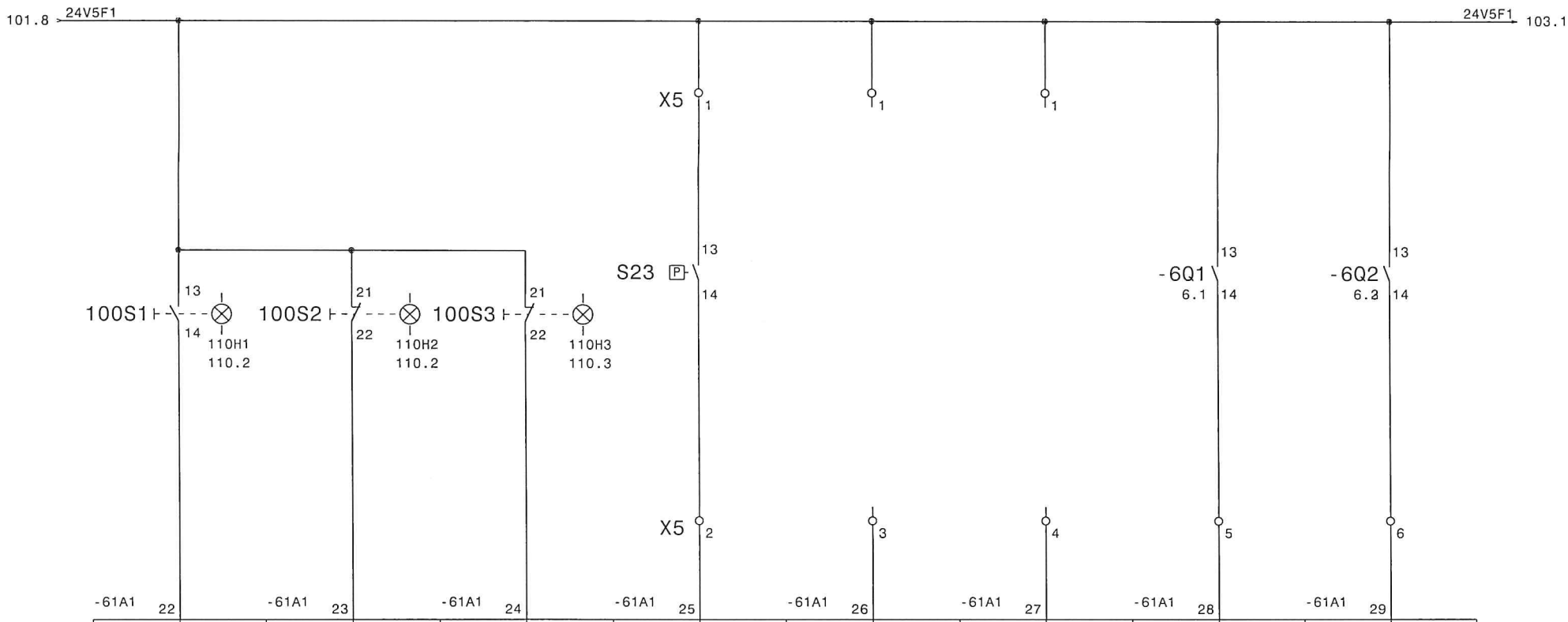

E2.0 61.3	E2.1 61.3	E2.2 61.3	E2.3 61.3	E2.4 61.3	E2.5 61.3	E2.6 61.3	E2.7 61.3
Transfersystem Start	Transfersystem Stop (nc)	Transfersystem HBTE (nc)	Druckluft vorhanden			MSS Netzteil 1	MSS Netzteil 2
Digitaler Eingang	Digitaler Eingang	Digitaler Eingang	Digitaler Eingang	Digitaler Eingang	Digitaler Eingang	Digitaler Eingang	Digitaler Eingang

		19.09.01	Ratz	Datum	13.11.00	Motor-Montagelinie	GEFEG	Westphal GmbH	Eingangsbyte 02 Schaltschrank	=
				Bearb.	Gernard			Celle 05141 / 9551-0		+
				Gepr.					Zeichnungsnr.: P000900	Blatt 102
Zust.	Änderung	Datum	Name	Norm		Urspr. WSCAD 4.1	Ers.f	Ers.d		von 954 Bl.

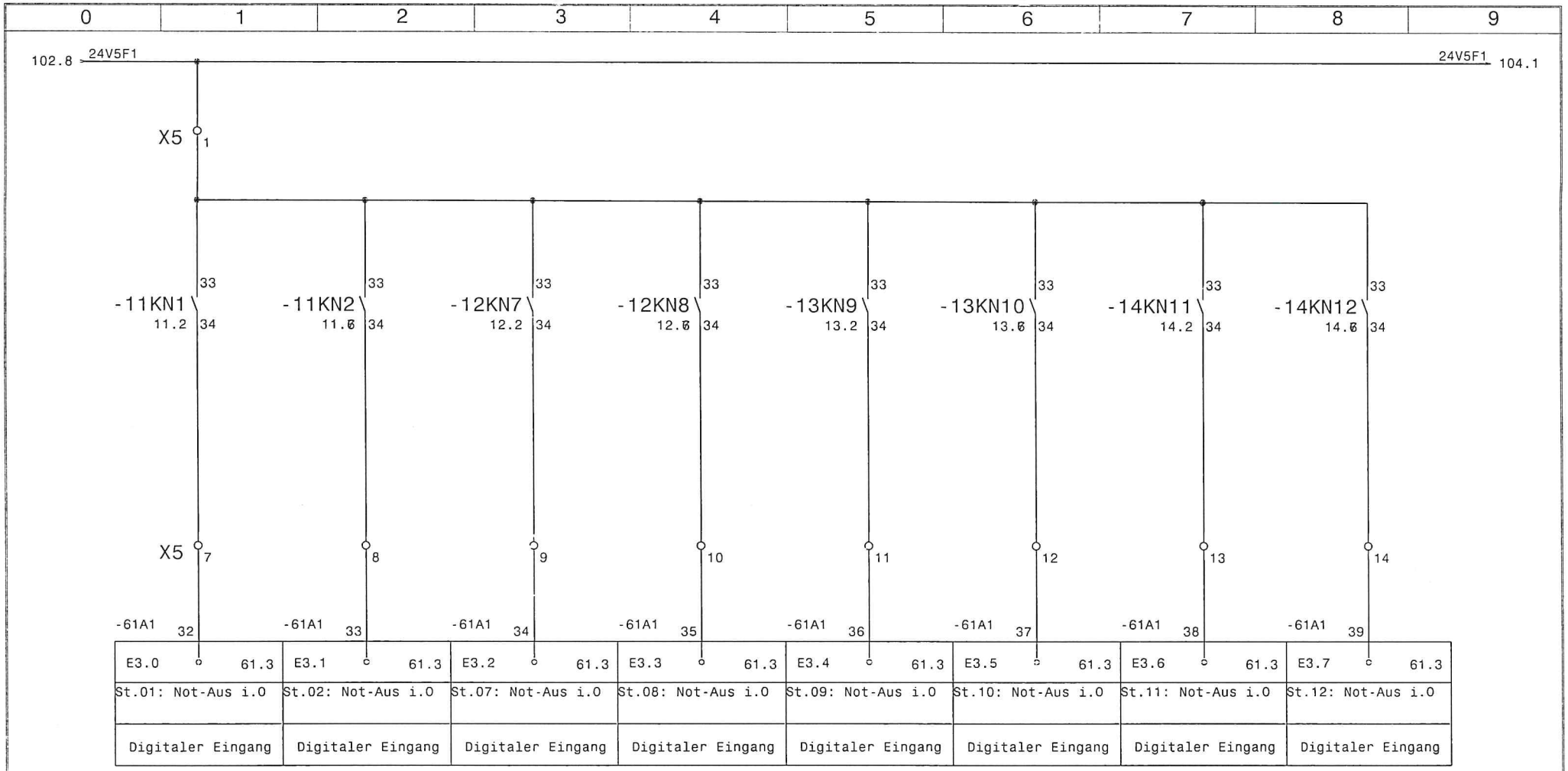

		19.09.01	Ratz	Datum	13.11.00	Motor-Montagelinie		GEFEG	Westphal GmbH	Eingangsbyte 03 Schaltschrank	=
				Bearb.	Gernard				Celle 05141 / 9551-0		+
				Gepr.						Zeichnungsnr.: P000900	Blatt 103
Zust.	Änderung	Datum	Name	Norm		Urspr. WSCAD 4.1	Ers.f	Ers.d			von 954 Bl.

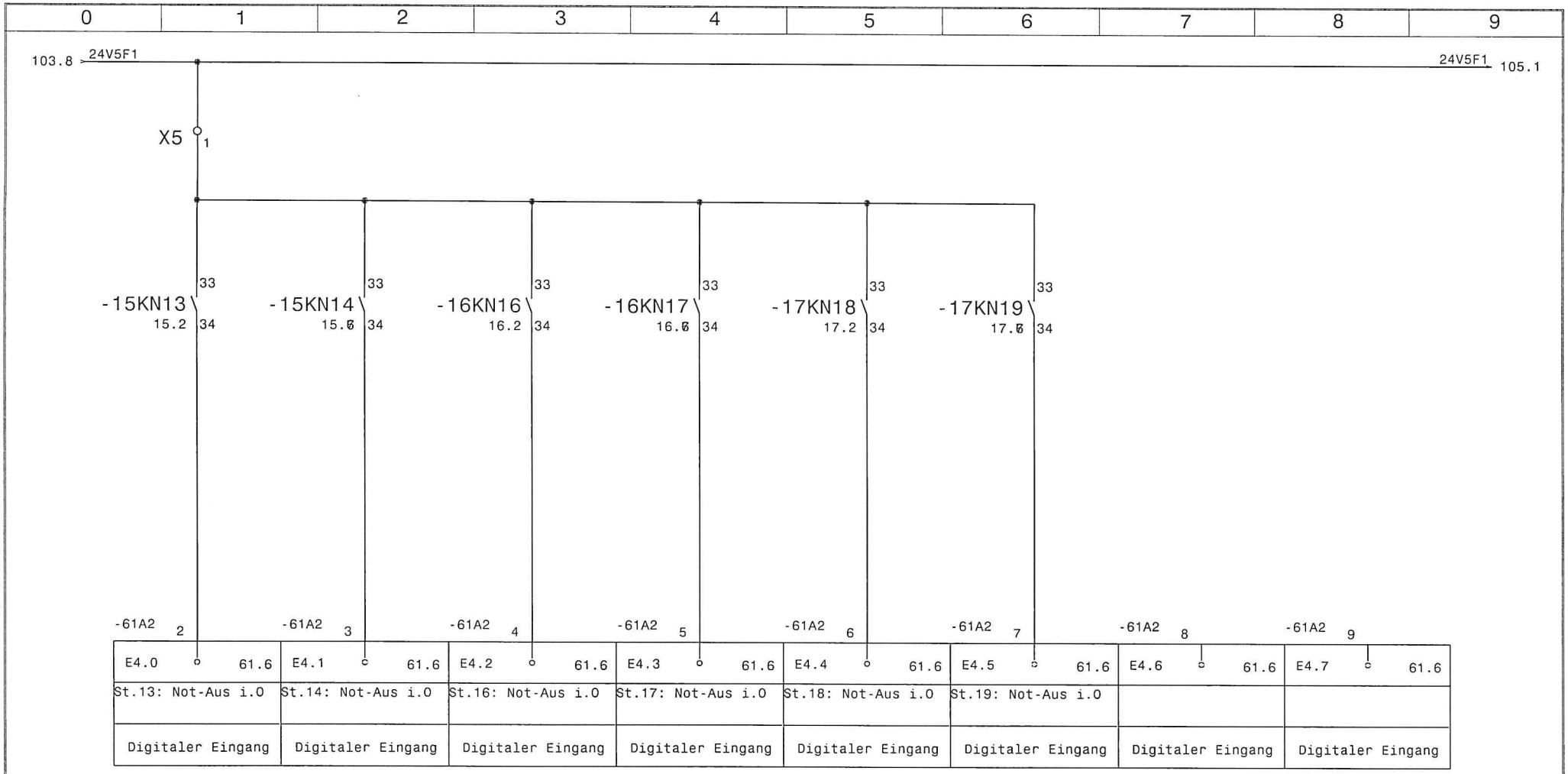

		19.09.01	Ratz	Datum	13.11.00	Motor-Montagelinie	GEFEG	Westphal GmbH	Eingangsbyte 04 Schaltschrank	=	
				Bearb.	Gernard			Celle 05141 / 9551-0		+	
				Gepr.						Zeichnungsnr.: P000900	Blatt 104
Zust.	Änderung	Datum	Name	Norm		Urspr. WSCAD 4.1 Ers.f	Ers.d				von 954 Bl.

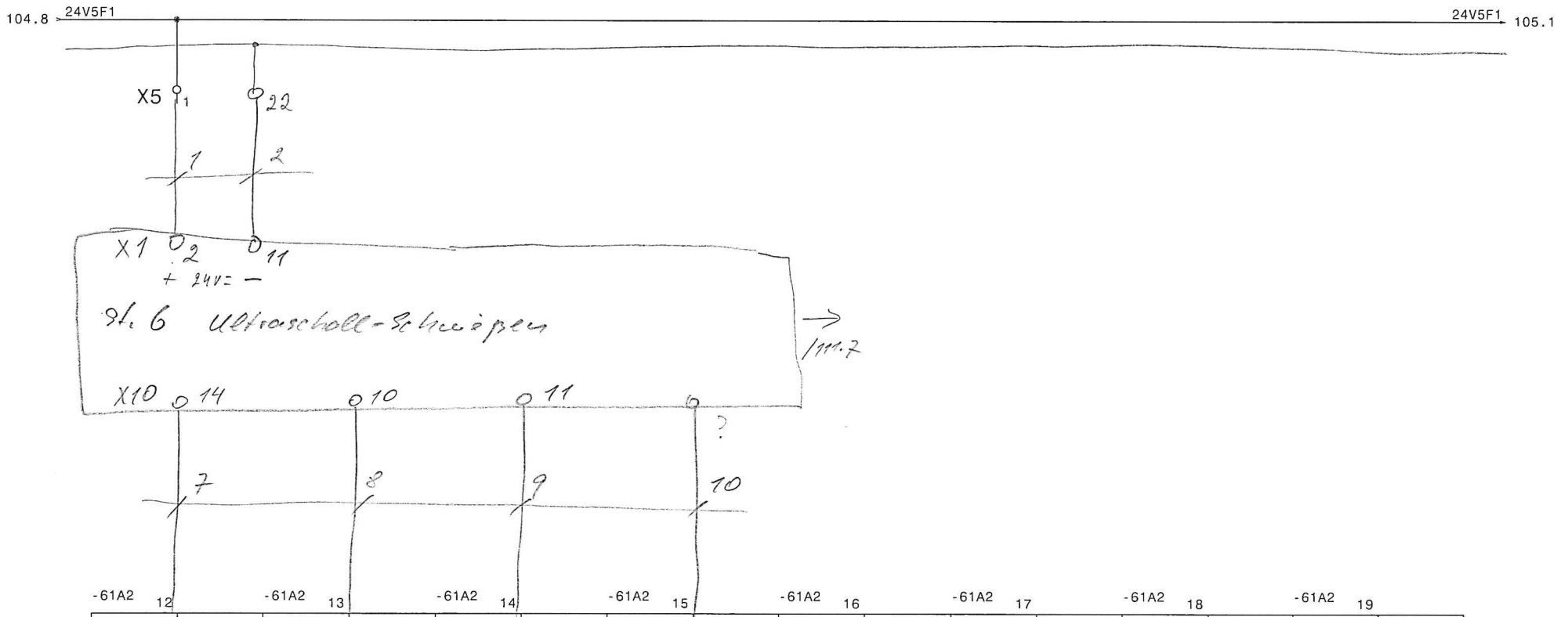

		19.09.01	Ratz	Datum	13.11.00	Motor-Montagelinie		GEFEG	Westphal GmbH	Eingangsbyte 05 Schaltschrank	=
				Bearb.	Gernard				Celle 05141 / 9551-0		+
				Gepr.							Blatt 105
Zust.	Änderung	Datum	Name	Norm		Urspr. WSCAD 4.1	Ers.f	Ers.d		Zeichnungsnr.: P000900	von 954 Bl.

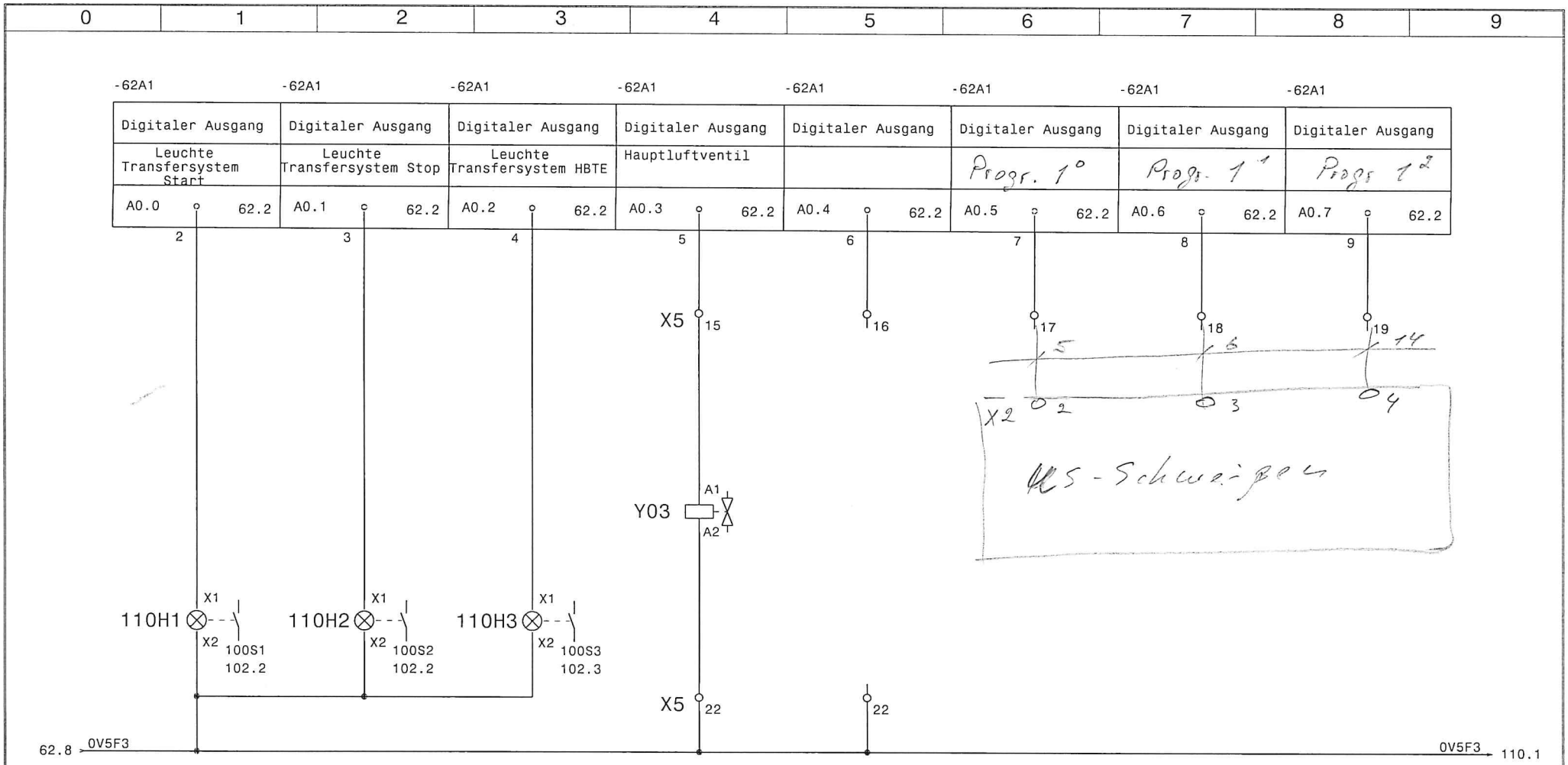

		19.09.01	Ratz	Datum	13.11.00	Motor-Montagelinie	GEFEG	Westphal GmbH	Ausgangsbyte 00 Schaltschrank
				Bearb.	Gernard			Celle 05141 / 9551-0	=
				Gepr.					+
Zust.	Änderung	Datum	Name	Norm		Urspr. WSCAD 4.1 Ers.f	Ers.d		Zeichnungsnr.: P000900
									Blatt 110 von 954 Bl.

0	1	2	3	4	5	6	7	8	9

-62A1	-62A1	-62A1	-62A1	-62A1	-62A1	-62A1	-62A1
Digitaler Ausgang	Digitaler Ausgang	Digitaler Ausgang	Digitaler Ausgang	Digitaler Ausgang	Digitaler Ausgang	Digitaler Ausgang	Digitaler Ausgang
Antriebe Kurve 1 Strecke 2 Ein	Antriebe Station 5 Ein	Antriebe Station 6 Ein	Antriebe Kurve 2 Strecke 1 Ein	Antriebe Station 14+15 Ein	Antriebe Station 20 Ein		
A1.0 62.2	A1.1 62.2	A1.2 62.2	A1.3 62.2	A1.4 62.2	A1.5 62.2	A1.6 62.2	A1.7 62.2

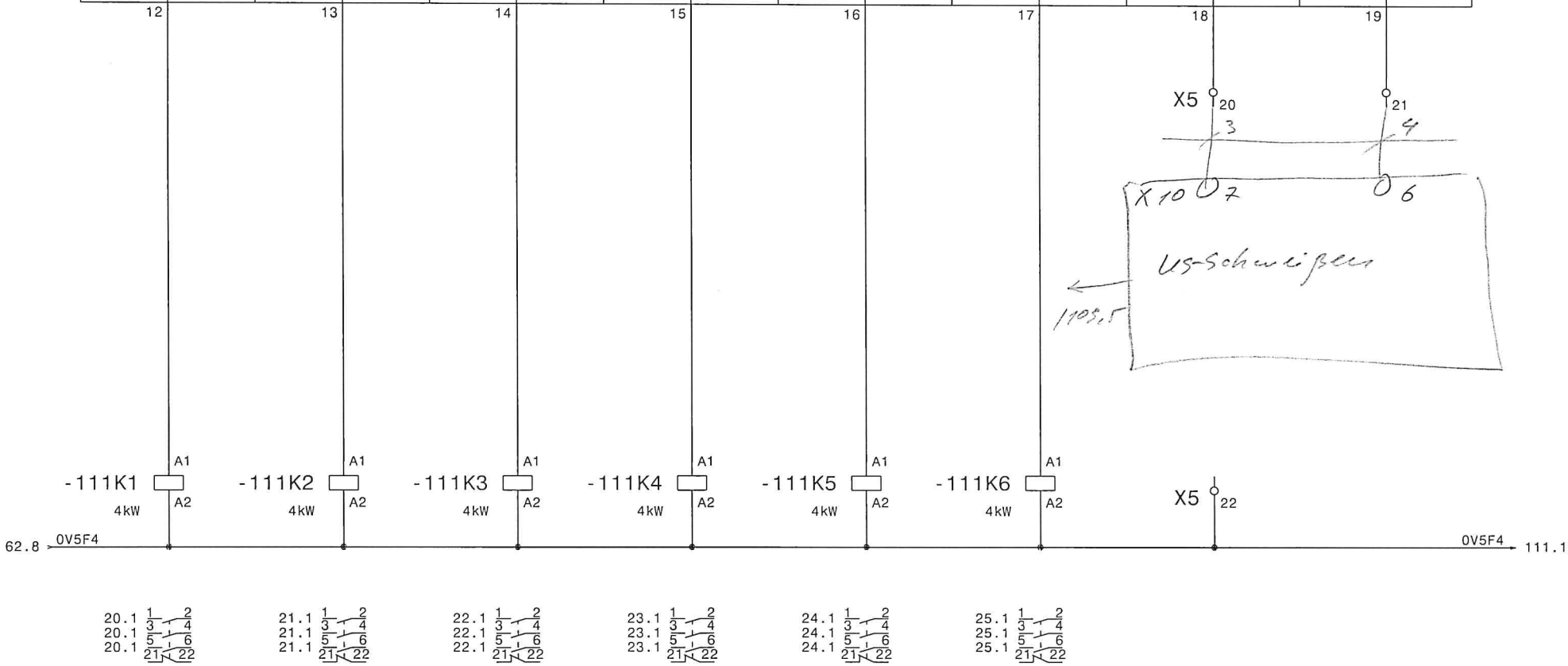

		19.09.01	Ratz	Datum	13.11.00	Motor-Montagelinie	GEFEG	Westphal GmbH	Ausgangsbyte 01 Schaltschrank	=
				Bearb.	Gernard			Celle 05141 / 9551-0		+
				Gepr.					Zeichnungsnr.: P000900	Blatt 111
Zust.	Änderung	Datum	Name	Norm		Urspr. WSCAD 4.1 Ers.f	Ers.d			von 954 Bl.

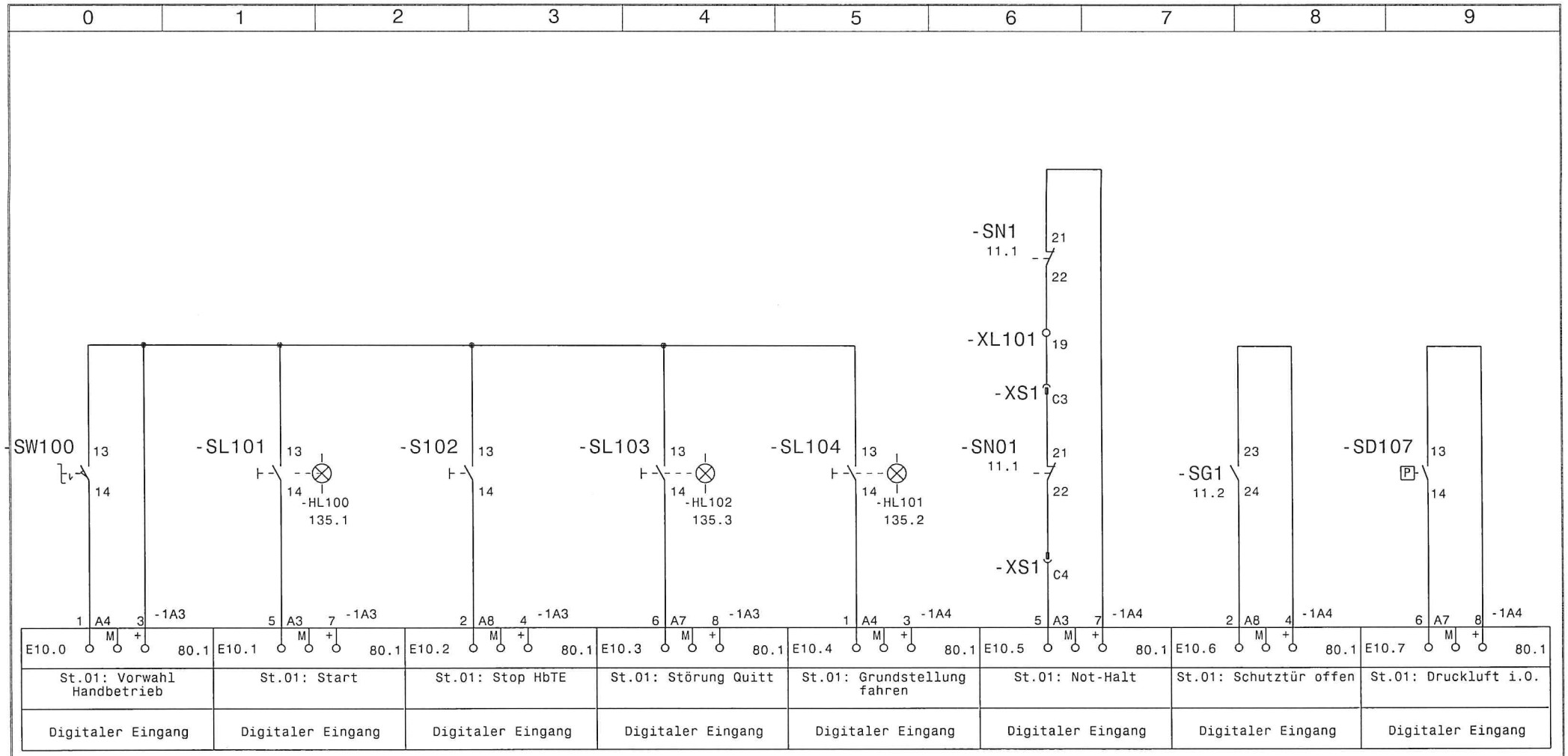

		19.09.01	Ratz	Datum	13.11.00	Motor-Montagelinie	GEFEG	Westphal GmbH	EB10 Station 01	=	
				Bearb.	Gernard			Celle 05141 / 9551-0		+	
				Gepr.					Zeichnungsnr.: P000900		Blatt 130
Zust.	Änderung	Datum	Name	Norm		Urspr. WSCAD 4.1 Ers.f	Ers.d				von 954 Bl.

0	1	2	3	4	5	6	7	8	9

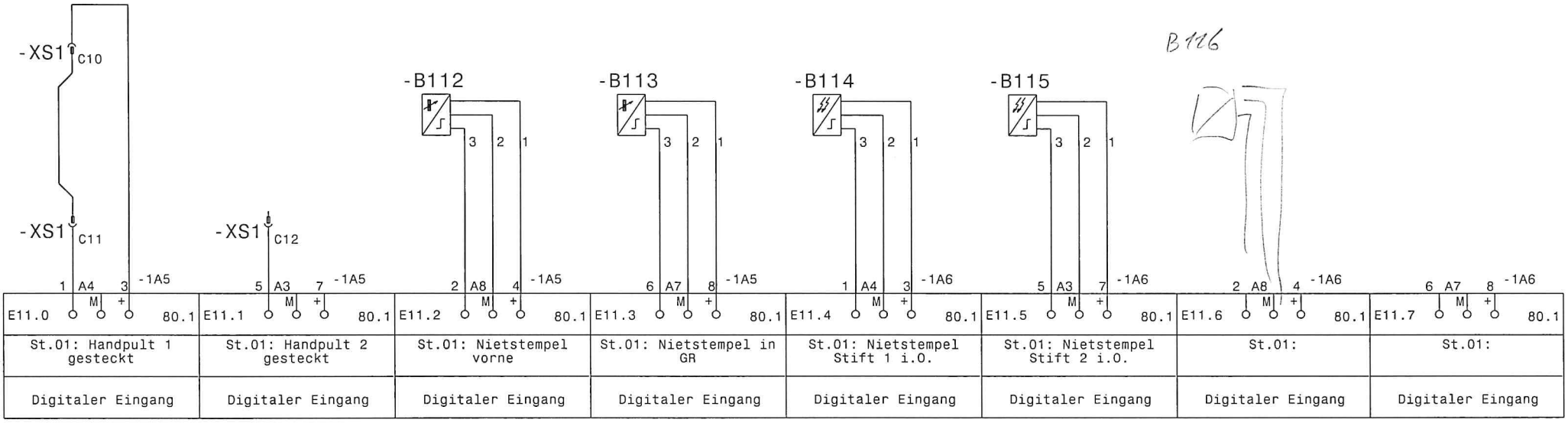

St.01: Handpult 1 gesteckt	St.01: Handpult 2 gesteckt	St.01: Nietstempel vorne	St.01: Nietstempel in GR	St.01: Nietstempel Stift 1 i.O.	St.01: Nietstempel Stift 2 i.O.	St.01:	St.01:			
Digitaler Eingang	Digitaler Eingang	Digitaler Eingang	Digitaler Eingang	Digitaler Eingang	Digitaler Eingang	Digitaler Eingang	Digitaler Eingang			

Kabelte nicht ausgeschlaf

		19.09.01	Ratz	Datum	13.11.00	Motor-Montagelinie	GEFEG	Westphal GmbH	EB11 Station 01	=
				Bearb.	Gernard			Celle 05141 / 9551-0		+
				Gepr.					Zeichnungsnr.: P000900	Blatt 131
Zust.	Änderung	Datum	Name	Norm		Urspr. WSCAD 4.1	Ers.f	Ers.d		von 954 Bl.

0	1	2	3	4	5	6	7	8	9

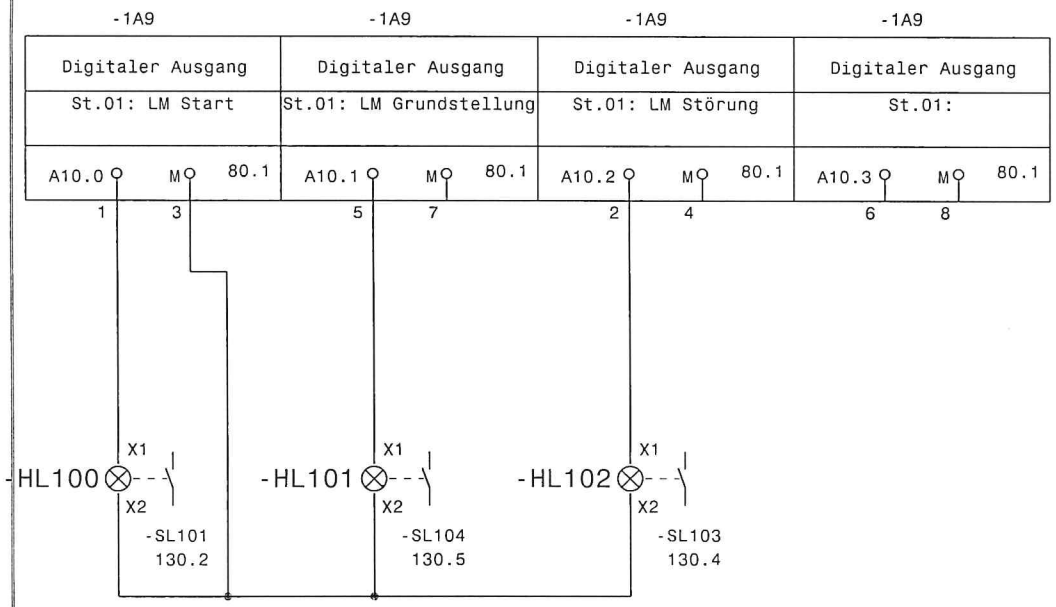

		19.09.01	Ratz	Datum	13.11.00	Motor-Montagelinie	GEFEG	Westphal GmbH	AB10 Station 01	=
				Bearb.	Gernard					+
				Gepr.				Celle 05141 / 9551-0	Zeichnungsnr.: P000900	Blatt 135
Zust.	Änderung	Datum	Name	Norm		Urspr. WSCAD 4.1	Ers.f	Ers.d		von 954 Bl.

0	1	2	3	4	5	6	7	8	9

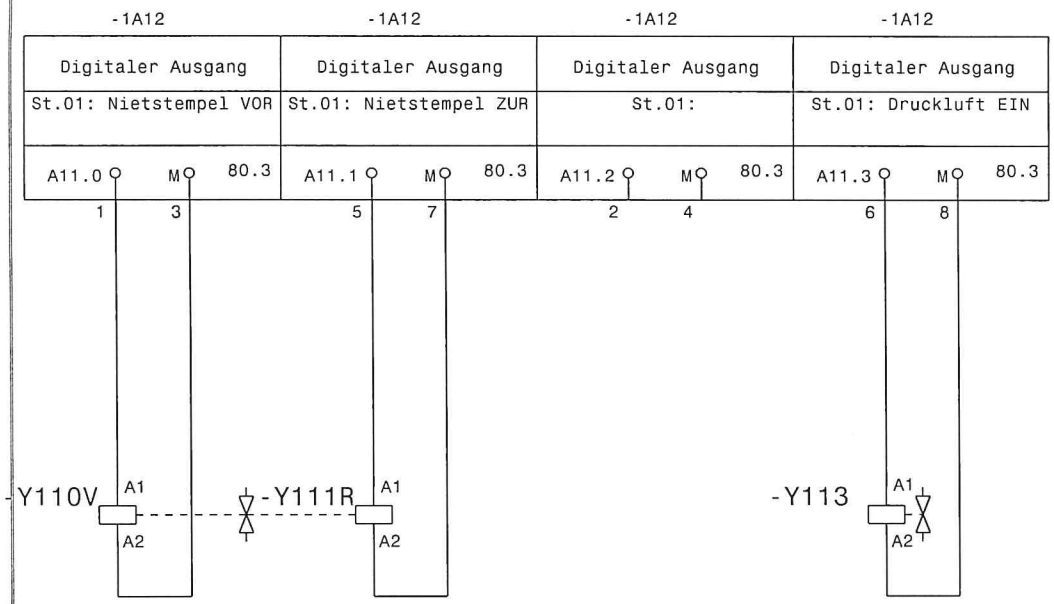

		19.09.01	Ratz	Datum	13.11.00	Motor-Montagelinie	GEFEG	Westphal GmbH	AB11 Station 01	=
				Bearb.	Gernard			Celle 05141 / 9551-0		+
				Gepr.					Zeichnungsnr.: P000900	Blatt 136
Zust.	Änderung	Datum	Name	Norm		Urspr. WSCAD 4.1 Ers.f	Ers.d			von 954 Bl.

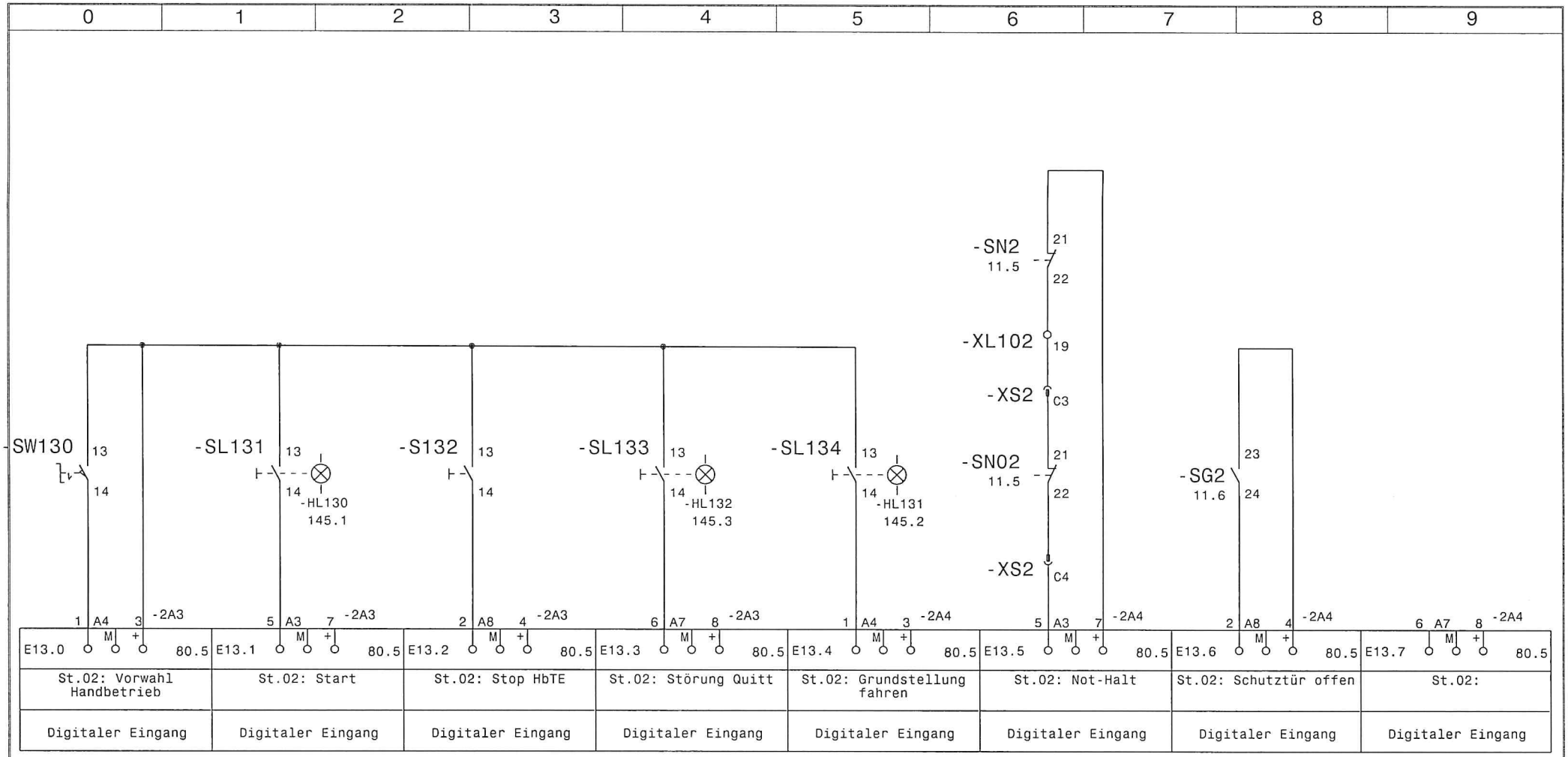

		19.09.01	Ratz	Datum	13.11.00	Motor-Montagelinie		GEFEG	Westphal GmbH	EB13 Station 02	=
				Bearb.	Gernard				Celle 05141 / 9551-0		+
				Gepr.						Zeichnungsnr.: P000900	Blatt 140
Zust.	Änderung	Datum	Name	Norm		Urspr. WSCAD 4.1	Ers.f	Ers.d			von 954 Bl.

ANTRIEBSTECHNIK
GEFEG

	X 201.1	24VDC
	X 201.4	0V
	X 201.2	comout
E 15.1	X 201.7	Run
E 14.5	X 201.8	Ready
E 14.4	X 201.10	OR
E 14.3	X 201.11	STO
A 13.3	X 201.12	TRG
	X 201.3	comin
	X 202.1	comin
A 13.5	X 202.4	IN1
A 13.7	X 202.6	IN3
	X 202.8	IN5
		IN6+7
A 14.2		CST
E 14.2		Busy
A 13.4	X 202.3	IN0
A 13.6	X 202.5	IN2
	X 202.7	IN4
		ACK
	X 202.1	comout
	X 202.1	comout

Antriebstechnik GEFEG • Pappelweg 4 • 30179 Hannover • Tel.: 05 11 / 6 74 93 - 0 • Fax: 6 74 93 - 67
http://www.antriebstechnik-gefeg.de • e-mail: Info@antriebstechnik-gefeg.de

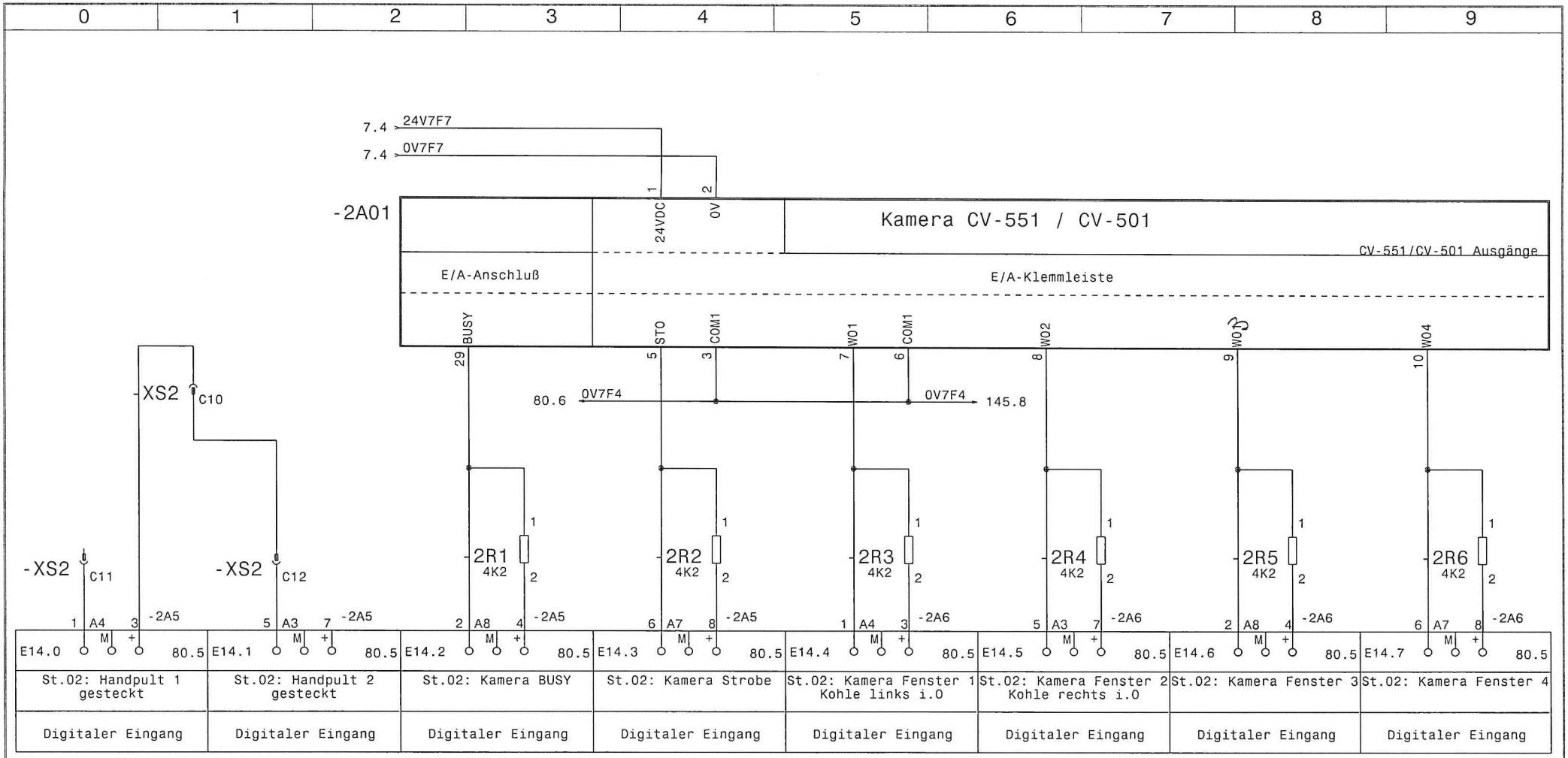

		19.09.01	Ratz	Datum	13.11.00	Motor-Montagelinie	GEFEG	Westphal GmbH	Kamera Station 02	=
				Bearb.	Gernard					+
				Gepr.				Celle 05141 / 9551-0	Zeichnungsnr.: P000900	Blatt 141
Zust.	Änderung	Datum	Name	Norm		Urspr. WSCAD 4.1 Ers.f	Ers.d			von 954 Bl.

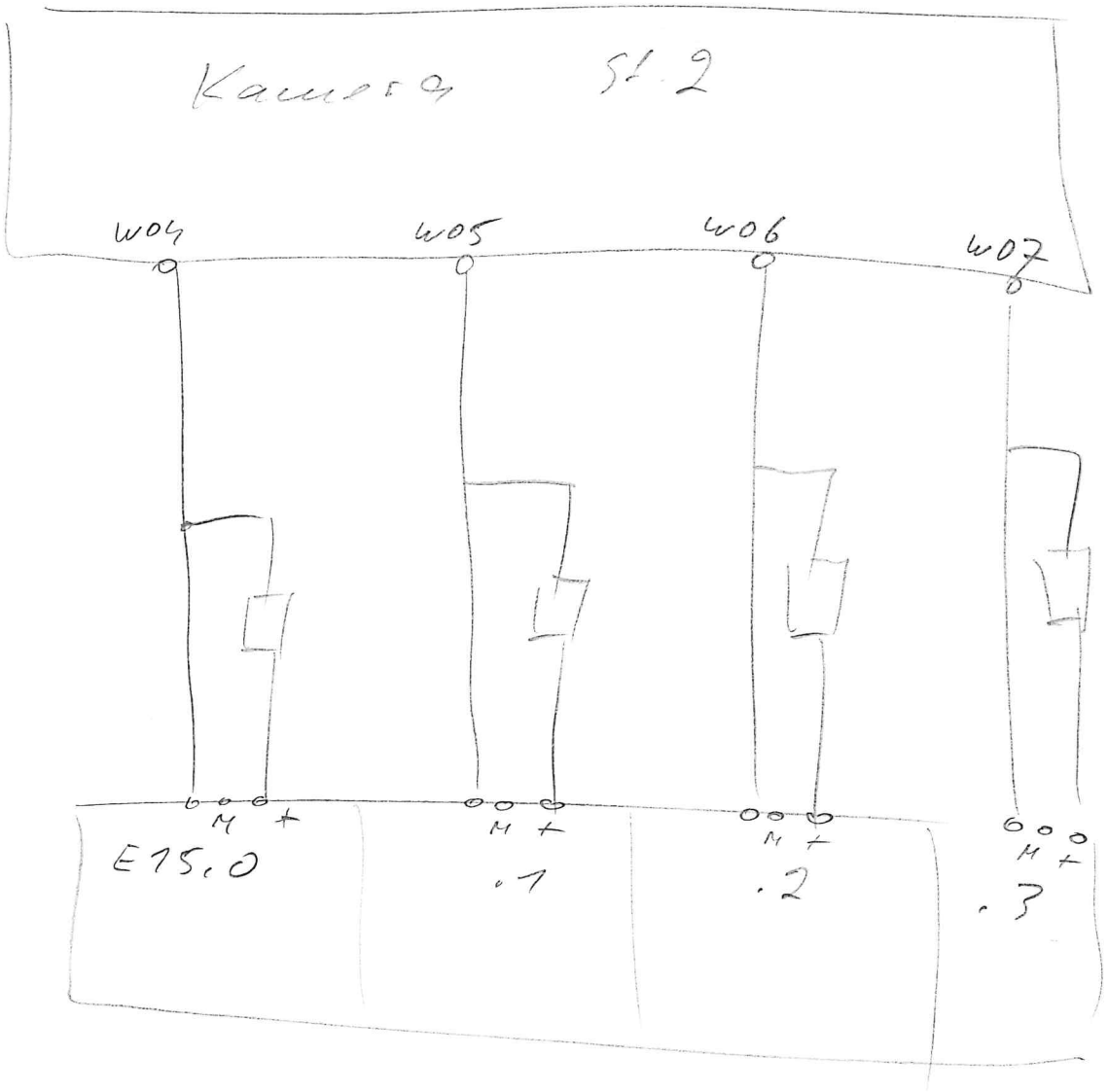
Kamera St. 2
W04
W05
W06
W07
M +
M +
M +
M +
E15.0
.1
.2
.3

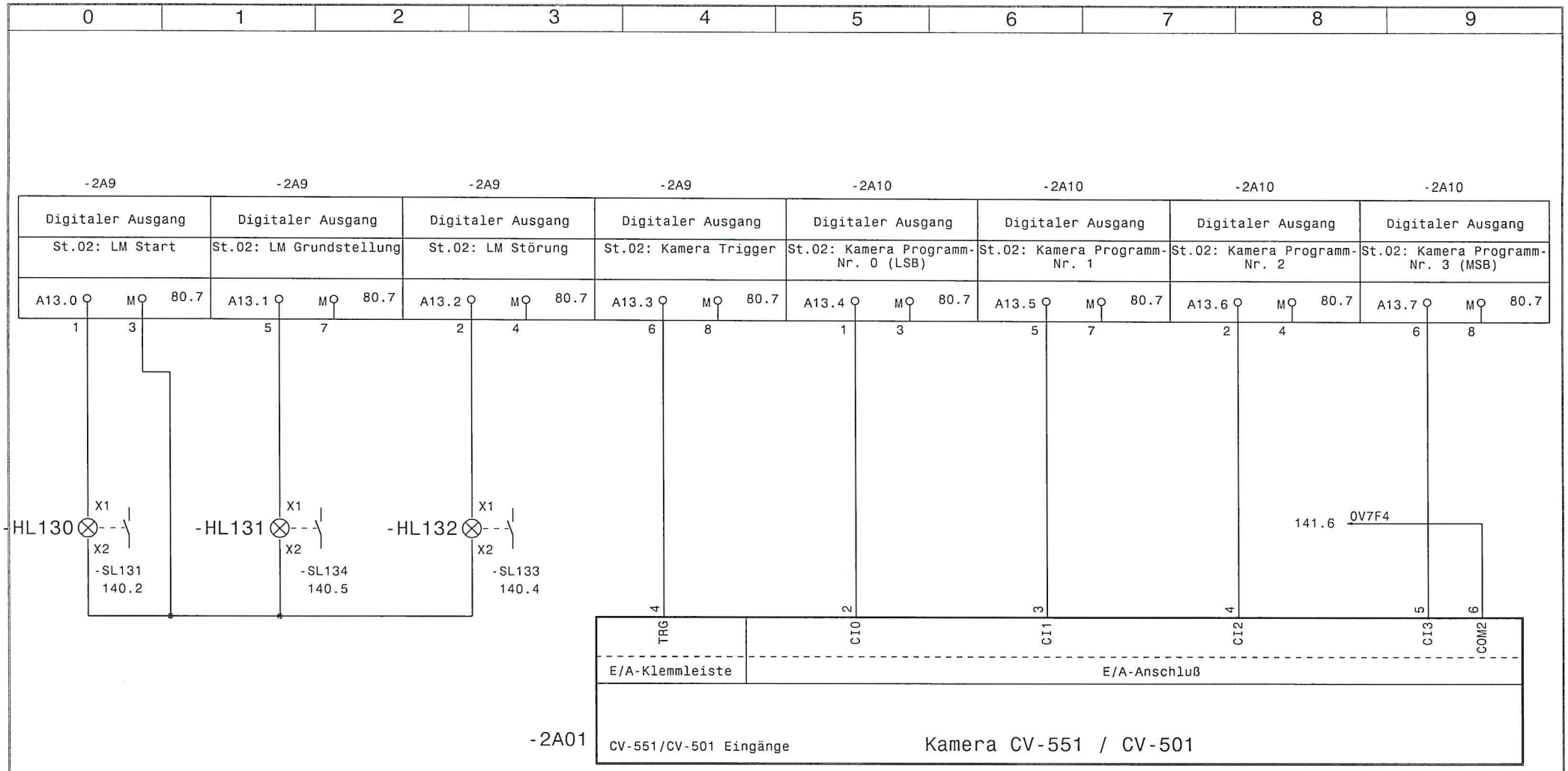

		19.09.01	Ratz	Datum	13.11.00	Motor-Montagelinie		GEFEG	Westphal GmbH	Kamera Station 02	=
				Bearb.	Gernard				Celle 05141 / 9551-0		+
				Gepr.						Zeichnungsnr.: P000900	Blatt 145
Zust.	Änderung	Datum	Name	Norm		Urspr. WSCAD 4.1	Ers.f	Ers.d			von 954 Bl.

0	1	2	3	4	5	6	7	8	9

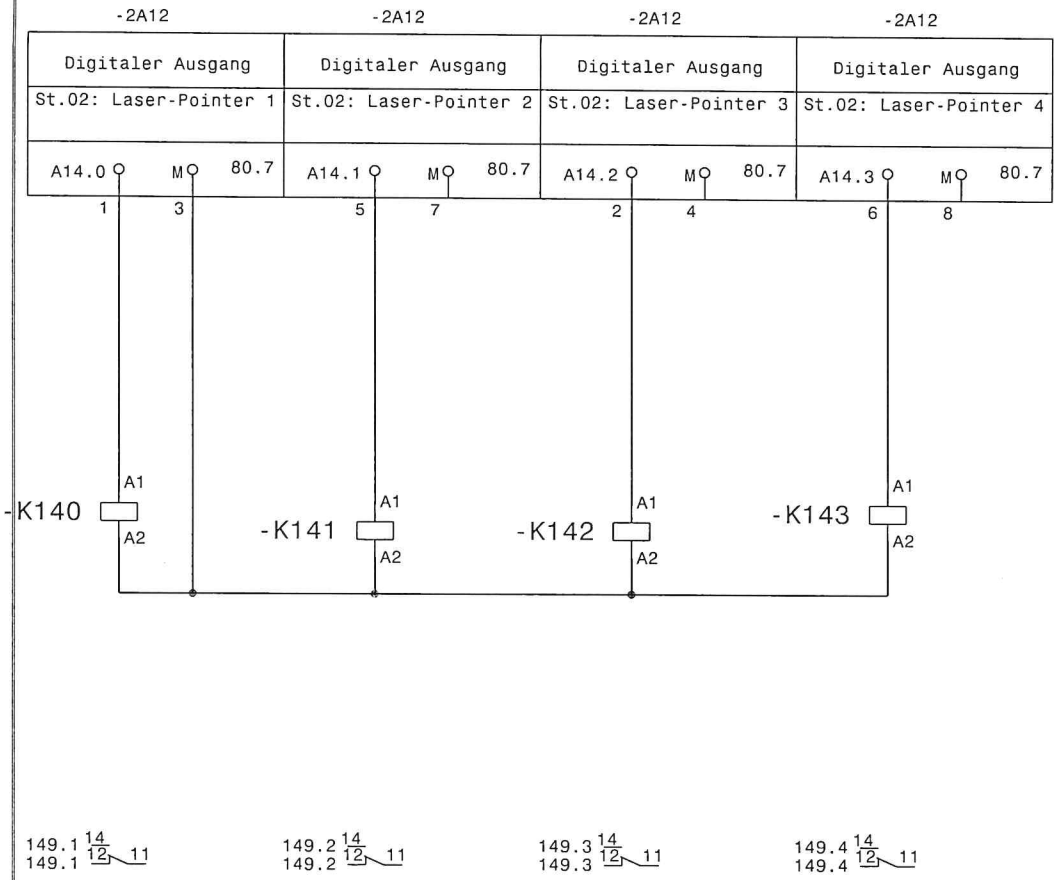

		19.09.01	Ratz	Datum	13.11.00	Motor-Montagelinie	GEFEG	Westphal GmbH	AB14 Station 02	=
				Bearb.	Gernard			Celle 05141 / 9551-0		+
				Gepr.					Zeichnungsnr.: P000900	Blatt 146
Zust.	Änderung	Datum	Name	Norm		Urspr. WSCAD 4.1 Ers.f	Ers.d			von 954 Bl.

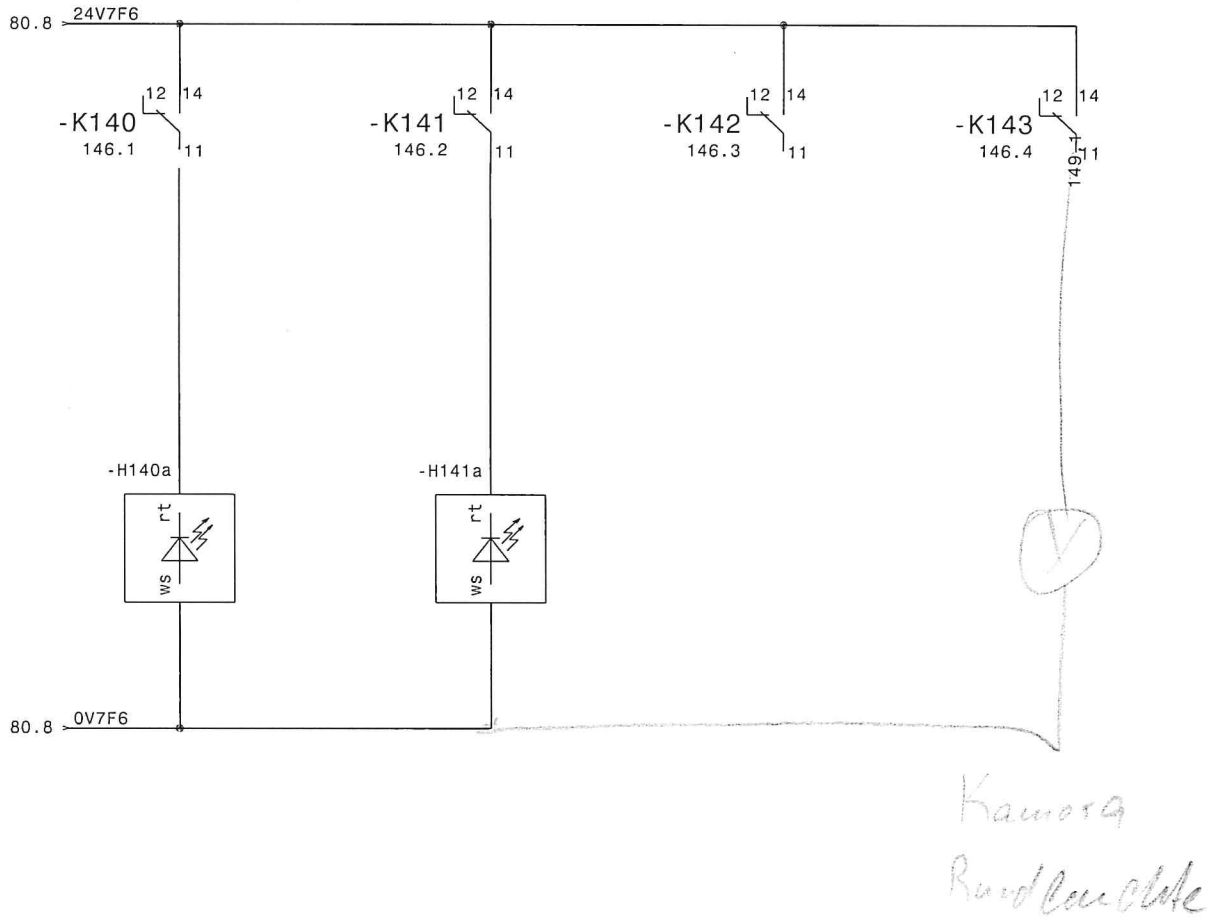

		19.09.01	Ratz	Datum	13.11.00	Motor-Montagelinie		GEFEG	Westphal GmbH	AB14 Station 02	=
				Bearb.	Gernard						+
				Gepr.					Celle 05141 / 9551-0	Zeichnungsnr.: P000900	Blatt 149
Zust.	Änderung	Datum	Name	Norm		Urspr. WSCAD 4.1	Ers.f	Ers.d			von 954 Bl.

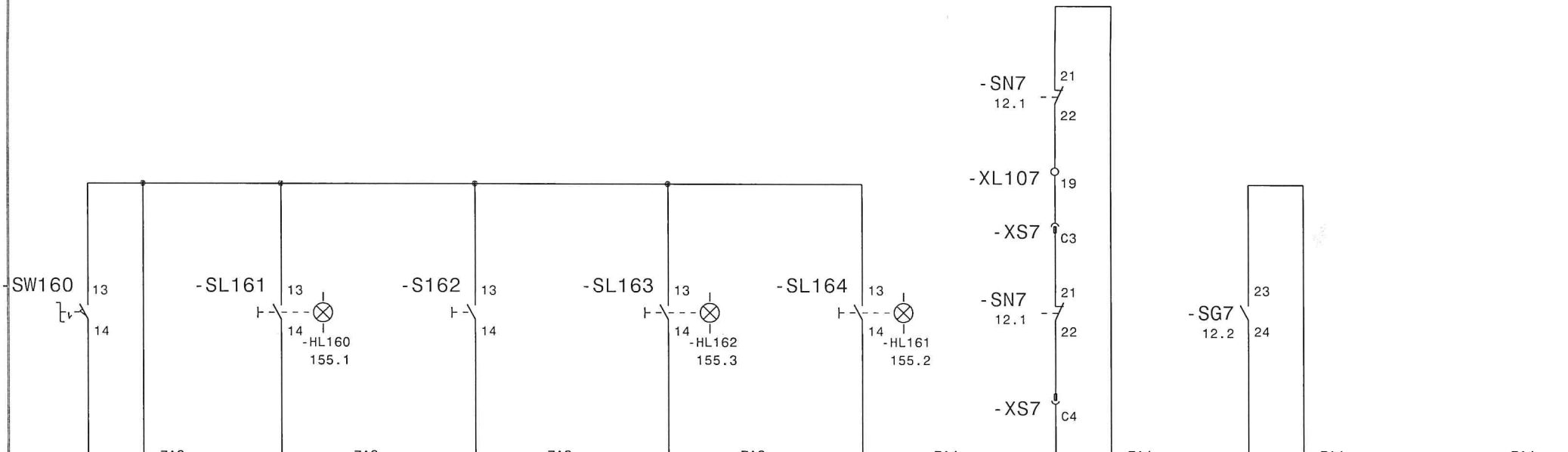

		19.09.01	Ratz	Datum	13.11.00	Motor-Montagelinie		GEFEG	Westphal GmbH	EB16 Station 07	=
				Bearb.	Gernard						+
				Gepr.					Celle 05141 / 9551-0	Zeichnungsnr.: P000900	Blatt 150
Zust.	Änderung	Datum	Name	Norm		Urspr. WSCAD 4.1	Ers.f	Ers.d			von 954 Bl.

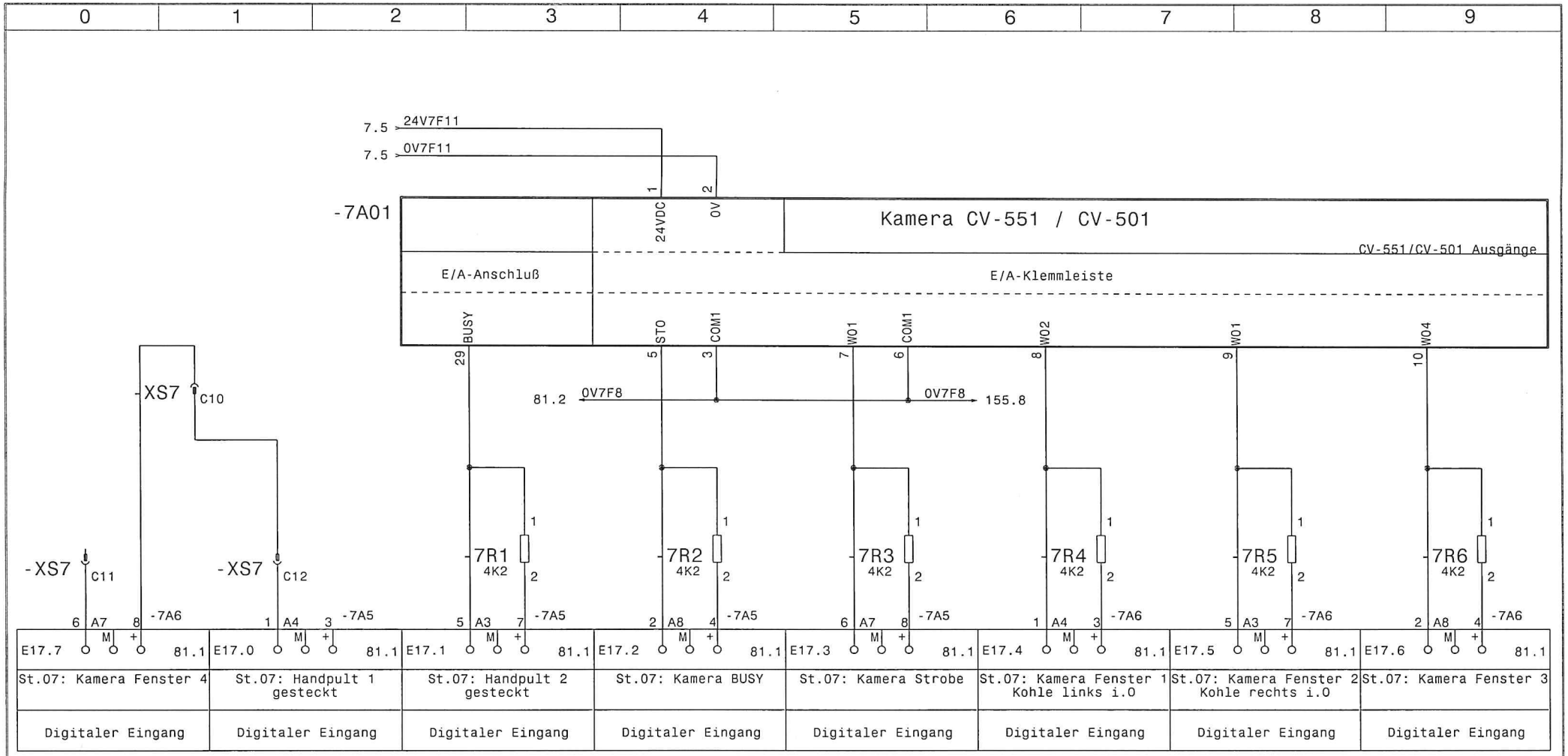

		19.09.01	Ratz	Datum	13.11.00	Motor-Montagelinie		GEFEG	Westphal GmbH	Kamera Station 07	=
				Bearb.	Gernard				Celle 05141 / 9551-0		+
				Gepr.						Zeichnungsnr.: P000900	Blatt 151
Zust.	Änderung	Datum	Name	Norm		Urspr. WSCAD 4.1	Ers.f	Ers.d			von 954 Bl.

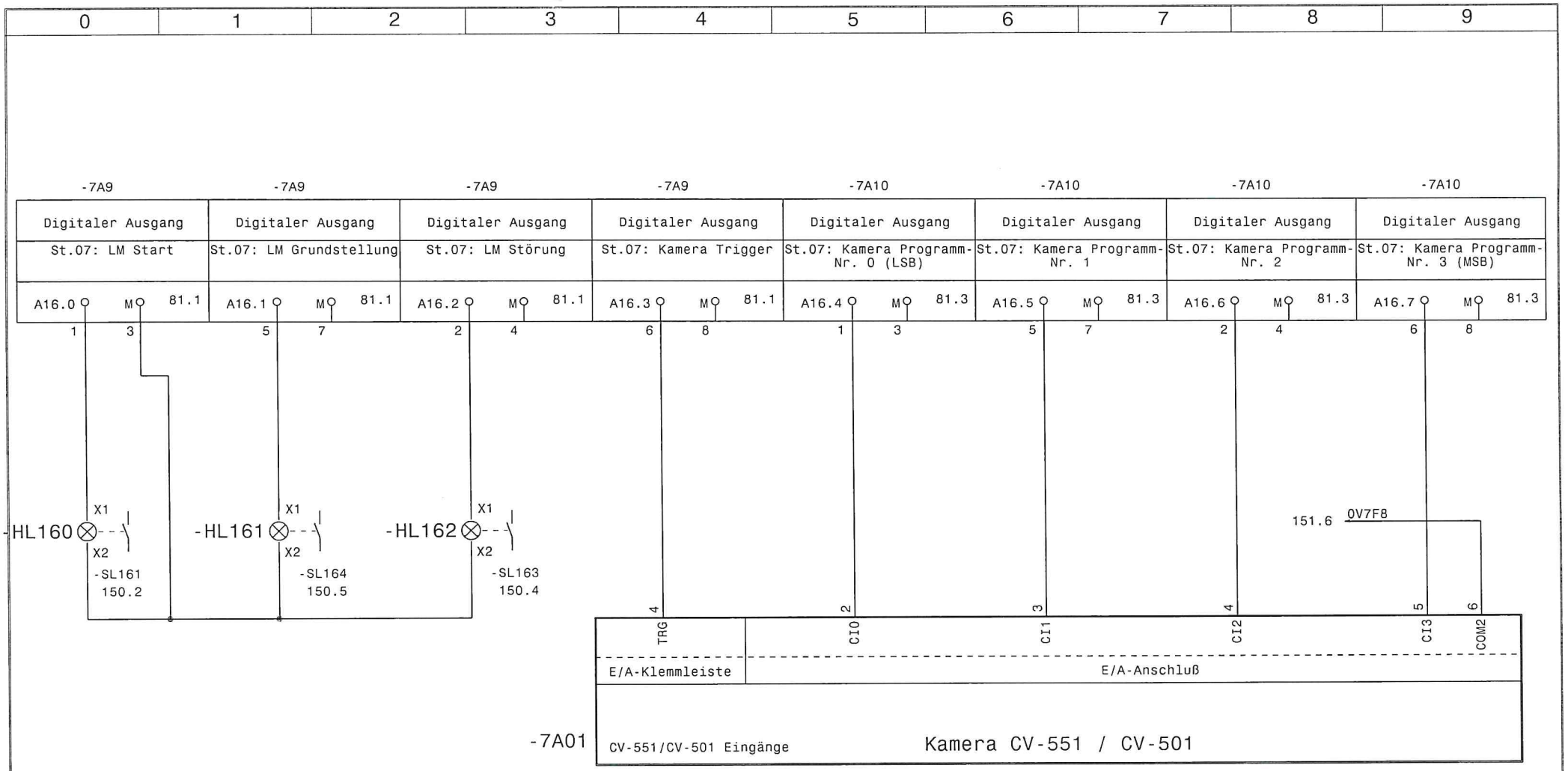

		19.09.01	Ratz	Datum	13.11.00	Motor-Montagelinie	GEFEG	Westphal GmbH	Kamera Station 07	=	
				Bearb.	Gernard			Celle 05141 / 9551-0		+	
				Gepr.					Zeichnungsnr.: P000900		Blatt 155
Zust.	Änderung	Datum	Name	Norm		Urspr. WSCAD 4.1 Ers.f	Ers.d				von 954 Bl.

0	1	2	3	4	5	6	7	8	9

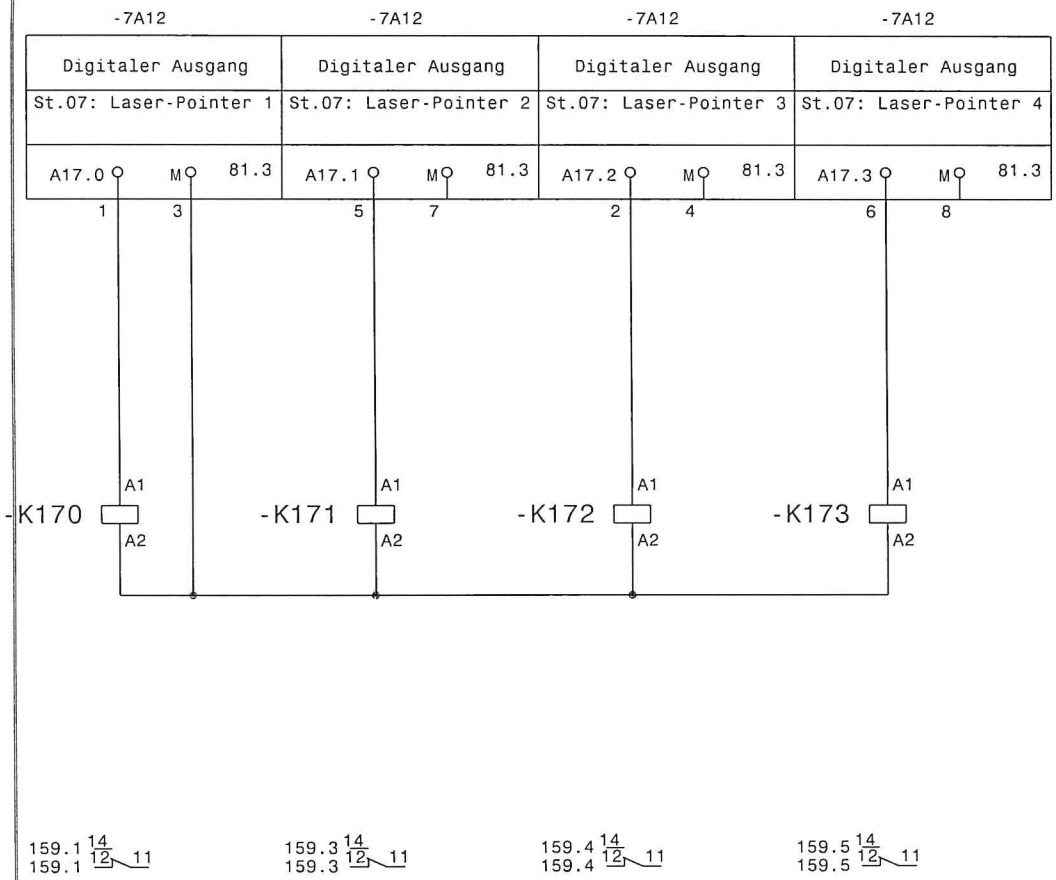

		19.09.01	Ratz	Datum	13.11.00	Motor-Montagelinie	GEFEG	Westphal GmbH	AB17 Station 07	=
				Bearb.	Gernard			Celle 05141 / 9551-0		+
				Gepr.					Zeichnungsnr.: P000900	Blatt 156
Zust.	Änderung	Datum	Name	Norm		Urspr. WSCAD 4.1 Ers.f	Ers.d			von 954 Bl.

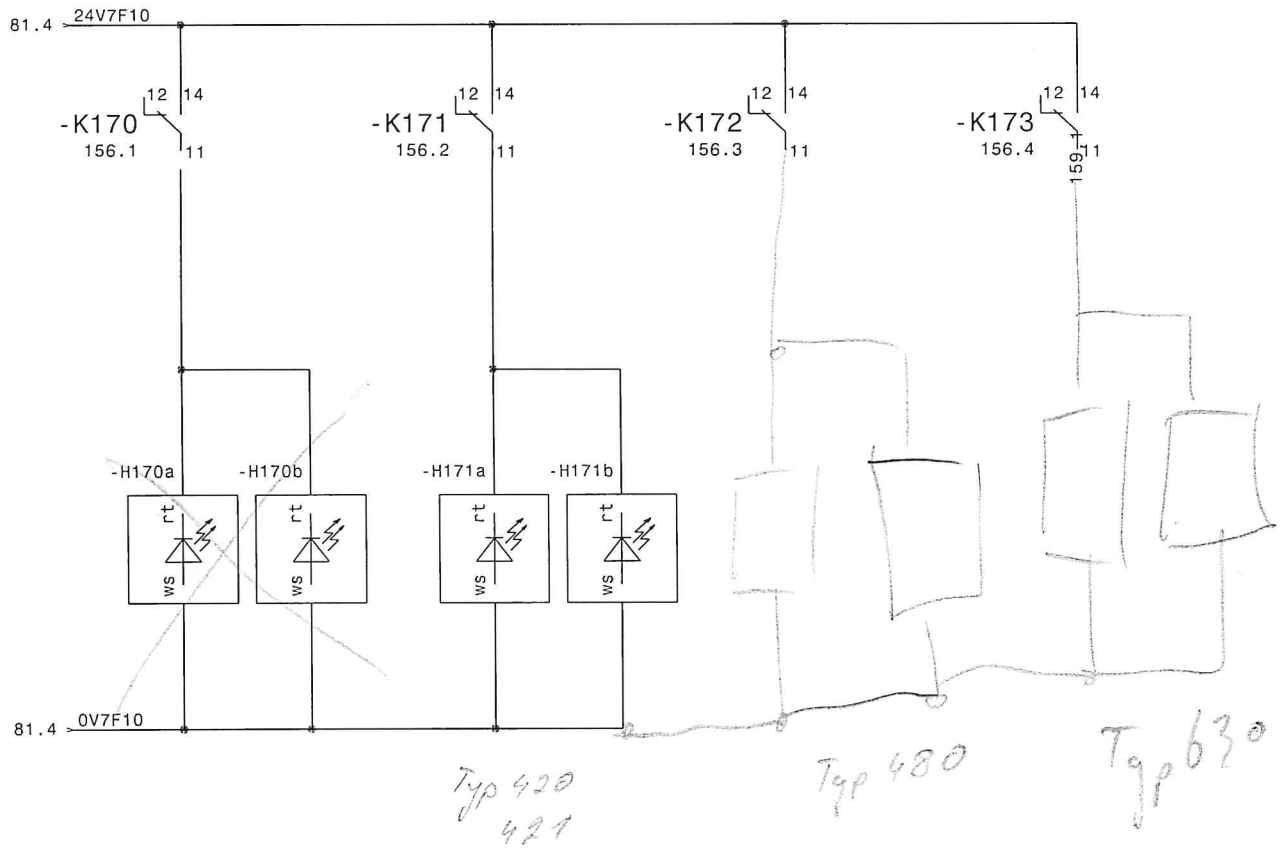

		19.09.01	Ratz	Datum	13.11.00	Motor-Montagelinie	GEFEG	Westphal GmbH	Laserpointer St.07	=	
				Bearb.	Gernard			Celle 05141 / 9551-0		+	
				Gepr.					Zeichnungsnr.: P000900		Blatt 159
Zust.	Änderung	Datum	Name	Norm		Urspr. WSCAD 4.1 Ers.f	Ers.d				von 954 Bl.

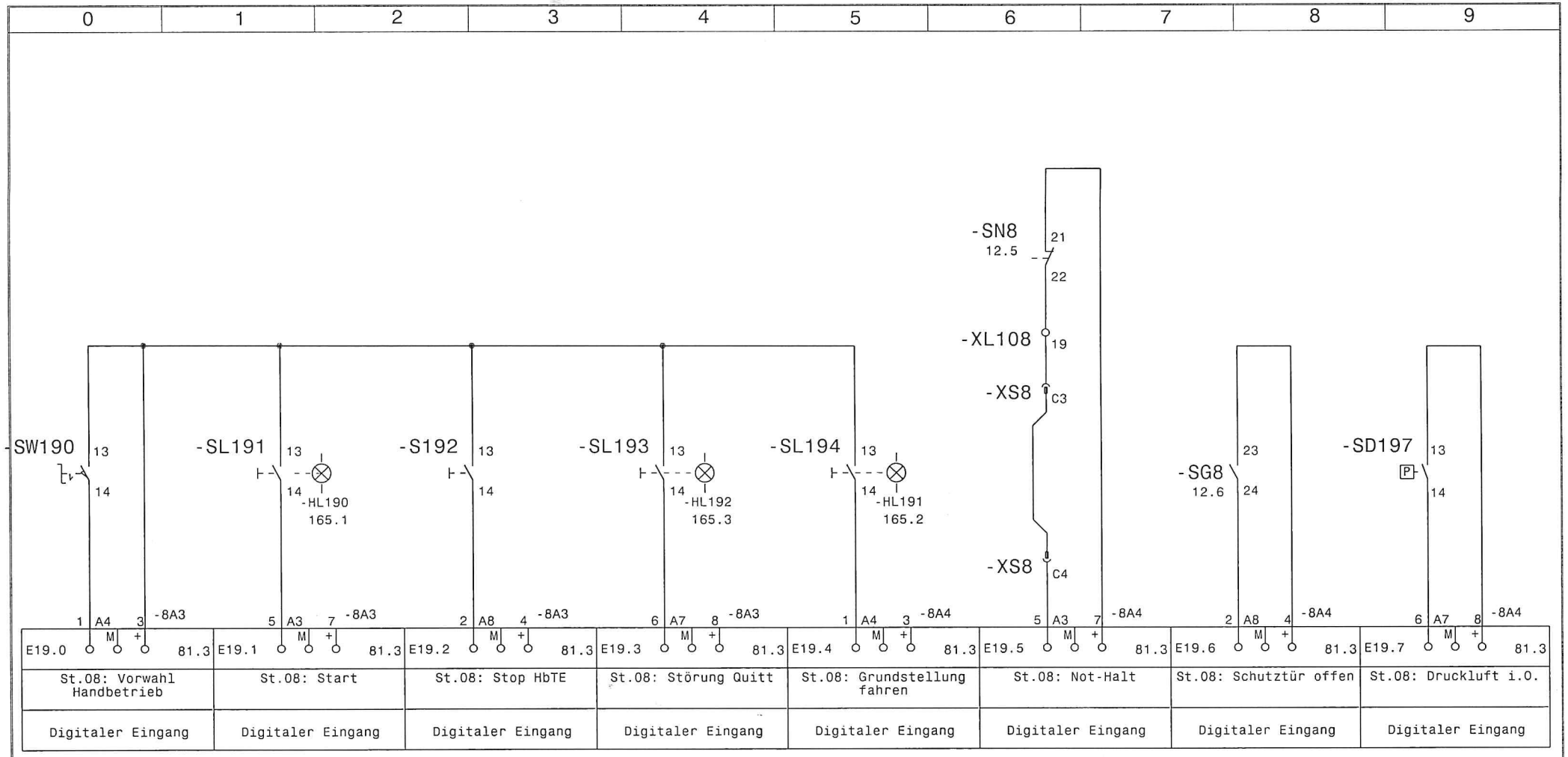

		19.09.01	Ratz	Datum	13.11.00	Motor-Montagelinie		GEFEG	Westphal GmbH	EB19 Station 08	=
				Bearb.	Gernard				Celle 05141 / 9551-0		+
				Gepr.						Zeichnungsnr.: P000900	Blatt 160
Zust.	Änderung	Datum	Name	Norm		Urspr. WSCAD 4.1	Ers.f	Ers.d			von 954 Bl.

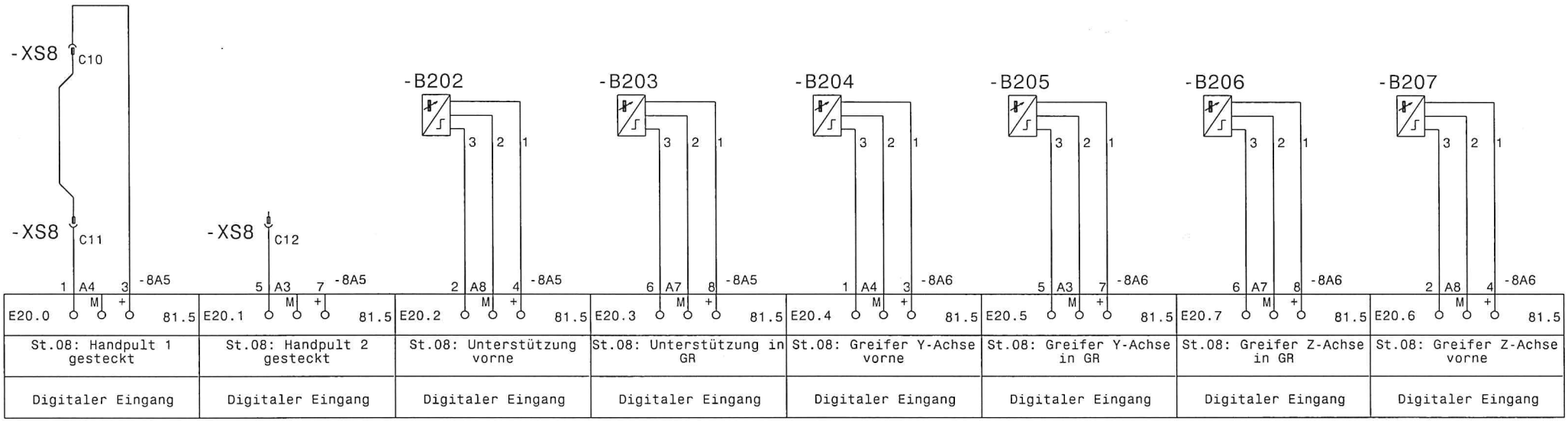

		19.09.01	Ratz	Datum	13.11.00	Motor-Montagelinie		GEFEG	Westphal GmbH	EB20 Station 08	=
				Bearb.	Gernard						+
				Gepr.					Celle 05141 / 9551-0	Zeichnungsnr.: P000900	Blatt 161
Zust.	Änderung	Datum	Name	Norm		Urspr. WSCAD 4.1	Ers.f	Ers.d			von 954 Bl.

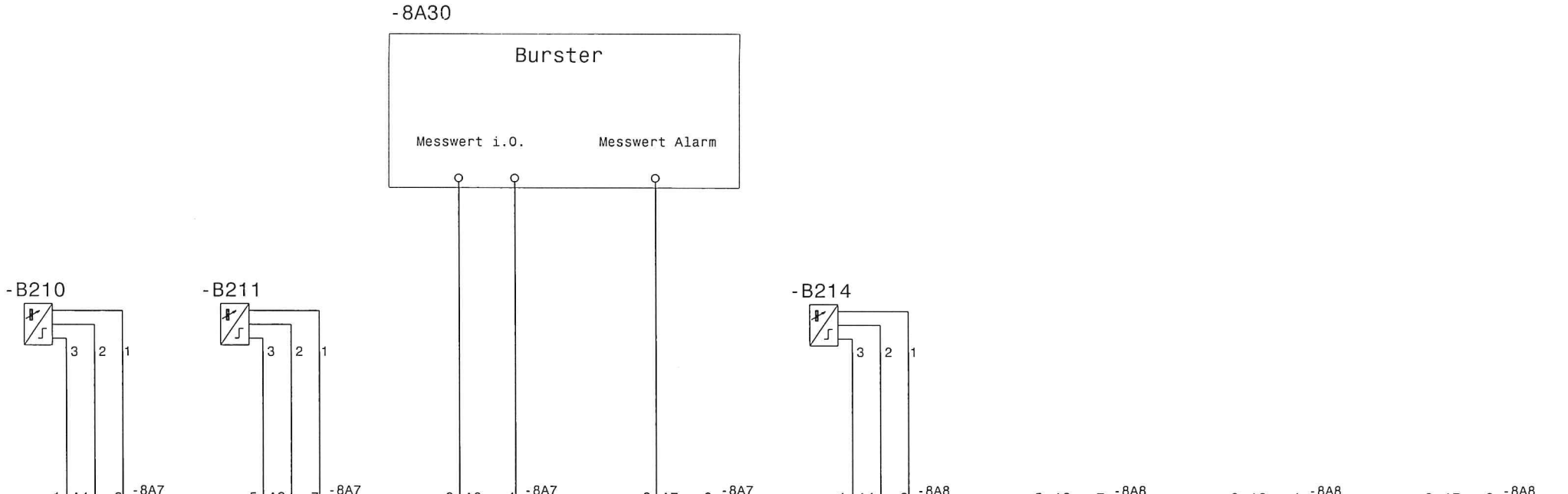

St.08: Greifer geschlossen	St.08: Greifer offen	St.08: Burster Messwert i.O.	St.08: Burster Messwert Alarm	St.08: Einpressmesspunkt	St.08:	St.08:	St.08:
Digitaler Eingang	Digitaler Eingang	Digitaler Eingang	Digitaler Eingang	Digitaler Eingang	Digitaler Eingang	Digitaler Eingang	Digitaler Eingang

		19.09.01	Ratz	Datum	13.11.00	Motor-Montagelinie	GEFEG	Westphal GmbH	EB21 Station 08	=	
				Bearb.	Gernard			Celle 05141 / 9551-0		+	
				Gepr.					Zeichnungsnr.: P000900		Blatt 162
Zust.	Änderung	Datum	Name	Norm		Urspr. WSCAD 4.1	Ers.f	Ers.d			von 954 Bl.

0	1	2	3	4	5	6	7	8	9

Palettierer Station 08

A 7.0	A 7.4	A 7.5	A 7.7
Bereit	Ablageposition	Kollisionsbereich frei	Palettierer EIN

-Xp8

1 A4 M + 3 -8A9	5 A3 M + 7 -8A9	2 A8 M + 4 -8A9	6 A7 M + 8 -8A9	1 A4 M + 3 -8A13	5 A3 M + 7 -8A13	2 A8 M + 4 -8A13	6 A7 M + 8 -8A13
E22.0 81.5	E22.1 81.5	E22.2 81.5	E22.3 81.5	E22.4 81.7	E22.5 81.7	E22.6 81.7	E22.7 81.7
St.08 <= Palettierer Bereit	St.08 <= Palettierer in Ablageposition	St.08 <= Palettierer Kollisionsbereich f	St.08 <= Palettierer	St.08:	St.08:	St.08:	St.08:
Digitaler Eingang	Digitaler Eingang	Digitaler Eingang	Digitaler Eingang	Digitaler Eingang	Digitaler Eingang	Digitaler Eingang	Digitaler Eingang

		19.09.01	Ratz	Datum	13.11.00	Motor-Montagelinie	GEFEG	Westphal GmbH	EB21 Station 08
				Bearb.	Gernard			Celle 05141 / 9551-0	Zeichnungsnr.: P000900
				Gepr.					Blatt 163
Zust.	Änderung	Datum	Name	Norm		Urspr. WSCAD 4.1 Ers.f	Ers.d		von 954 Bl.

=
+

0	1	2	3	4	5	6	7	8	9

1 A4 3 -8A14	5 A3 7 -8A14	2 A8 4 -8A14	6 A7 8 -8A14	1 A4 3 -8A15	5 A3 7 -8A15	2 A8 4 -8A15	6 A7 8 -8A15
E23.0 M + 81.7	E23.1 M + 81.7	E23.2 M + 81.7	E23.3 M + 81.7	E23.4 M + 81.7	E23.5 M + 81.7	E23.6 M + 81.7	E23.7 M + 81.7
St.08:	St.08:	St.08:	St.08:	St.08:	St.08:	St.08:	St.08:
Digitaler Eingang	Digitaler Eingang	Digitaler Eingang	Digitaler Eingang	Digitaler Eingang	Digitaler Eingang	Digitaler Eingang	Digitaler Eingang

		19.09.01	Ratz	Datum	13.11.00	Motor-Montagelinie	GEFEG	Westphal GmbH	EB21 Station 08	=
				Bearb.	Gernard					+
				Gepr.				Celle 05141 / 9551-0	Zeichnungsnr.: P000900	Blatt 164
Zust.	Änderung	Datum	Name	Norm		Urspr. WSCAD 4.1 Ers.f	Ers.d			von 954 Bl.

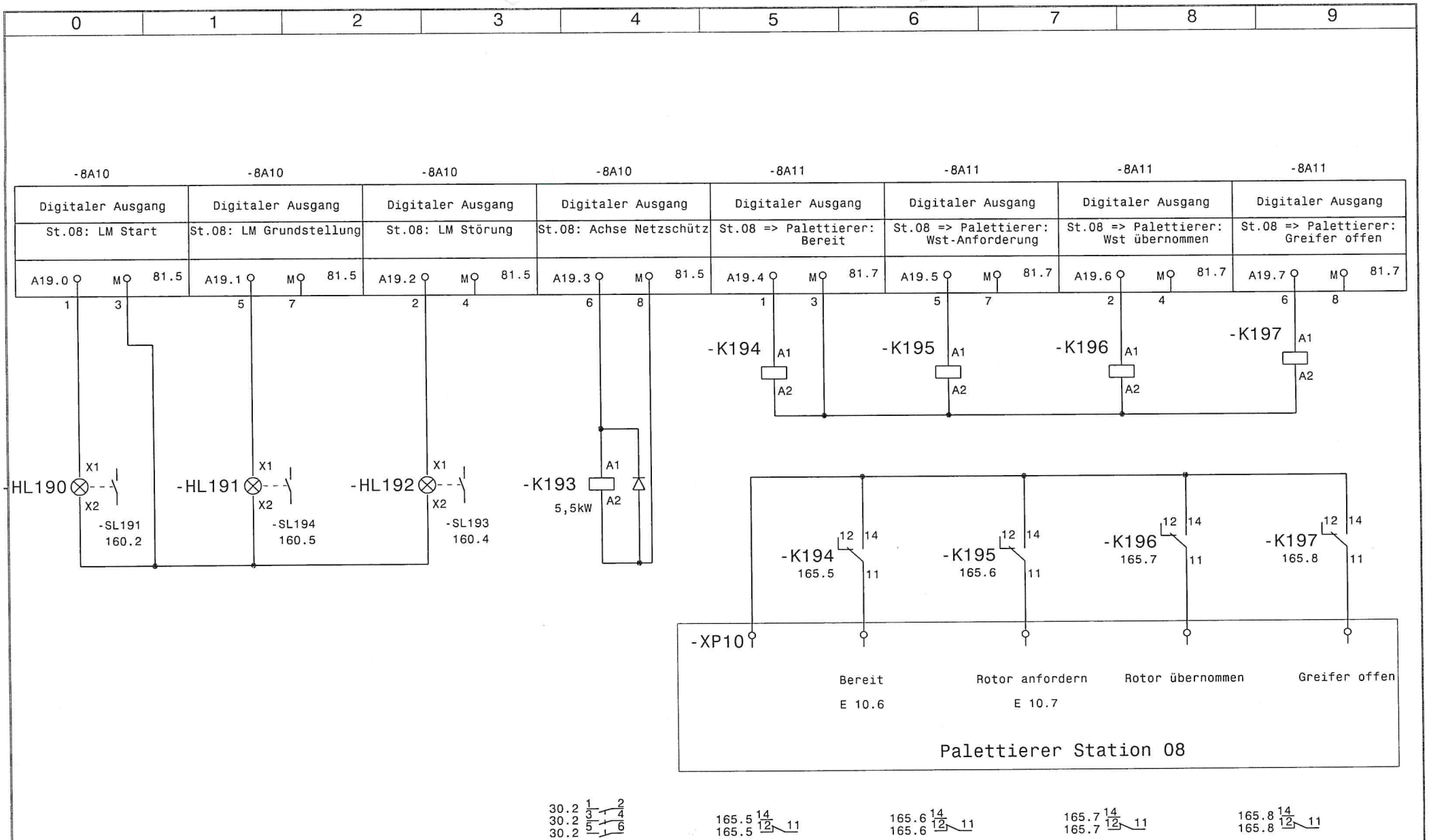

		19.09.01	Ratz	Datum	13.11.00	Motor-Montagelinie	GEFEG	Westphal GmbH	AB19 Station 08
				Bearb.	Gernard			Celle 05141 / 9551-0	Zeichnungsnr.: P000900
				Gepr.					Blatt 165 von 954 Bl.
Zust.	Änderung	Datum	Name	Norm		Urspr. WSCAD 4.1 Ers.f	Ers.d		

0	1	2	3	4	5	6	7	8	9

-8A16	-8A16	-8A16	-8A16	-8A17	-8A17	-8A17	-8A17
Digitaler Ausgang	Digitaler Ausgang	Digitaler Ausgang	Digitaler Ausgang	Digitaler Ausgang	Digitaler Ausgang	Digitaler Ausgang	Digitaler Ausgang
St.08:	St.08:	St.08:	St.08:	St.08:	St.08:	St.08:	St.08:
A20.0 M 81.7	A20.1 M 81.7	A20.2 M 81.7	A20.3 M 81.7	A20.4 M 82.1	A20.5 M 82.1	A20.6 M 82.1	A20.7 M 82.1
1 3	5 7	2 4	6 8	1 3	5 7	2 4	6 8

Indramat Reserve

		19.09.01	Ratz	Datum	13.11.00	Motor-Montagelinie	GEFEG	Westphal GmbH	AB20 Station 08	=
				Bearb.	Gernard			Celle 05141 / 9551-0		+
				Gepr.					Zeichnungsnr.: P000900	Blatt 166
Zust.	Änderung	Datum	Name	Norm		Urspr. WSCAD 4.1 Ers.f	Ers.d			von 954 Bl.

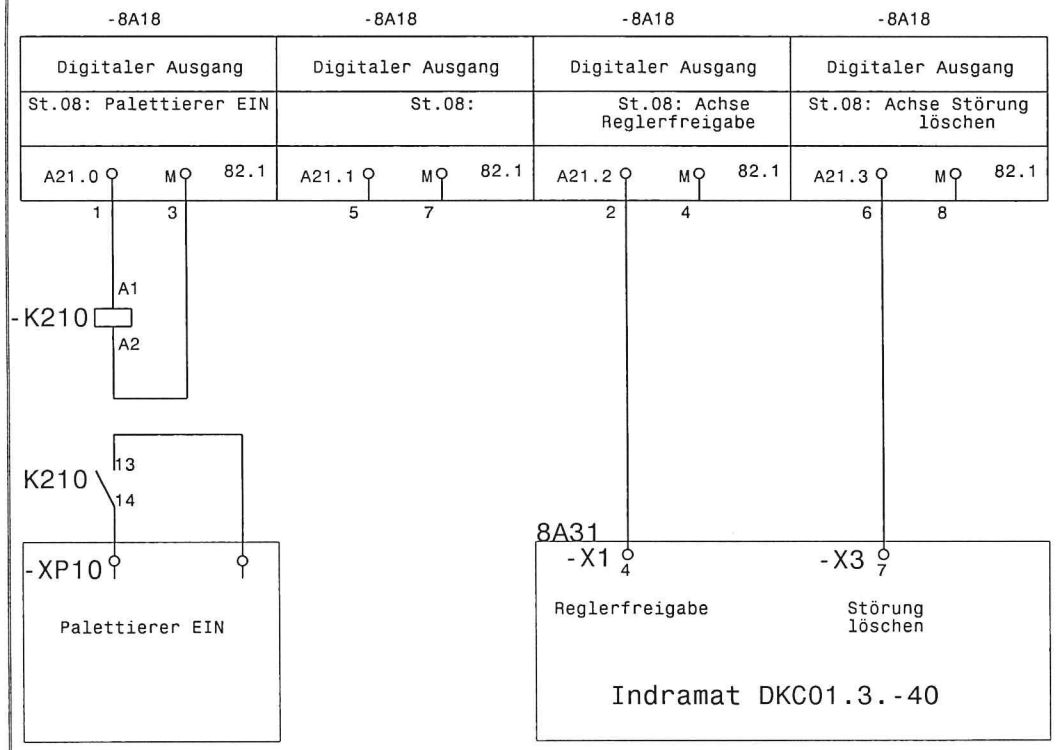

		19.09.01	Ratz	Datum	13.11.00	Motor-Montagelinie	GEFEG	Westphal GmbH	AB20 Station 08	=
				Bearb.	Gernard			Celle 05141 / 9551-0		+
				Gepr.					Zeichnungsnr.: P000900	Blatt 167
Zust.	Änderung	Datum	Name	Norm		Urspr. WSCAD 4.1 / Ers.f	Ers.d			von 954 Bl.

0	1	2	3	4	5	6	7	8	9

-8A20	-8A20	-8A20	-8A20	-8A21	-8A21	-8A21	-8A21
Digitaler Ausgang	Digitaler Ausgang	Digitaler Ausgang	Digitaler Ausgang	Digitaler Ausgang	Digitaler Ausgang	Digitaler Ausgang	Digitaler Ausgang
St.08: Unterstützung VOR	St.08: *Unterstützung ZUR*	St.08: Greifer Y-Achse VOR	St.08: *Greifer Y-Achse ZUR*	St.08: Greifer Z-Achse VOR	St.08: Greifer Z-Achse ZUR	St.08: Greifer ZU	St.08: *Greifer AUF*
A22.0 M 82.1	A22.1 M 82.1	A22.2 M 82.1	A22.3 M 82.1	A22.4 M 82.1	A22.5 M 82.1	A22.6 M 82.1	A22.7 M 82.1
1 3	5 7	2 4	6 8	1 3	5 7	2 4	6 8

		19.09.01	Ratz	Datum	13.11.00	Motor-Montagelinie	GEFEG	Westphal GmbH	AB20 Station 08	=
				Bearb.	Gernard			Celle 05141 / 9551-0		+
				Gepr.					Zeichnungsnr.: P000900	Blatt 168
Zust.	Änderung	Datum	Name	Norm		Urspr. WSCAD 4.1 / Ers.f	Ers.d			von 954 Bl.

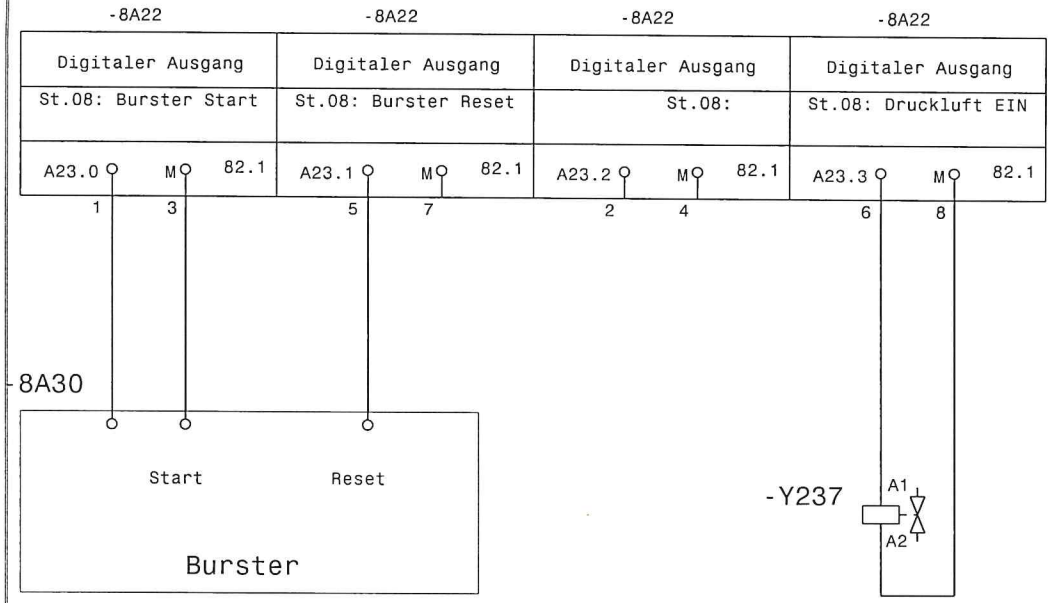

		19.09.01	Ratz	Datum	13.11.00	Motor-Montagelinie		GEFEG	Westphal GmbH	AB21 Station 08	=
				Bearb.	Gernard				Celle 05141 / 9551-0		+
				Gepr.						Zeichnungsnr.: P000900	Blatt 169
Zust.	Änderung	Datum	Name	Norm		Urspr. WSCAD 4.1	Ers.f	Ers.d			von 954 Bl.

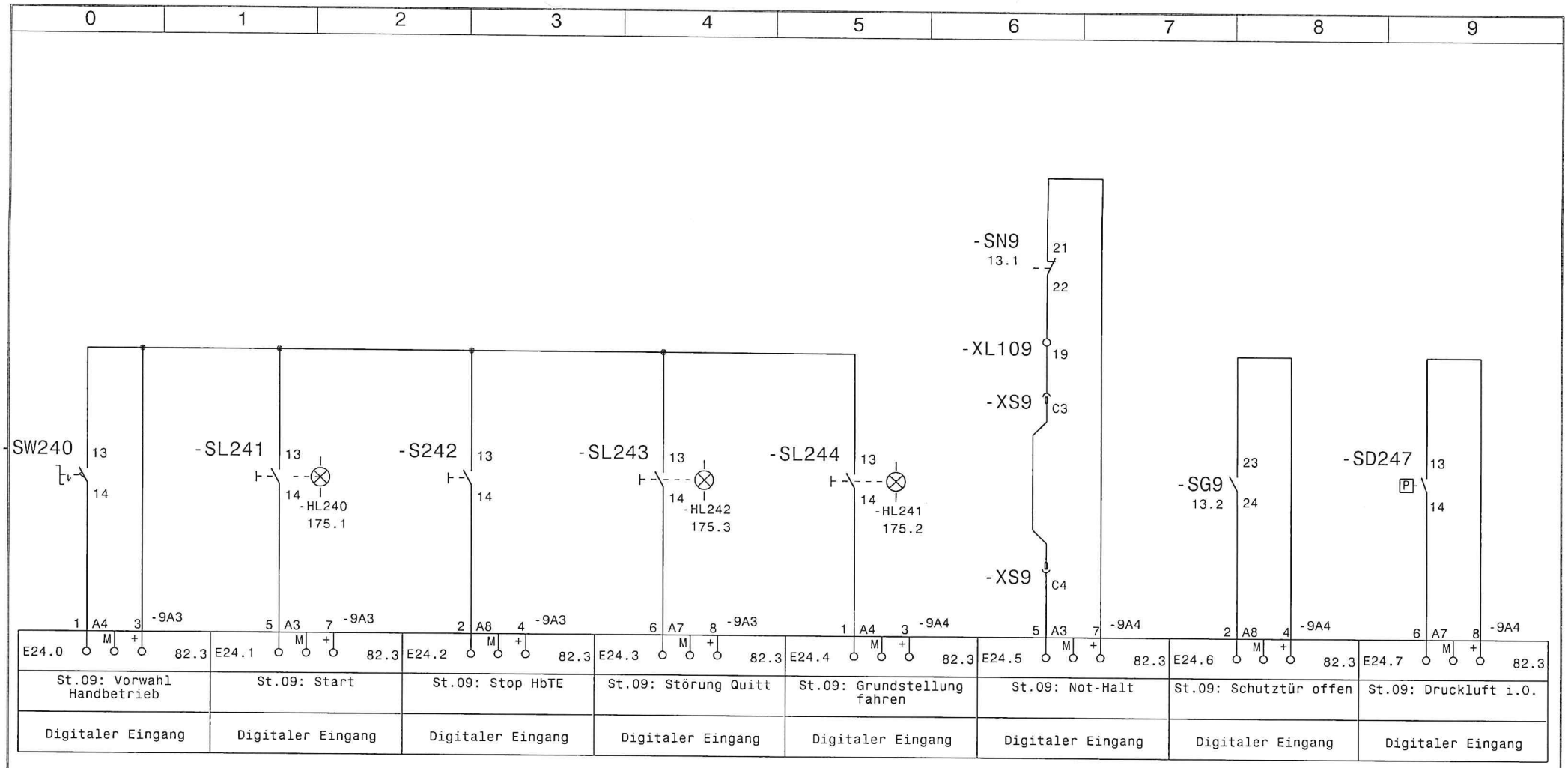

		19.09.01	Ratz	Datum	13.11.00	Motor-Montagelinie	GEFEG	Westphal GmbH	EB24 Station 09	=	
				Bearb.	Gernard			Celle 05141 / 9551-0		+	
				Gepr.					Zeichnungsnr.: P000900		Blatt 170
Zust.	Änderung	Datum	Name	Norm		Urspr. WSCAD 4.1	Ers.f	Ers.d			von 954 Bl.

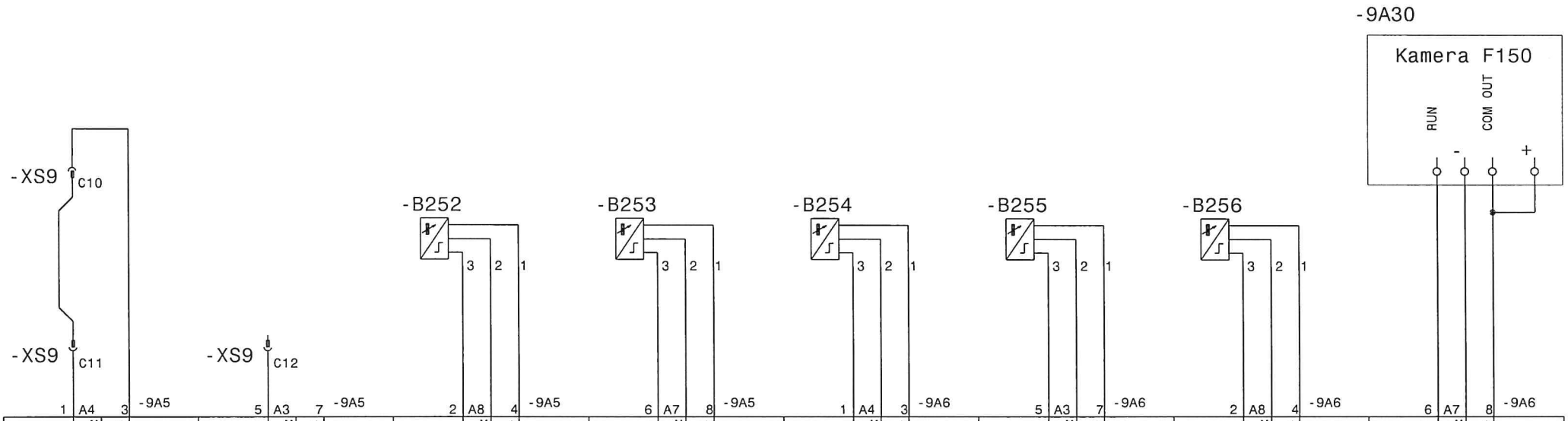

St.09: Handpult 1 gesteckt				St.09: Handpult 2 gesteckt				St.09: Druckstößel vorne				St.09: Druckstößel in GR				St.09: Winkelstellung 1				St.09: Winkelstellung 2				St.09: Winkelstellung 3				St.09: Kamera Betriebsbereit			
Digitaler Eingang				Digitaler Eingang				Digitaler Eingang				Digitaler Eingang				Digitaler Eingang				Digitaler Eingang				Digitaler Eingang				Digitaler Eingang			

		19.09.01	Ratz	Datum	13.11.00	Motor-Montagelinie		GEFEG	Westphal GmbH	EB25 Station 09	=	
				Bearb.	Gernard				Celle 05141 / 9551-0		+	
				Gepr.						Zeichnungsnr.: P000900		Blatt 171
Zust.	Änderung	Datum	Name	Norm		Urspr. WSCAD 4.1	Ers.f	Ers.d				von 954 Bl.

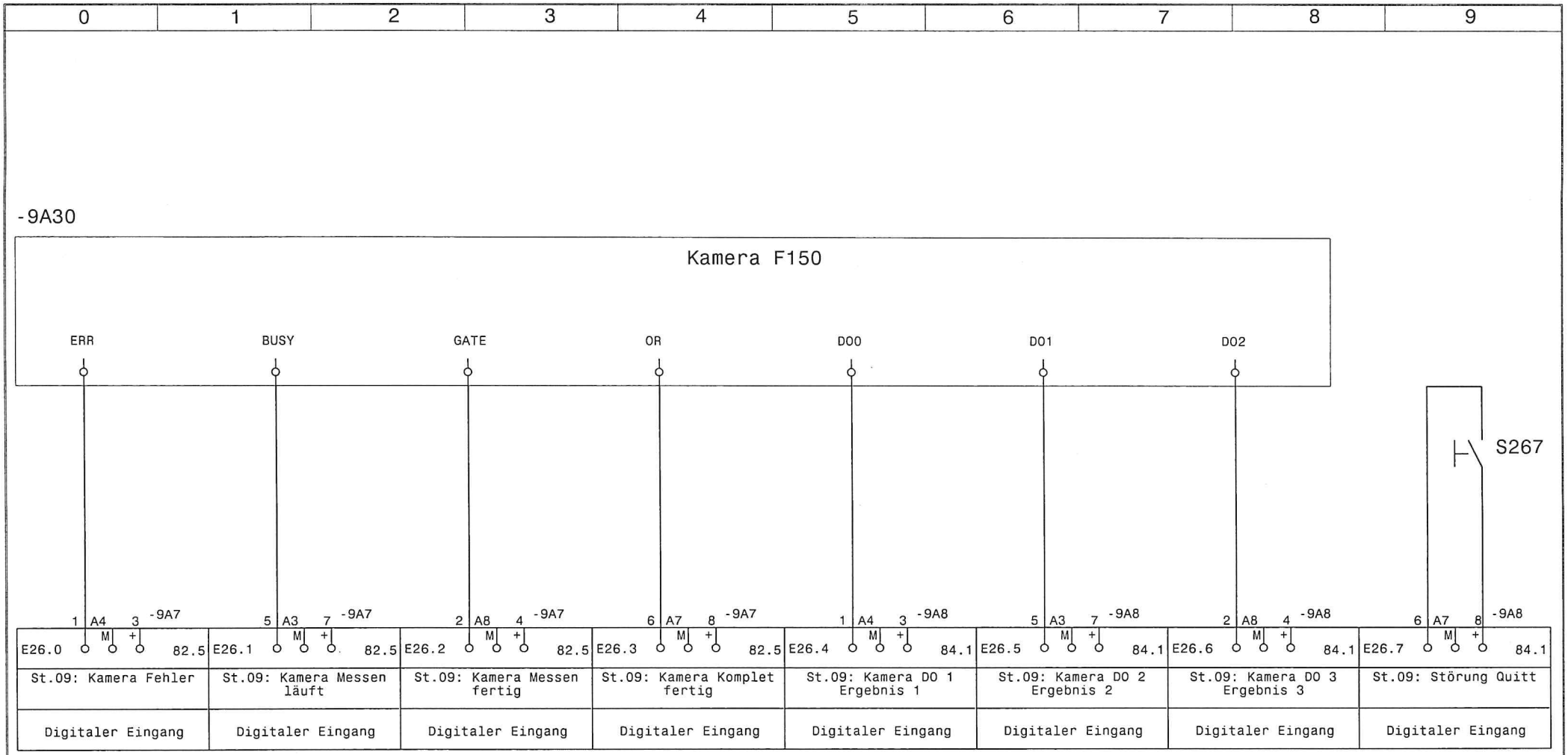

		19.09.01	Ratz	Datum	13.11.00	Motor-Montagelinie		GEFEG	Westphal GmbH	EB26 Station 09	=
				Bearb.	Gernard				Celle 05141 / 9551-0		+
				Gepr.						Zeichnungsnr.: P000900	Blatt 172
Zust.	Änderung	Datum	Name	Norm		Urspr. WSCAD 4.1	Ers.f	Ers.d			von 954 Bl.

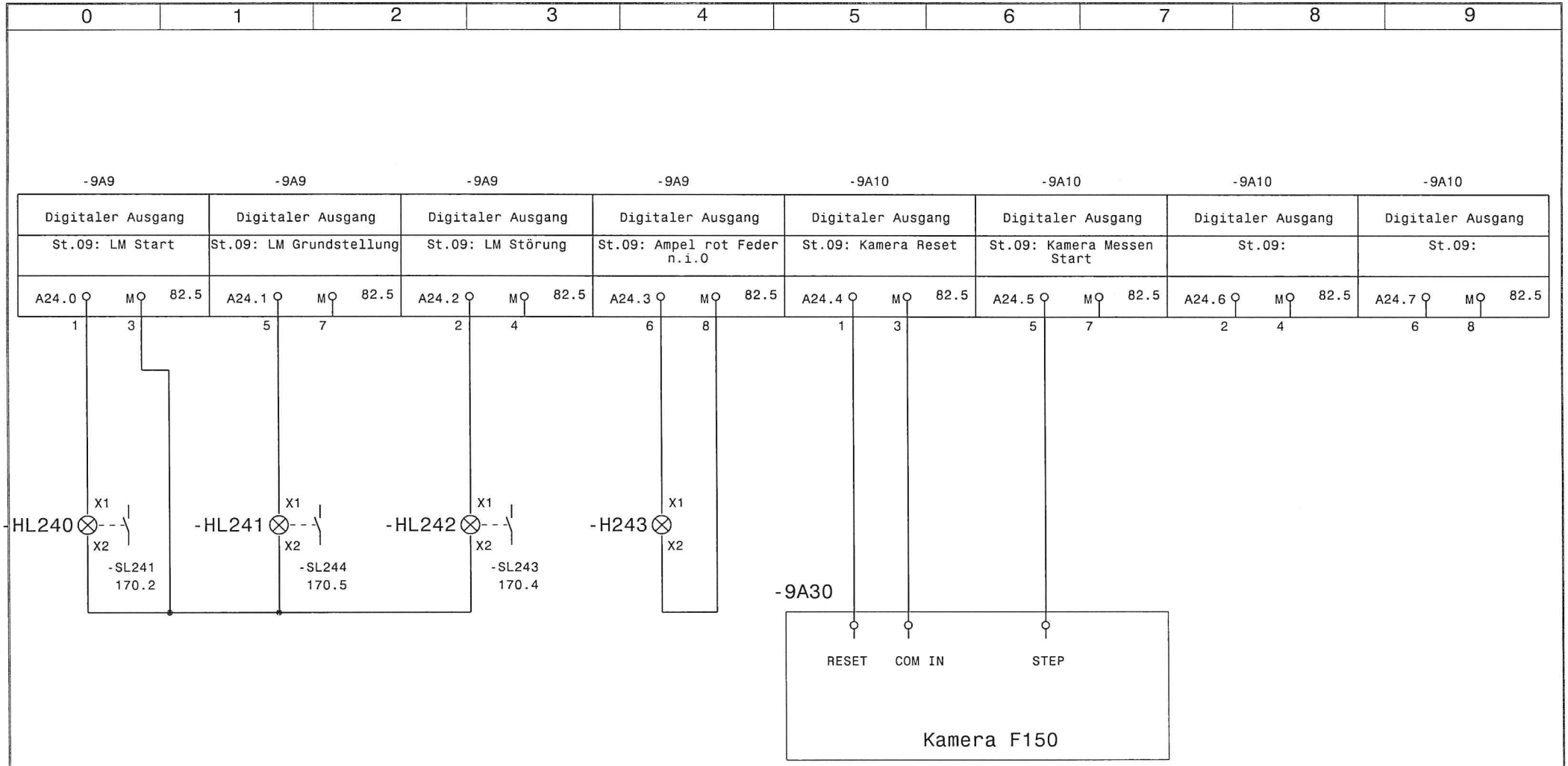

		19.09.01	Ratz	Datum	13.11.00	Motor-Montagelinie	GEFEG	Westphal GmbH	AB24 Station 09	=	
				Bearb.	Gernard					+	
				Gepr.				Celle 05141 / 9551-0		Zeichnungsnr.: P000900	Blatt 175
Zust.	Änderung	Datum	Name	Norm		Urspr. WSCAD 4.1	Ers.f	Ers.d			von 954 Bl.

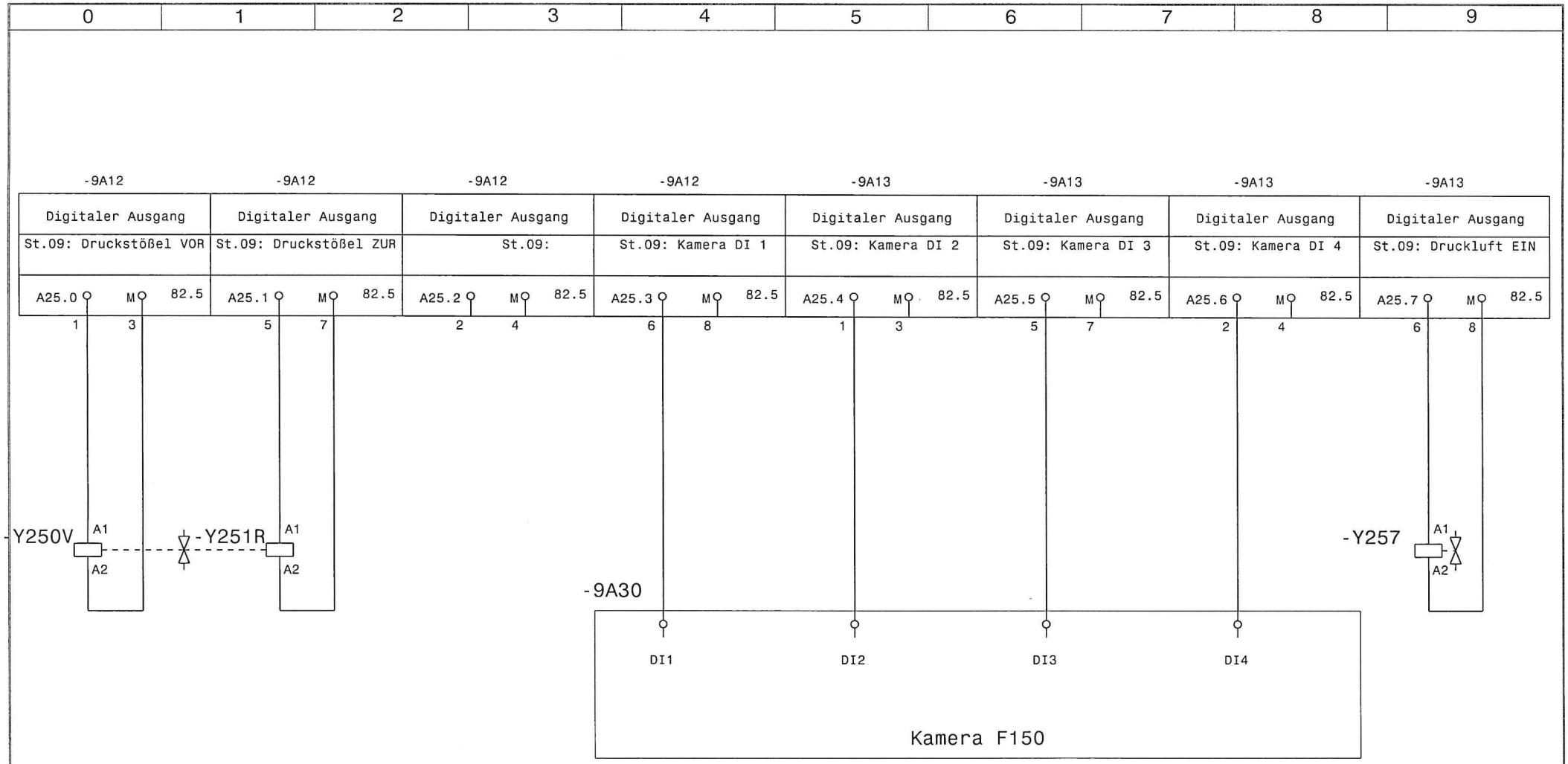

		19.09.01	Ratz	Datum	13.11.00	Motor-Montagelinie		GEFEG	Westphal GmbH	AB25 Station 09	=
				Bearb.	Gernard						+
				Gepr.					Celle 05141 / 9551-0	Zeichnungsnr.: P000900	Blatt 176
Zust.	Änderung	Datum	Name	Norm		Urspr. WSCAD 4.1	Ers.f	Ers.d			von 954 Bl.

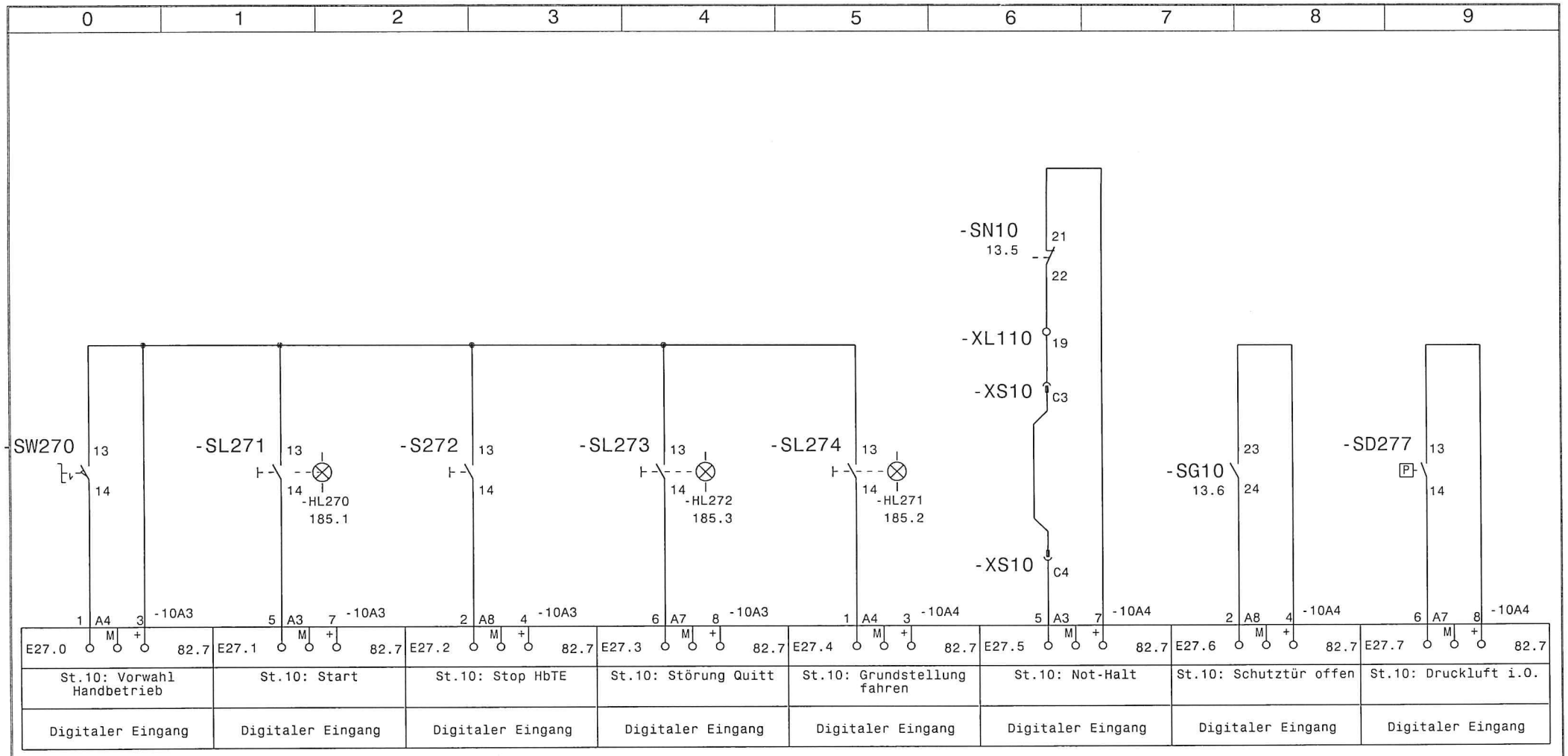

		19.09.01	Ratz	Datum	13.11.00	Motor-Montagelinie	GEFEG	Westphal GmbH	EB27 Station 10	=	
				Bearb.	Gernard			Celle 05141 / 9551-0		+	
				Gepr.					Zeichnungsnr.: P000900		Blatt 180
Zust.	Änderung	Datum	Name	Norm		Urspr. WSCAD 4.1	Ers.f	Ers.d			von 954 Bl.

0	1	2	3	4	5	6	7	8	9

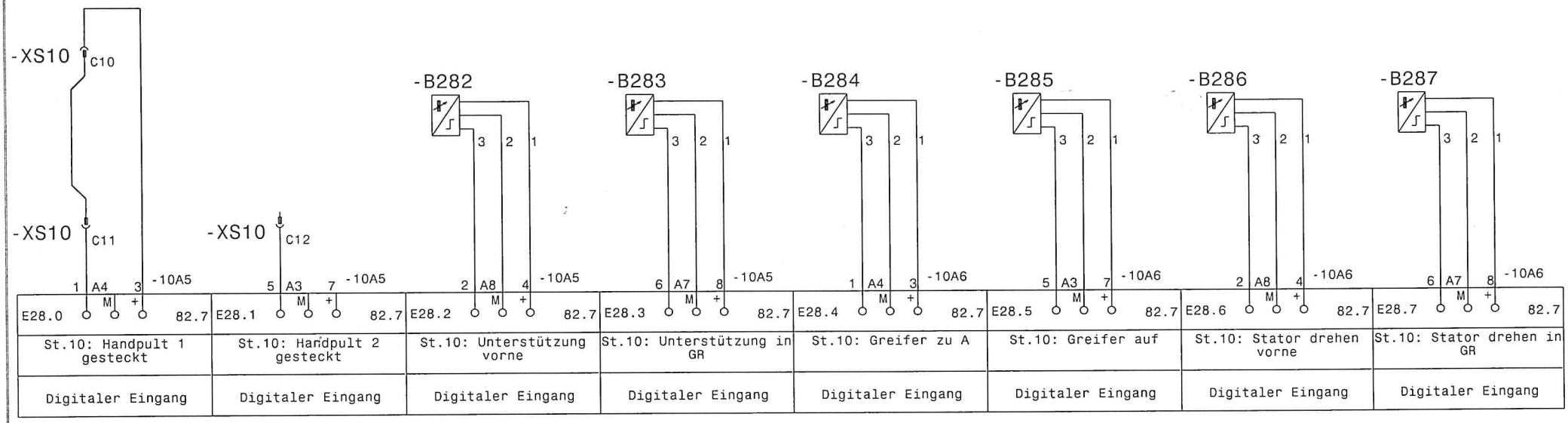

B284 und
B293 zu-
sammen
= Notaus,
weil Crashgefahr

		19.09.01	Ratz	Datum	13.11.00	Motor-Montagelinie	GEFEG	Westphal GmbH	EB28 Station 10	=
				Bearb.	Gernard			Celle 05141 / 9551-0		+
				Gepr.					Zeichnungsnr.: P000900	Blatt 181
Zust.	Änderung	Datum	Name	Norm		Urspr. WSCAD 4.1	Ers.f	Ers.d		von 954 Bl.

0	1	2	3	4	5	6	7	8	9

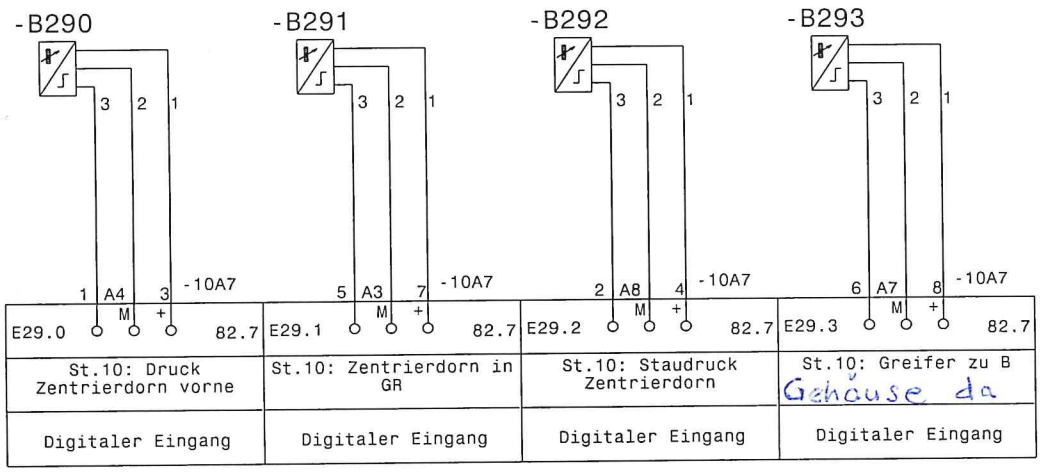

		19.09.01	Ratz	Datum	13.11.00	Motor-Montagelinie	GEFEG	Westphal GmbH	EB29 Station 10
				Bearb.	Gernard			Celle 05141 / 9551-0	= / +
				Gepr.					Zeichnungsnr.: P000900
Zust.	Änderung	Datum	Name	Norm		Urspr. WSCAD 4.1	Ers.f	Ers.d	Blatt 182 von 954 Bl.

0	1	2	3	4	5	6	7	8	9

Palettierer Station 10

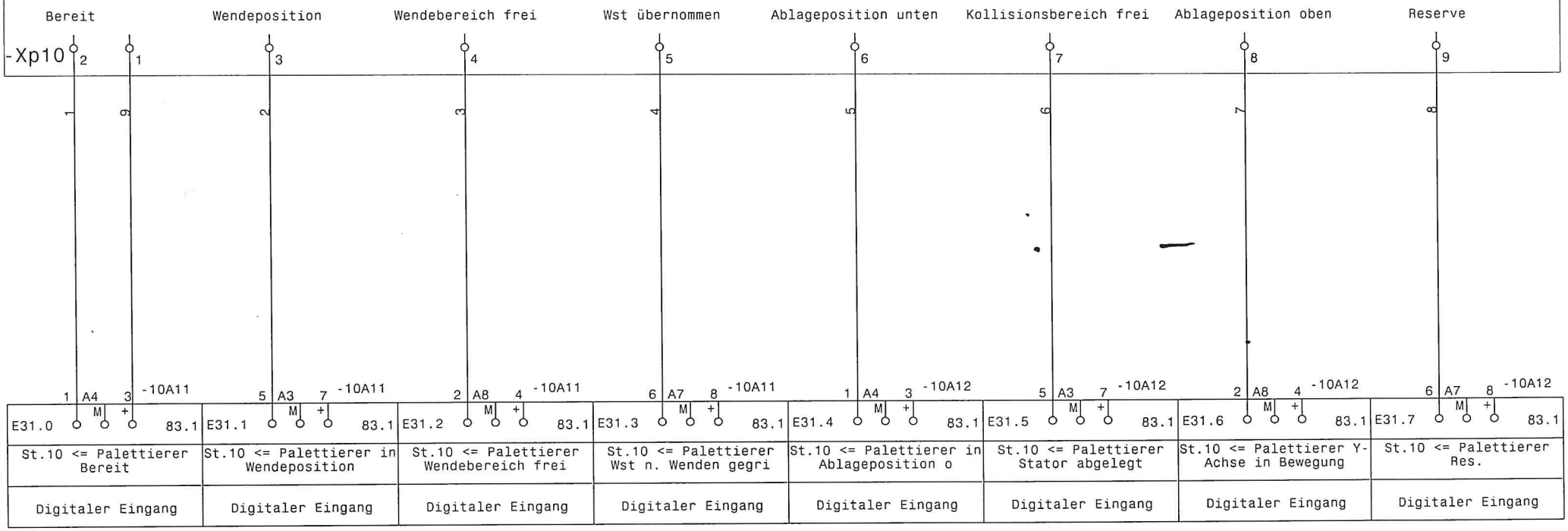

		19.09.01	Ratz	Datum	13.11.00	Motor-Montagelinie	GEFEG	Westphal GmbH	EB31 Station 10
				Bearb.	Gernard			Celle 05141 / 9551-0	= / +
				Gepr.					Zeichnungsnr.: P000900
Zust.	Änderung	Datum	Name	Norm		Urspr. WSCAD 4.1 / Ers.f	Ers.d		Blatt 183 von 954 Bl.

0	1	2	3	4	5	6	7	8	9

-10A32

Antriebsregelgerät Indramat DMD01.1-W042

Pos.1	Pos.2	Pos.4	Pos.8	Pos.16	BB	In Bewegung	In Position
24	23	17	15	14	26	27	25
rt-bl	gr-rs	rt-gn	br-gn	ws-gn	ge-rs	rs-gn	gn-bl
1 A4 3 -10A9	5 A3 7 -10A9	2 A8 4 -10A9	6 A7 8 -10A9	1 A4 3 -10A10	5 A3 7 -10A10	2 A8 4 -10A10	6 A7 8 -10A10
E30.0 88.7	E30.1 88.7	E30.2 88.7	E30.3 88.7	E30.4 83.1	E30.5 83.1	E30.6 83.1	E30.7 88.1
St 10: Achse in Pos. 1 no	St 10: Achse in Pos. 2 no	St 10: Achse in Pos. 4 no	St 10: Achse in Pos. 8 no	St 10: Achse in Pos. 16 no	St 10: Achse Störung	St 10: Achse in Bewegung	St 10: Achse in Position no
Digitaler Eingang	Digitaler Eingang	Digitaler Eingang	Digitaler Eingang	Digitaler Eingang	Digitaler Eingang	Digitaler Eingang	Digitaler Eingang

		19.09.01	Ratz	Datum	13.11.00	Motor-Montagelinie	GEFEG	Westphal GmbH	EB30 Station 10
				Bearb.	Gernard			Celle 05141 / 9551-0	=
				Gepr.					+
Zust.	Änderung	Datum	Name	Norm		Urspr. WSCAD 4.1 / Ers.f	Ers.d		Zeichnungsnr.: P000900

Blatt 184 von 954 Bl.

0	1	2	3	4	5	6	7	8	9

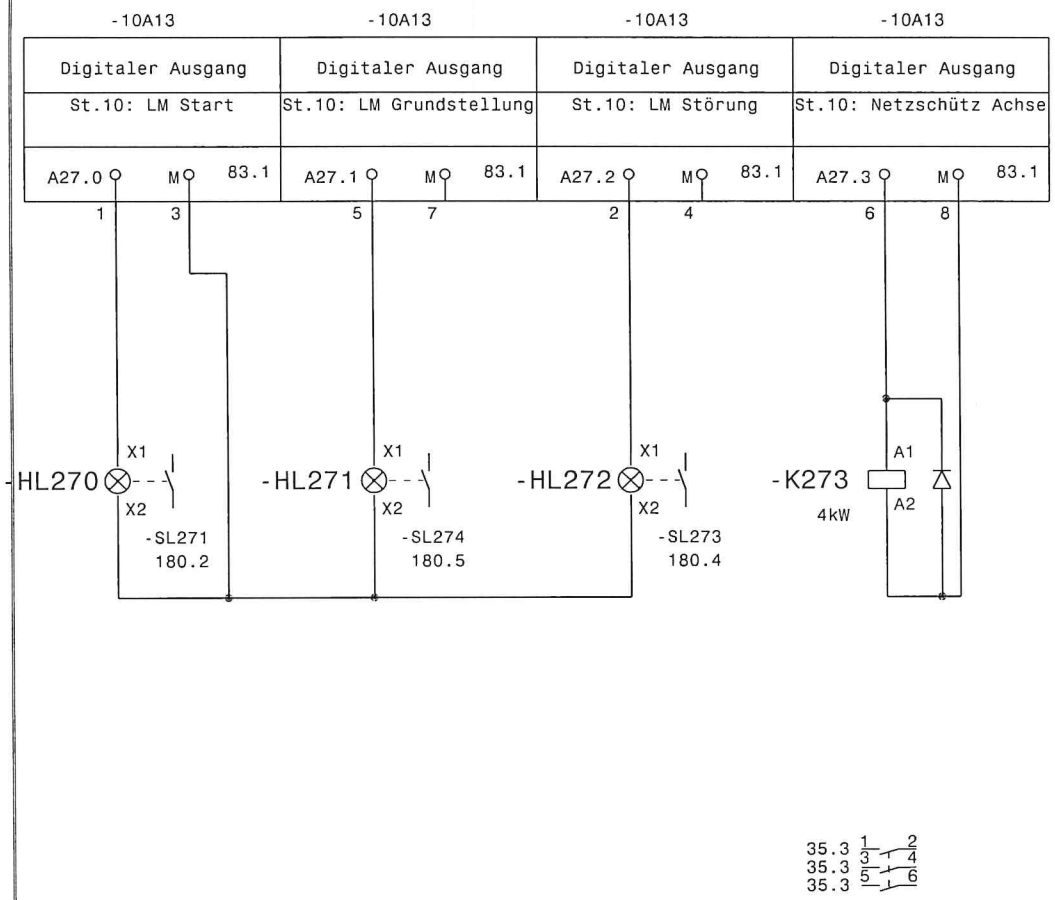

		19.09.01	Ratz	Datum	13.11.00	Motor-Montagelinie	GEFEG	Westphal GmbH	AB27 Station 10	=
				Bearb.	Gernard			Celle 05141 / 9551-0		+
				Gepr.					Zeichnungsnr.: P000900	Blatt 185
Zust.	Änderung	Datum	Name	Norm		Urspr. WSCAD 4.1	Ers.f	Ers.d		von 954 Bl.

0	1	2	3	4	5	6	7	8	9

-10A18	-10A18	-10A18	-10A18	-10A19	-10A19	-10A19	-10A19
Digitaler Ausgang	Digitaler Ausgang	Digitaler Ausgang	Digitaler Ausgang	Digitaler Ausgang	Digitaler Ausgang	Digitaler Ausgang	Digitaler Ausgang
St.10: Unterstützung VOR	St.10:	St.10: Greifer ZU	St.10: Greifer AUF	St.10: Greifer drehenVOR	St.10: Greifer drehen ZUR	St.10: Zentrierdorn VOR	St.10: Zentrierdorn ZUR
A28.0 M 83.3	A28.1 M 83.3	A28.2 M 83.3	A28.3 M 83.3	A28.4 M 83.3	A28.5 M 83.3	A28.6 M 83.3	A28.7 M 83.3
1 3	5 7	2 4	6 8	1 3	5 7	2 4	6 8

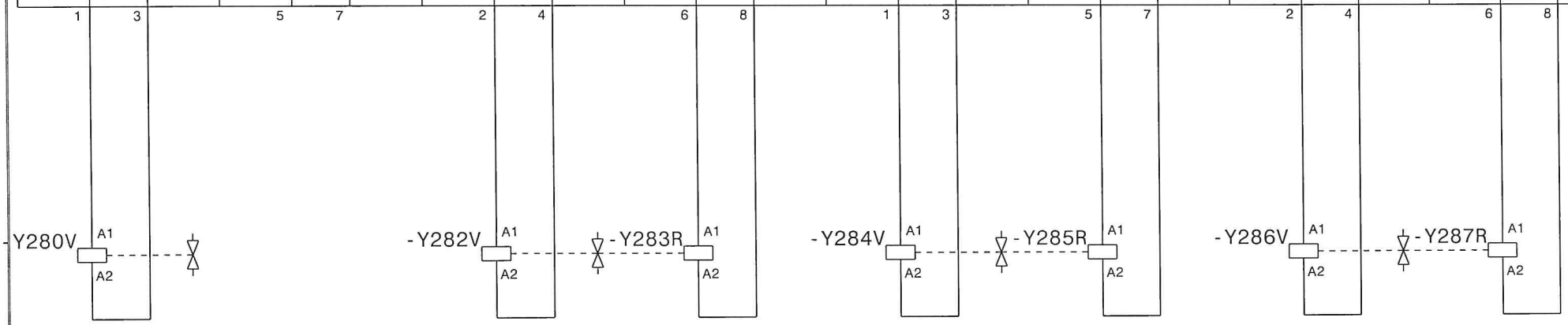

		19.09.01	Ratz	Datum	13.11.00	Motor-Montagelinie	GEFEG	Westphal GmbH	AB28 Station 10
				Bearb.	Gernard			Celle 05141 / 9551-0	= / +
				Gepr.					Zeichnungsnr.: P000900
Zust.	Änderung	Datum	Name	Norm		Urspr. WSCAD 4.1	Ers.f	Ers.d	Blatt 186 von 954 Bl.

0	1	2	3	4	5	6	7	8	9

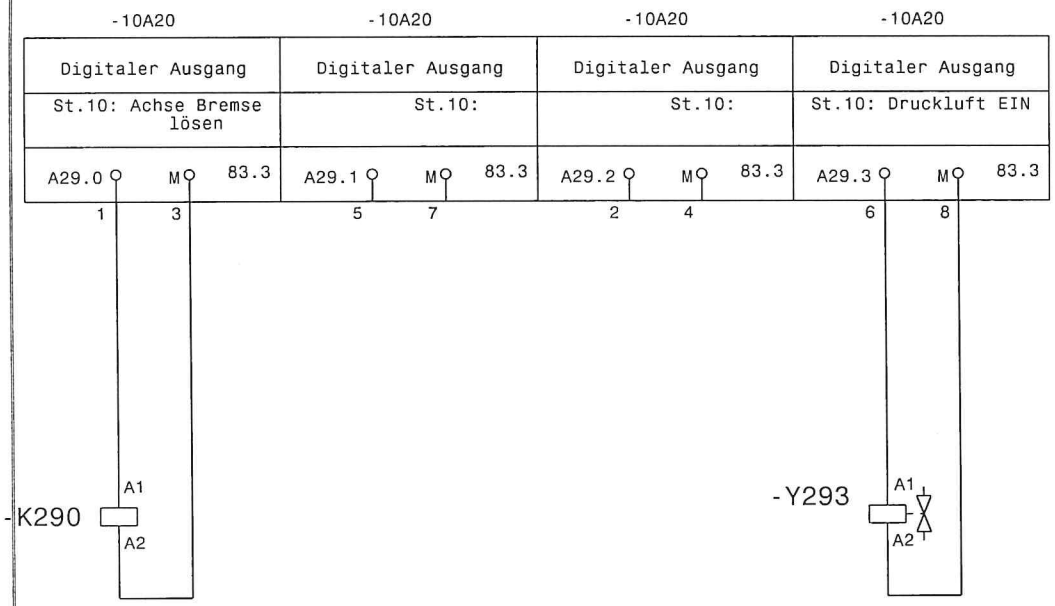

35.4 13 14

		19.09.01	Ratz	Datum	13.11.00	Motor-Montagelinie	GEFEG	Westphal GmbH	AB29 Station 10	=	
				Bearb.	Gernard			Celle 05141 / 9551-0		+	
				Gepr.					Zeichnungsnr.: P000900		Blatt 187
Zust.	Änderung	Datum	Name	Norm		Urspr. WSCAD 4.1	Ers.f	Ers.d			von 954 Bl.

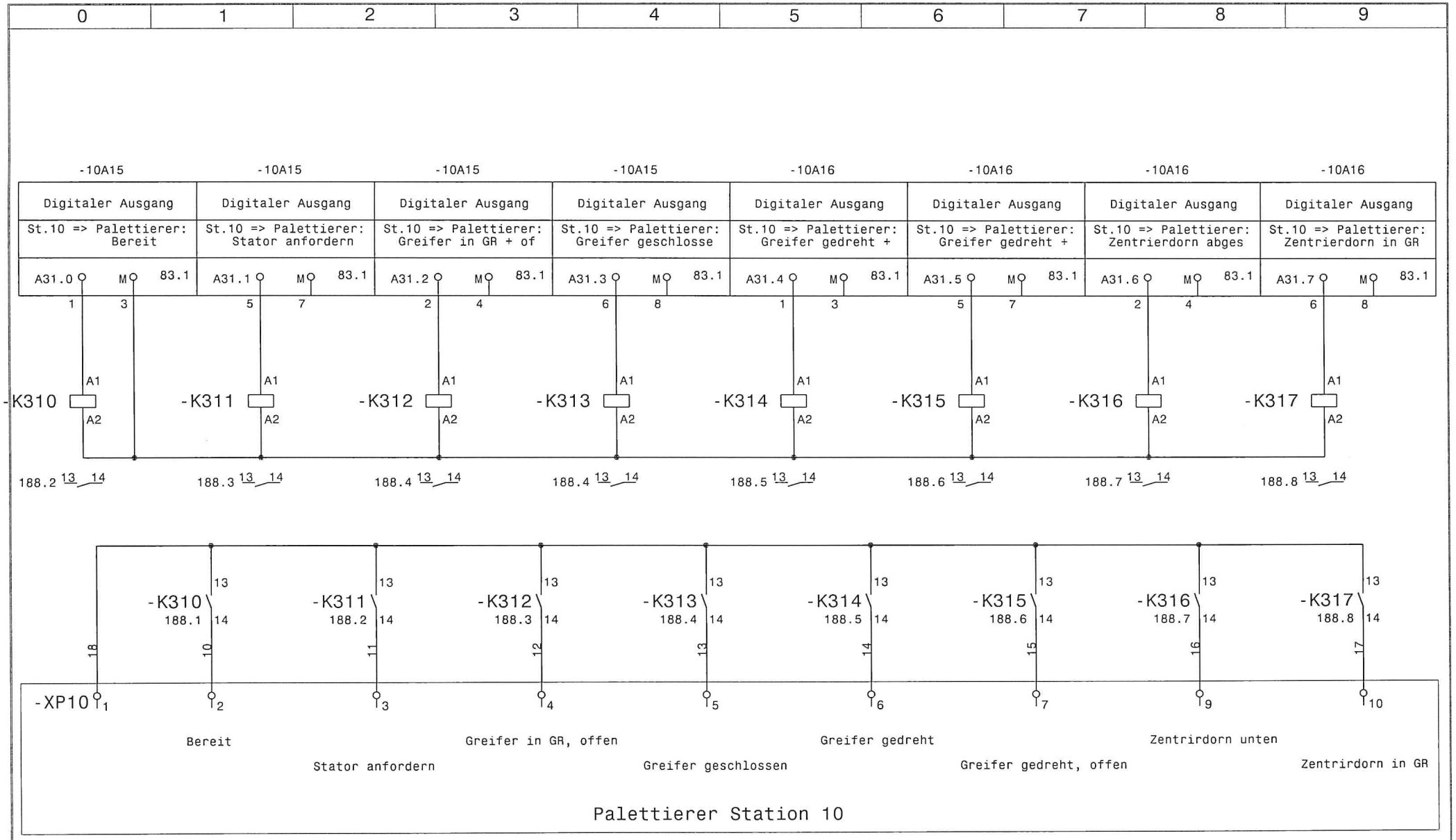

		19.09.01	Ratz	Datum	13.11.00	Motor-Montagelinie		GEFEG	Westphal GmbH	AB31 Station 10	=
				Bearb.	Gernard				Celle 05141 / 9551-0		+
				Gepr.						Zeichnungsnr.: P000900	Blatt 188
Zust.	Änderung	Datum	Name	Norm		Urspr. WSCAD 4.1	Ers.f	Ers.d			von 954 Bl.

0	1	2	3	4	5	6	7	8	9

-10A21	-10A21	-10A21	-10A21	-10A22	-10A22	-10A22	-10A22
Digitaler Ausgang	Digitaler Ausgang	Digitaler Ausgang	Digitaler Ausgang	Digitaler Ausgang	Digitaler Ausgang	Digitaler Ausgang	Digitaler Ausgang
St 10: Achse Pos. 1	St 10: Achse Pos. 2	St 10: Achse Pos. 4	St 10: Achse Pos. 8	St 10: Achse Pos. 16	St 10: Achse Reglerfreigabe	St 10: Achse Start	St 10: Achse Res.
A30.0 M 88.3	A30.1 M 88.3	A30.2 M 88.3	A30.3 M 88.3	A30.4 M 88.3	A30.5 M 88.3	A30.6 M 88.3	A30.7 M 88.3
1 3	5 7	2 4	6 8	1 3	5 7	2 4	6 8
ge-br	ws-ge	ws-gr	ws-sw	br-sw	ws-rt	br-rt	

18A32

35	34	33	32	31	12	10
Pos.1	Pos.2	Pos.4	Pos.8	Pos.16	RF	Start

Antriebsregelgerät Indramat DMD01.1-W042

		19.09.01	Ratz	Datum	13.11.00	Motor-Montagelinie	GEFEG	Westphal GmbH	AB30 Station 10	=	
				Bearb.	Gernard			Celle 05141 / 9551-0		+	
				Gepr.					Zeichnungsnr.: P000900		Blatt 189
Zust.	Änderung	Datum	Name	Norm		Urspr. WSCAD 4.1	Ers.f	Ers.d			von 954 Bl.

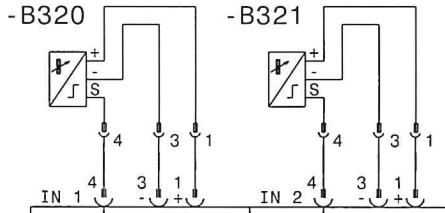

E32.0 63.1	E32.1 63.1	-63A1 ASI-Modul pneum.-A	-63A1 ASI-Modul pneum.-A
Kurve 1: WT nach VE vor Kurve_1	Kurve_1: WT ausgelaufen	Kurve 1: VE vor Kurve öffnen	Kurve 1: VE Mitte öffnen
ASI-Modul E -63A1	ASI-Modul E -63A1	A32.2 63.1 Out 3	A32.3 63.1 Out 4

		19.09.01	Ratz	Datum	14.11.00	Motor-Montagelinie	GEFEG	Westphal GmbH	Kurve 1	=	
				Bearb.	Gernard					+	
				Gepr.				Celle 05141 / 9551-0		Zeichnungsnr.: P000900	Blatt 200
Zust.	Änderung	Datum	Name	Norm		Urspr. WSCAD 4.1 Ers.f	Ers.d				von 954 Bl.

0	1	2	3	4	5	6	7	8	9

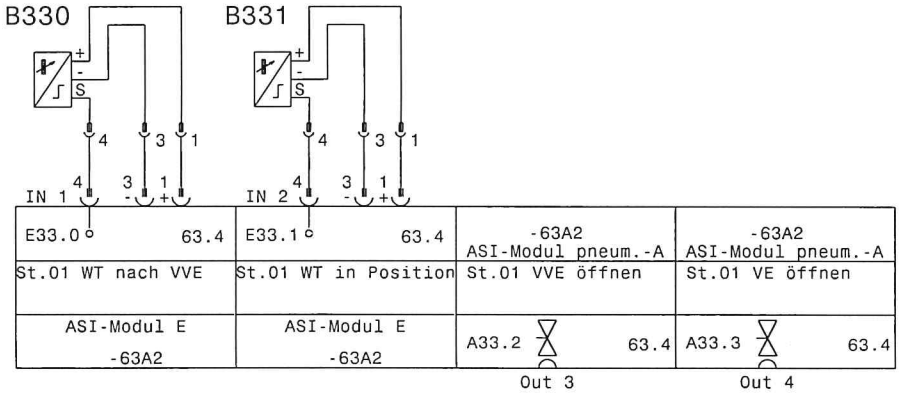

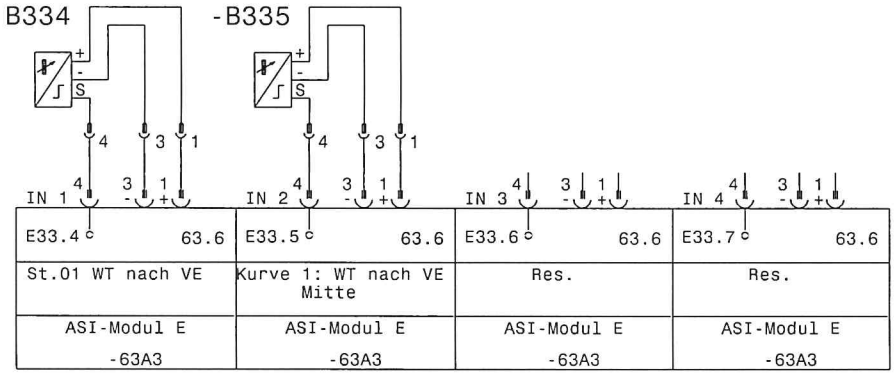

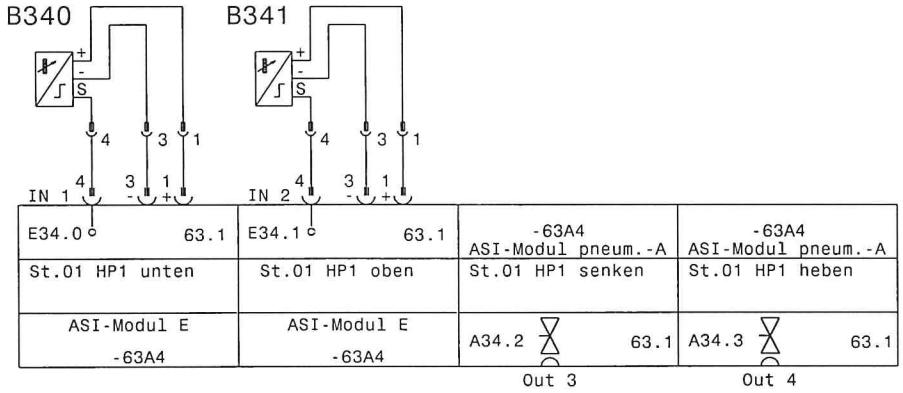

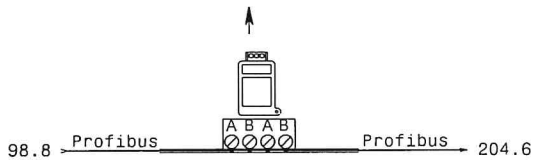

Profibus Anbindung
Station 01 / DP 10

		19.09.01	Ratz	Datum	13.11.00	Motor-Montagelinie	GEFEG	Westphal GmbH	Station 1	=
				Bearb.	Gernard					+
				Gepr.				Celle 05141 / 9551-0	Zeichnungsnr.: P000900	Blatt 202
Zust.	Änderung	Datum	Name	Norm		Urspr. WSCAD 4.1 Ers.f	Ers.d			von 954 Bl.

0	1	2	3	4	5	6	7	8	9

B344

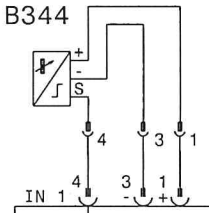

B345

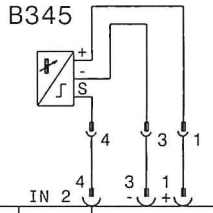

E34.4 63.4	E34.5 63.4	-63A5 ASI-Modul pneum.-A	-63A5 ASI-Modul pneum.-A
St.02 WT nach VVE	St.02 WT in Position	St.02 VVE öffnen	St.02 VE öffnen
ASI-Modul E -63A5	ASI-Modul E -63A5	A34.6 63.4 Out 3	A34.7 63.4 Out 4

B350

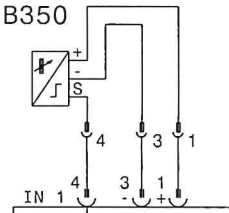

E35.0 63.6	E35.1 63.6	E35.2 63.6	E35.3 63.6
St.02 WT nach VE	St.02 Reserve	St.02 Reserve	St.02 Reserve
ASI-Modul E -63A6	ASI-Modul E -63A6	ASI-Modul E -63A6	ASI-Modul E -63A6

B354

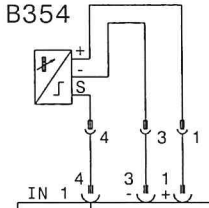

B355

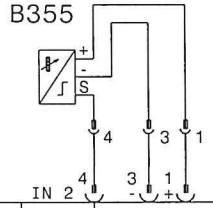

E35.4 63.1	E35.5 63.1	-63A7 ASI-Modul pneum.-A	-63A7 ASI-Modul pneum.-A
St.02 HP2 unten	St.02 HP2 oben	St.02 HP2 senken	St.02 HP2 heben
ASI-Modul E -63A7	ASI-Modul E -63A7	A35.6 63.1 Out 3	A35.7 63.1 Out 4

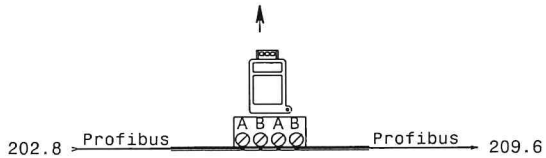

Profibus Anbindung
Station 02 / DP 11

		19.09.01	Ratz	Datum	13.11.00	Motor-Montagelinie	GEFEG	Westphal GmbH	Station 2	=
				Bearb.	Gernard					+
				Gepr.				Celle 05141 / 9551-0	Zeichnungsnr.: P000900	Blatt 204
Zust.	Änderung	Datum	Name	Norm		Urspr. WSCAD 4.1 Ers.f	Ers.d			von 954 Bl.

0	1	2	3	4	5	6	7	8	9

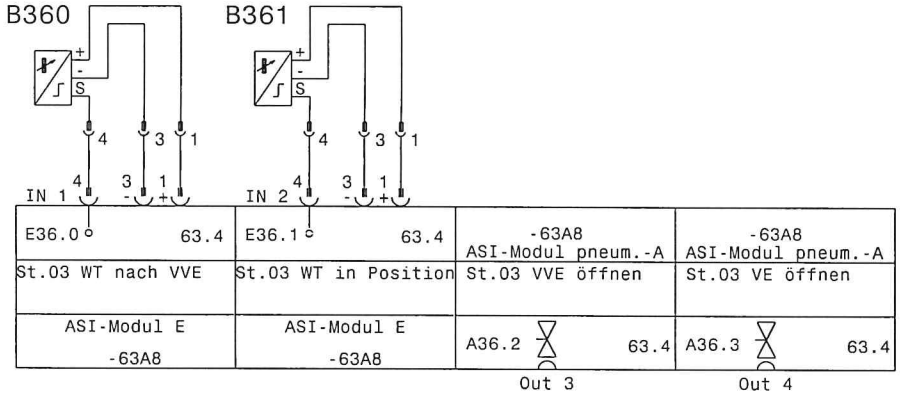

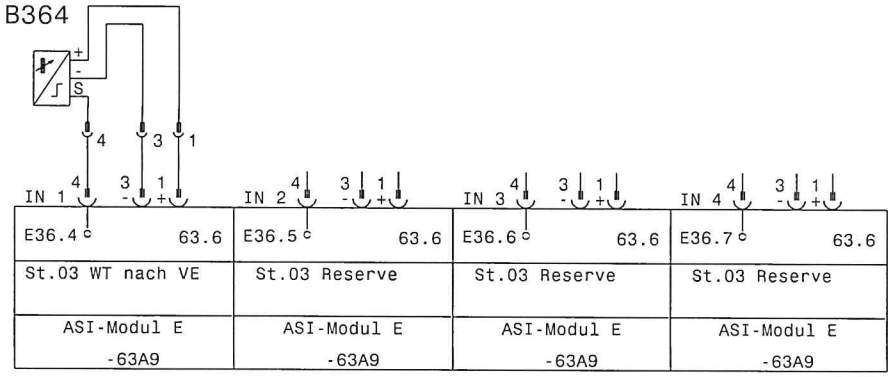

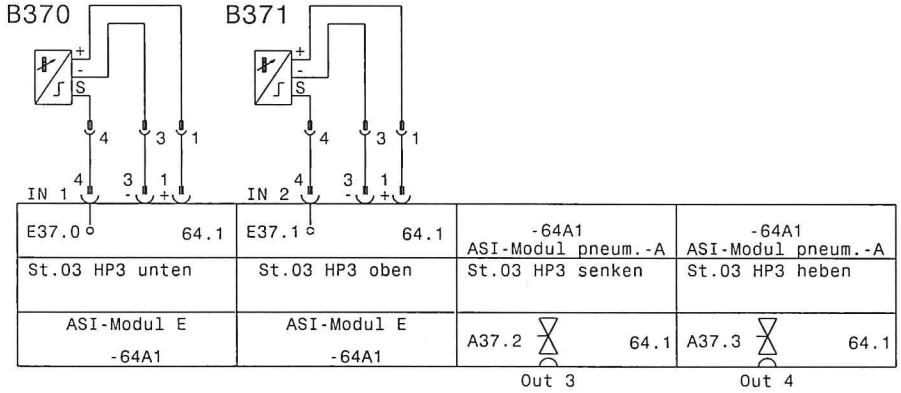

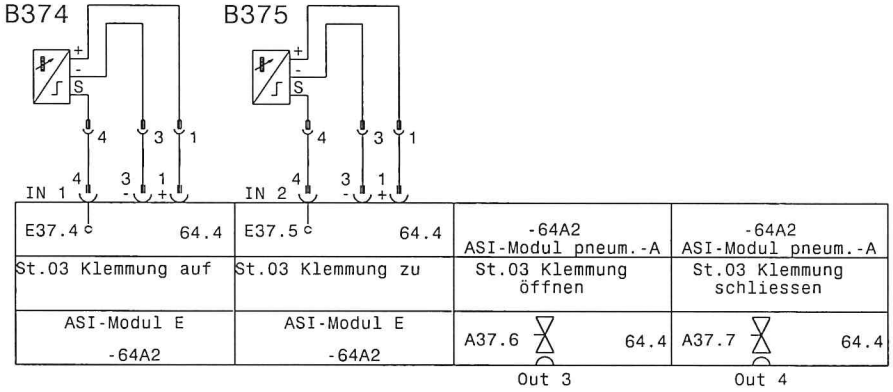

		19.09.01	Ratz	Datum	13.11.00	Motor-Montagelinie		GEFEG	Westphal GmbH	Station 3	=
				Bearb.	Gernard						+
				Gepr.					Celle 05141 / 9551-0	Zeichnungsnr.: P000900	Blatt 206
Zust.	Änderung	Datum	Name	Norm		Urspr. WSCAD 4.1	Ers.f	Ers.d			von 954 Bl.

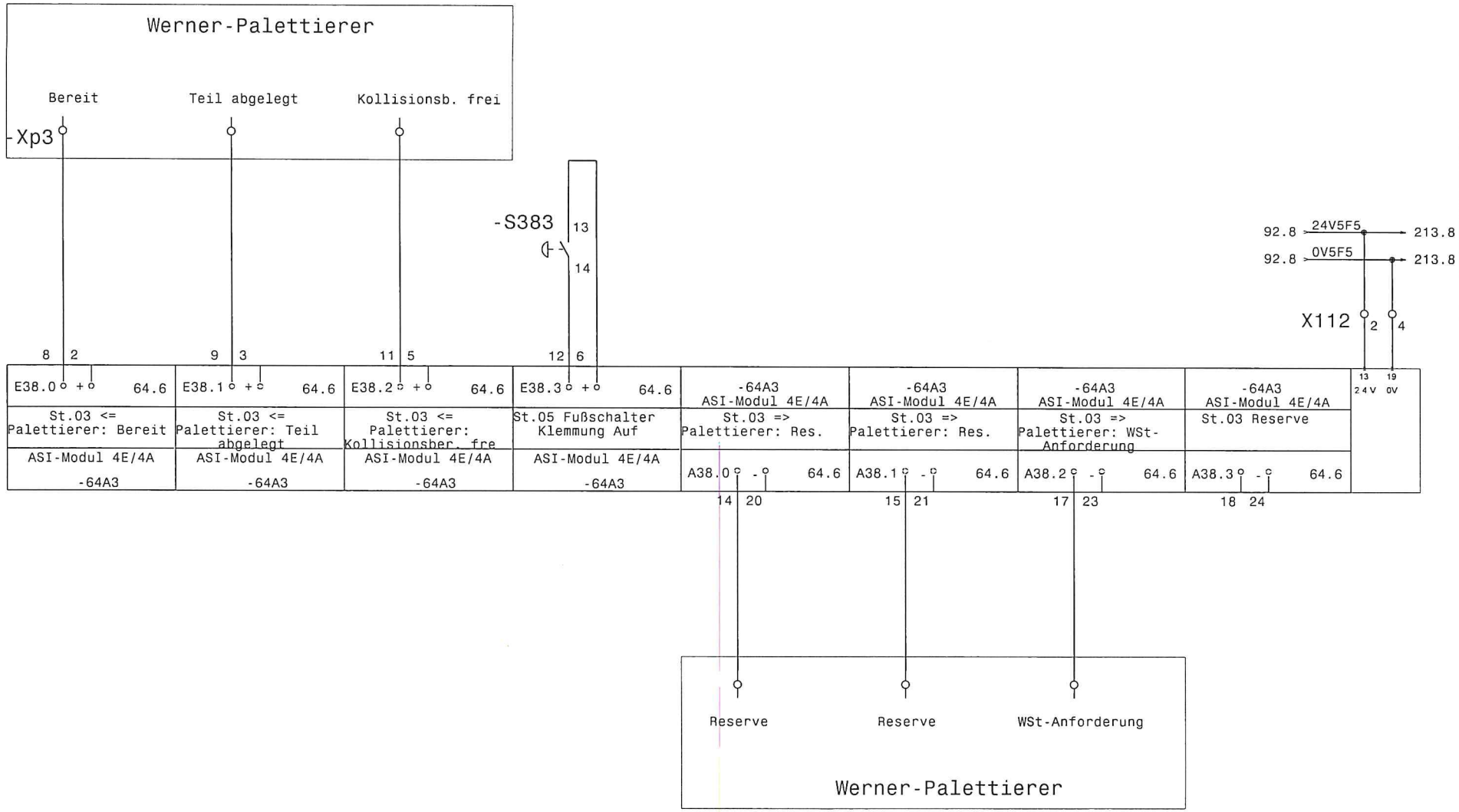

		19.09.01	Ratz	Datum	13.11.00	Motor-Montagelinie	GEFEG	Westphal GmbH	Station 3	=	
				Bearb.	Gernard					+	
				Gepr.				Celle 05141 / 9551-0		Zeichnungsnr.: P000900	Blatt 207
Zust.	Änderung	Datum	Name	Norm		Urspr. WSCAD 4.1 Ers.f	Ers.d				von 954 Bl.

0	1	2	3	4	5	6	7	8	9

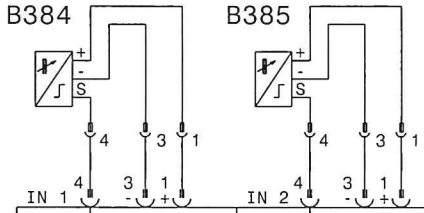

E38.4 64.1	E38.5 64.1	-64A4 ASI-Modul pneum.-A	-64A4 ASI-Modul pneum.-A
St.04 WT nach VVE	St.04 WT in Position	St.04 VVE öffnen	St.04 VE öffnen
ASI-Modul E -64A4	ASI-Modul E -64A4	A38.6 64.1 Out 3	A38.7 64.1 Out 4

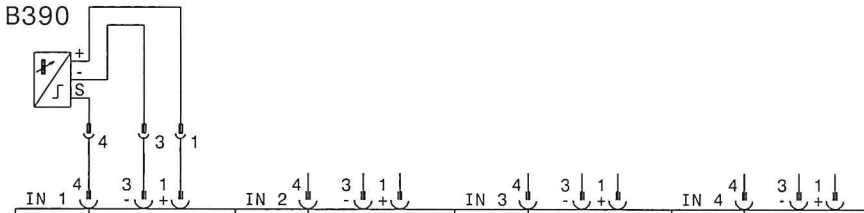

E39.0 64.4	E39.1 64.4	E39.2 64.4	E39.3 64.4
St.04 WT nach VE	St.04 Reserve	St.04 Reserve	St.04 Reserve
ASI-Modul E -64A5	ASI-Modul E -64A5	ASI-Modul E -64A5	ASI-Modul E -64A5

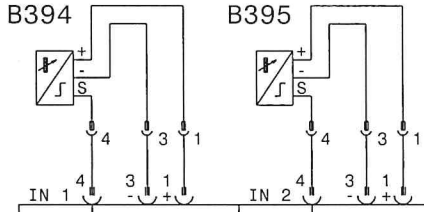

E39.4 64.1	E39.5 64.1	-64A6 ASI-Modul pneum.-A	-64A6 ASI-Modul pneum.-A
St.04 HP4 unten	St.04 HP4 oben	St.04 HP4 senken	St.04 HP4 heben
ASI-Modul E -64A6	ASI-Modul E -64A6	A39.6 64.1 Out 3	A39.7 64.1 Out 4

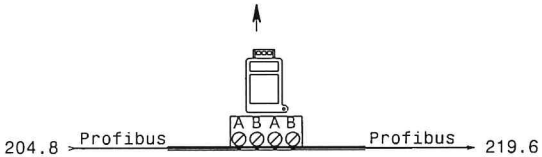

Profibus Anbindung
Station 04 / DP 13

		19.09.01	Ratz	Datum	13.11.00	Motor-Montagelinie	GEFEG	Westphal GmbH	Station 4
				Bearb.	Gernard			Celle 05141 / 9551-0	= +
				Gepr.					Zeichnungsnr.: P000900
Zust.	Änderung	Datum	Name	Norm		Urspr. WSCAD 4.1 Ers.f	Ers.d		Blatt 209 von 954 Bl.

0	1	2	3	4	5	6	7	8	9

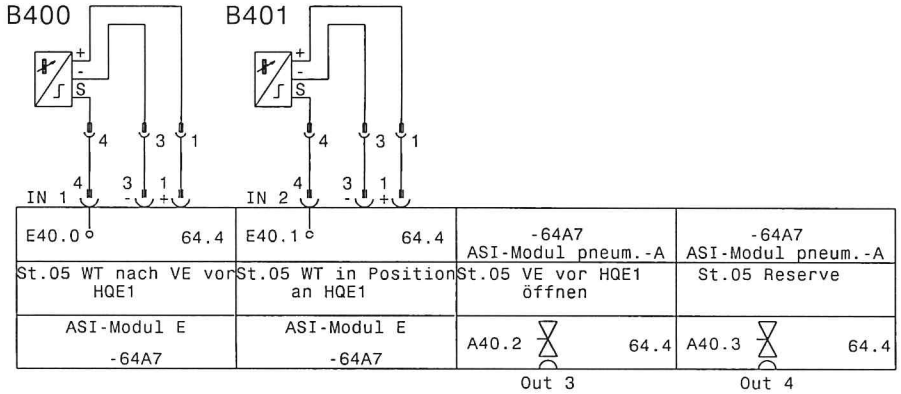

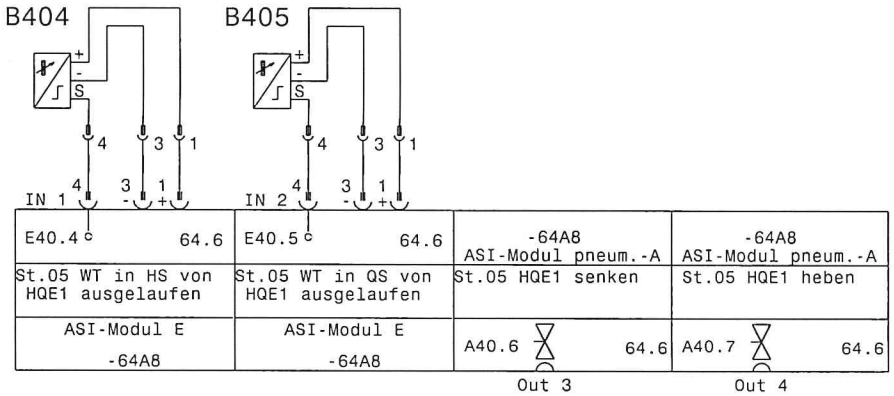

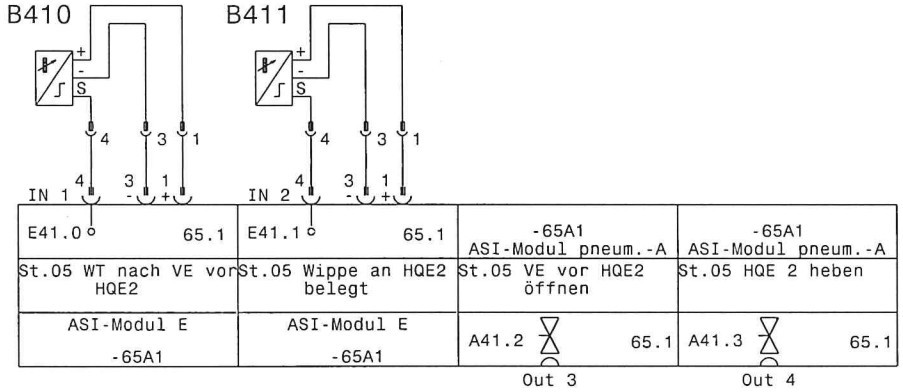

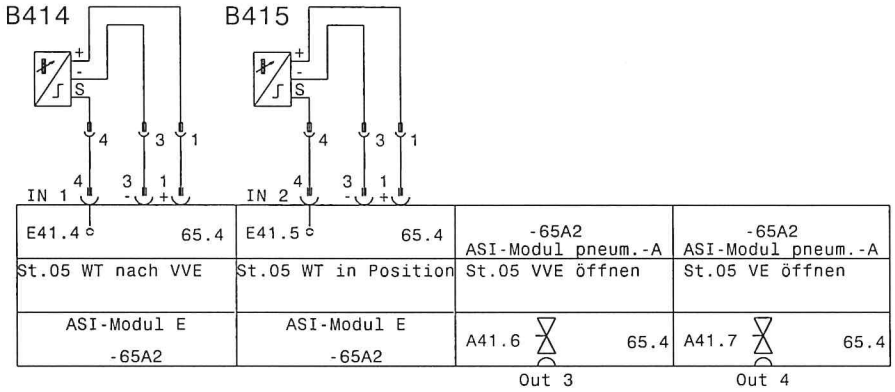

		19.09.01	Ratz	Datum	13.11.00	Motor-Montagelinie	GEFEG	Westphal GmbH	Station 5	=
				Bearb.	Gernard			Celle 05141 / 9551-0		+
				Gepr.					Zeichnungsnr.: P000900	Blatt 211
Zust.	Änderung	Datum	Name	Norm		Urspr. WSCAD 4.1 Ers.f	Ers.d			von 954 Bl.

0	1	2	3	4	5	6	7	8	9

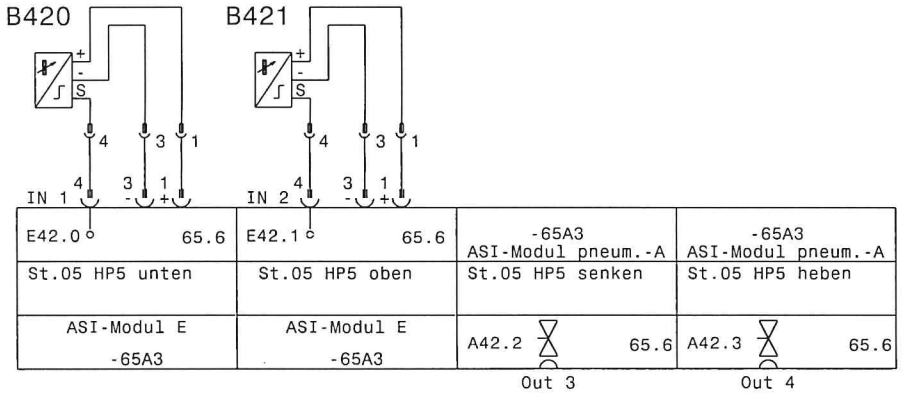

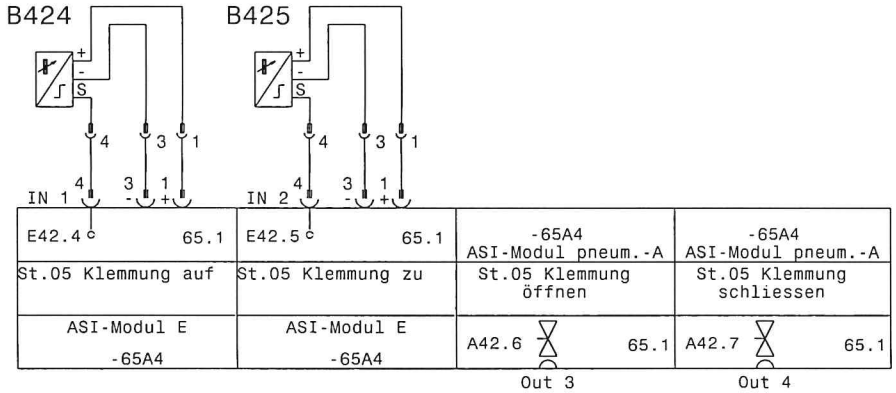

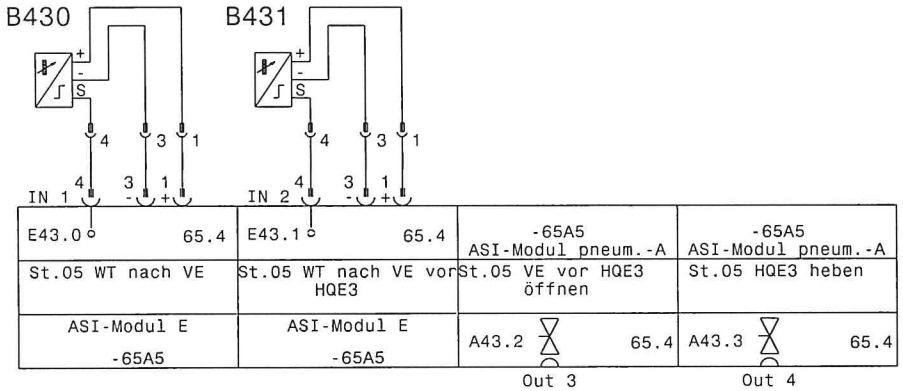

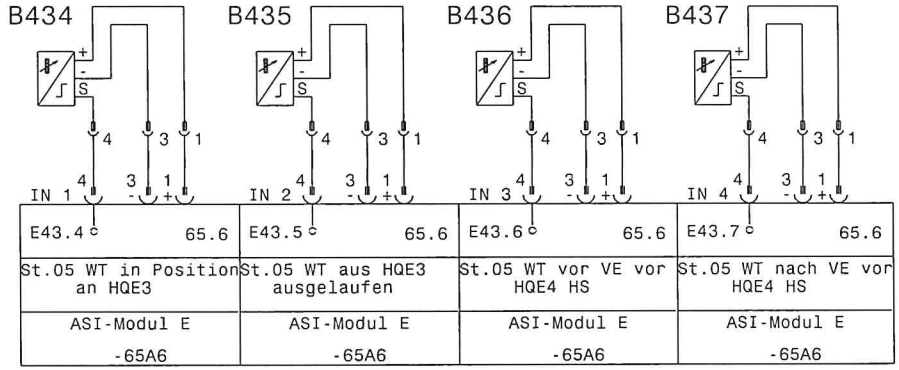

		19.09.01	Ratz	Datum	13.11.00	Motor-Montagelinie	GEFEG	Westphal GmbH	Station 5	=
				Bearb.	Gernard			Celle 05141 / 9551-0		+
				Gepr.					Zeichnungsnr.: P000900	Blatt 212
Zust.	Änderung	Datum	Name	Norm		Urspr. WSCAD 4.1	Ers.f	Ers.d		von 954 Bl.

0	1	2	3	4	5	6	7	8	9

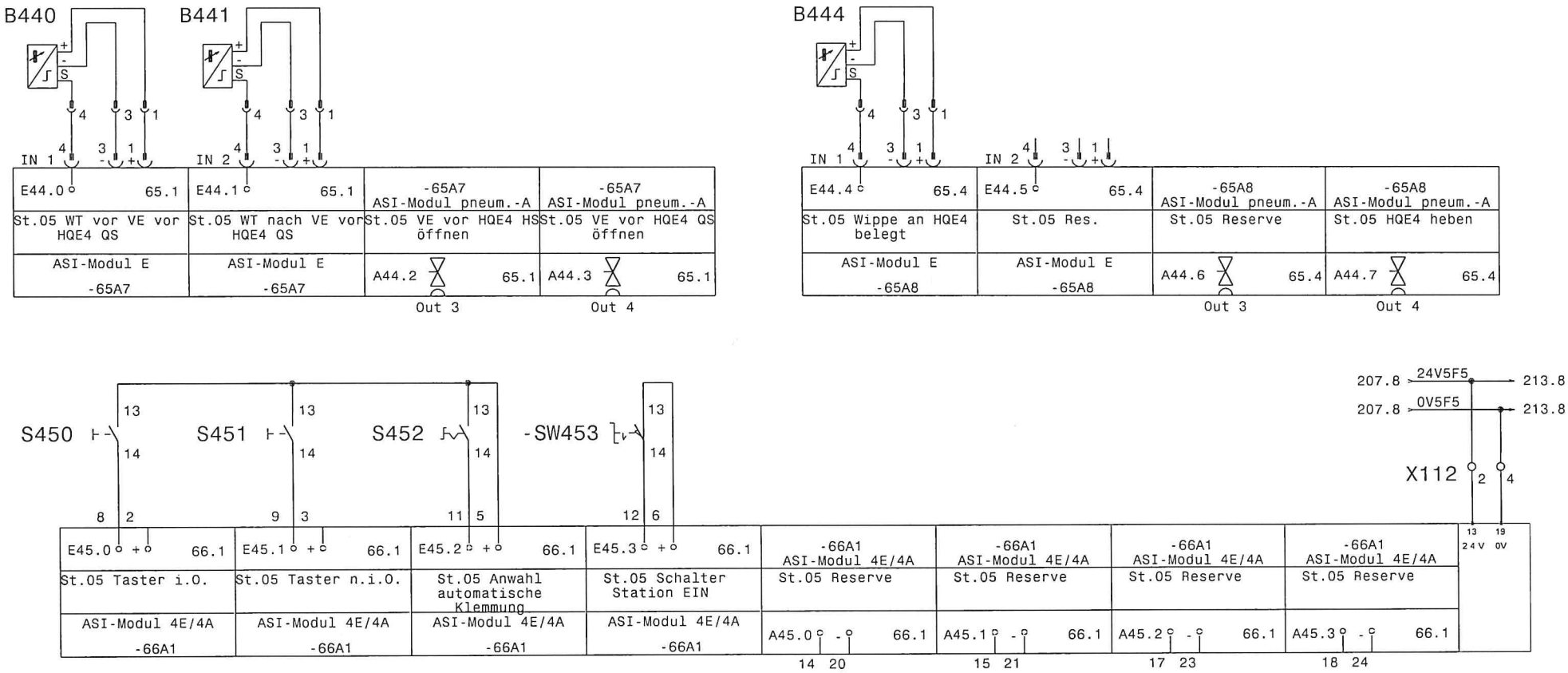

		19.09.01	Ratz	Datum	13.11.00	Motor-Montagelinie	GEFEG	Westphal GmbH	Station 5	=
				Bearb.	Gernard					+
				Gepr.				Celle 05141 / 9551-0	Zeichnungsnr.: P000900	Blatt 213
Zust.	Änderung	Datum	Name	Norm		Urspr. WSCAD 4.1 / Ers.f	Ers.d			von 954 Bl.

0	1	2	3	4	5	6	7	8	9

B460

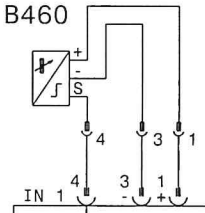

B461

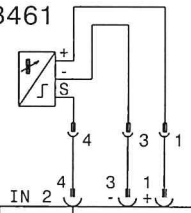

E46.0 66.6	E46.1 66.6	-66A3 ASI-Modul pneum.-A	-66A3 ASI-Modul pneum.-A
St.06 WT nach VE vor HQE5	St.06 WT in Position an HQE5	St.06 VE vor HQE5 öffnen	St.06 Reserve
ASI-Modul E -66A3	ASI-Modul E -66A3	A46.2 66.6	A46.3 66.6
		Out 3	Out 4

B464

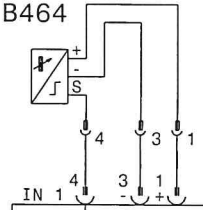

B465

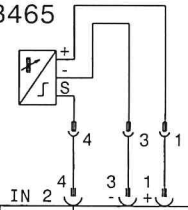

E46.4 66.1	E46.5 66.1	-66A4 ASI-Modul pneum.-A	-66A4 ASI-Modul pneum.-A
St.06 WT in HS von HQE5 ausgelaufen	St.06 WT in QS von HQE5 ausgelaufen	St.06 HQE5 senken	St.06 HQE5 heben
ASI-Modul E -66A4	ASI-Modul E -66A4	A46.6 66.1	A46.7 66.1
		Out 3	Out 4

B470

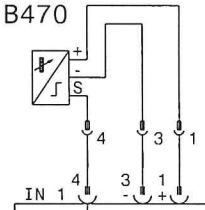

B471

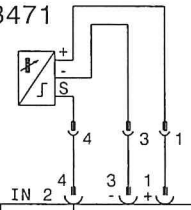

E47.0 66.4	E47.1 66.4	-66A5 ASI-Modul pneum.-A	-66A5 ASI-Modul pneum.-A
St.06 WT nach VE vor HQE6	St.06 Wippe an HQE6 belegt	St.06 VE vor HQE6 öffnen	St.06 HQE6 heben
ASI-Modul E -66A5	ASI-Modul E -66A5	A47.2 66.4	A47.3 66.4
		Out 3	Out 4

B474

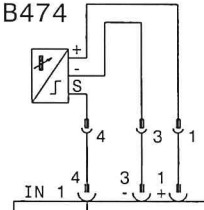

B475

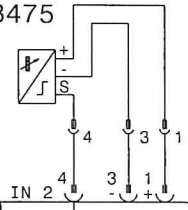

E47.4 66.6	E47.5 66.6	-66A6 ASI-Modul pneum.-A	-66A6 ASI-Modul pneum.-A
St.06 WT nach VVE	St.06 WT in Position	St.06 VVE öffnen	St.06 VE öffnen
ASI-Modul E -66A6	ASI-Modul E -66A6	A47.6 66.6	A47.7 66.6
		Out 3	Out 4

		19.09.01	Ratz	Datum	13.11.00	Motor-Montagelinie	GEFEG	Westphal GmbH	Station 6	=
				Bearb.	Gernard					+
				Gepr.				Celle 05141 / 9551-0	Zeichnungsnr.: P000900	Blatt 215
Zust.	Änderung	Datum	Name	Norm		Urspr. WSCAD 4.1 Ers.f	Ers.d			von 954 Bl.

0	1	2	3	4	5	6	7	8	9

B484

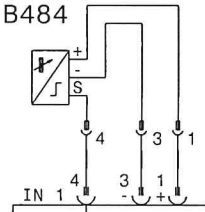

B485

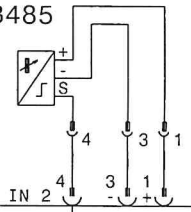

E48.0 67.1	E48.1 67.1	-67A1 ASI-Modul pneum.-A	-67A1 ASI-Modul pneum.-A
St.06 HP6 unten	St.06 HP6 oben	St.06 HP6 senken	St.06 HP6 heben
ASI-Modul E -67A1	ASI-Modul E -67A1	A48.2 67.1 Out 3	A48.3 67.1 Out 4

B490

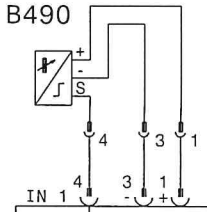

B491

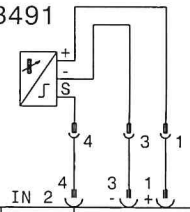

E49.0 67.4	E49.1 67.4	-67A2 ASI-Modul pneum.-A	-67A2 ASI-Modul pneum.-A
St.06 Klemmung auf	St.06 Klemmung zu	St.06 Klemmung öffnen	St.06 Klemmung schliessen
ASI-Modul E -67A2	ASI-Modul E -67A2	A49.2 67.4 Out 3	A49.3 67.4 Out 4

B494

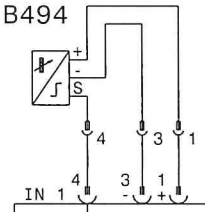

B495

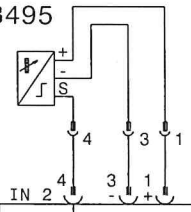

E49.4 67.6	E49.5 67.6	-67A3 ASI-Modul pneum.-A	-67A3 ASI-Modul pneum.-A
St.06 WT nach VE	St.06 WT nach VE vor HQE7	St.06 VE vor HQE7 öffnen	St.06 HQE7 heben
ASI-Modul E -67A3	ASI-Modul E -67A3	A49.6 67.6 Out 3	A49.7 67.6 Out 4

B500

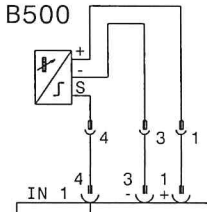

B501

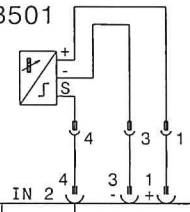

B502

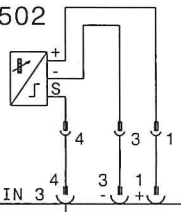

B503

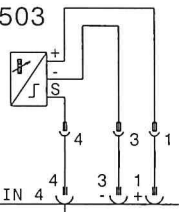

E50.0 67.1	E50.1 67.1	E50.2 67.1	E50.3 67.1
St.06 WT in Position an HQE7	St.06 WT aus HQE7 ausgelaufen	St.06 WT vor VE vor HQE8 HS	St.06 WT nach VE vor HQE8 HS
ASI-Modul E -67A4	ASI-Modul E -67A4	ASI-Modul E -67A4	ASI-Modul E -67A4

0	1	2	3	4	5	6	7	8	9

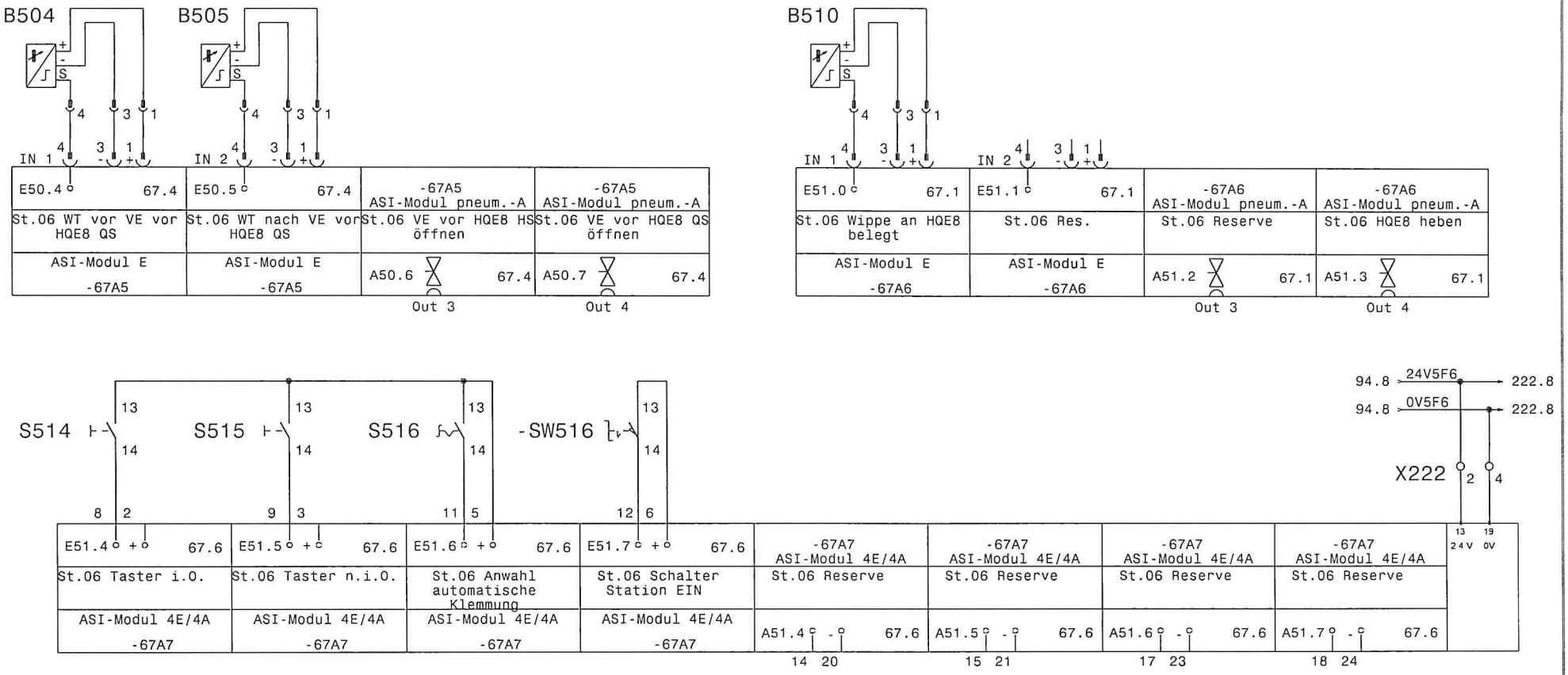

		19.09.01	Ratz	Datum	13.11.00	Motor-Montagelinie	GEFEG	Westphal GmbH	Station 6
				Bearb.	Gernard			Celle 05141 / 9551-0	=
				Gepr.					+
Zust.	Änderung	Datum	Name	Norm		Urspr. WSCAD 4.1 Ers.f	Ers.d	Zeichnungsnr.: P000900	Blatt 217 von 954 Bl.

0	1	2	3	4	5	6	7	8	9

B520

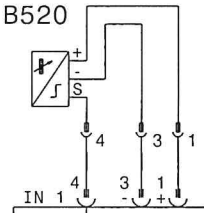

B521

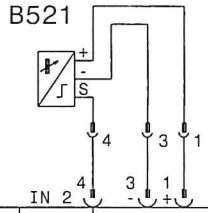

E52.0 68.1	E52.1 68.1	-68A1 ASI-Modul pneum.-A	-68A1 ASI-Modul pneum.-A
St.07 WT nach VVE	St.07 WT in Position	St.07 VVE öffnen	St.07 VE öffnen
ASI-Modul E -68A1	ASI-Modul E -68A1	A52.2 68.1	A52.3 68.1
		Out 3	Out 4

B524

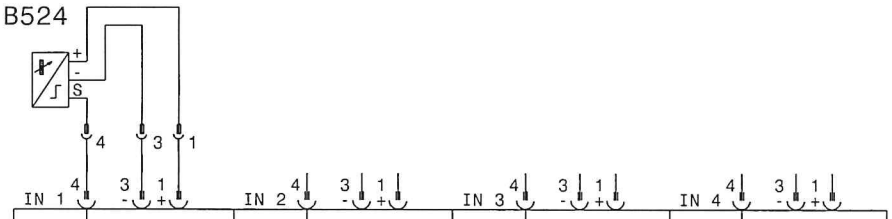

E52.4 68.4	E52.5 68.4	E52.6 68.4	E52.7 68.4
St.07 WT nach VE	St.07 Reserve	St.07 Reserve	St.07 Reserve
ASI-Modul E -68A2	ASI-Modul E -68A2	ASI-Modul E -68A2	ASI-Modul E -68A2

B530

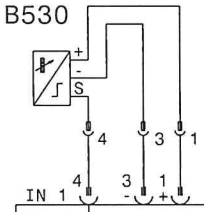

B531

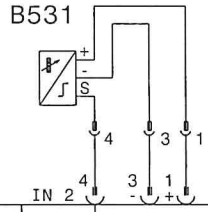

E53.0 68.6	E53.1 68.6	-68A3 ASI-Modul pneum.-A	-68A3 ASI-Modul pneum.-A
St.07 HP7 unten	St.07 HP7 oben	St.07 HP7 senken	St.07 HP7 heben
ASI-Modul E -68A3	ASI-Modul E -68A3	A53.2 68.6	A53.3 68.6
		Out 3	Out 4

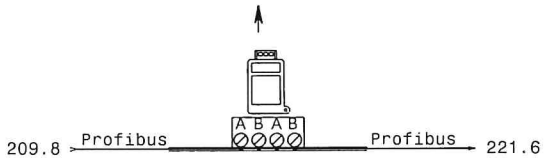

Profibus Anbindung
Station 07 / DB 14

		19.09.01	Ratz	Datum	13.11.00	Motor-Montagelinie	GEFEG	Westphal GmbH	Station 7	=
				Bearb.	Gernard					+
				Gepr.				Celle 05141 / 9551-0	Zeichnungsnr.: P000900	Blatt 219
Zust.	Änderung	Datum	Name	Norm		Urspr. WSCAD 4.1 Ers.f	Ers.d			von 954 Bl.

0	1	2	3	4	5	6	7	8	9

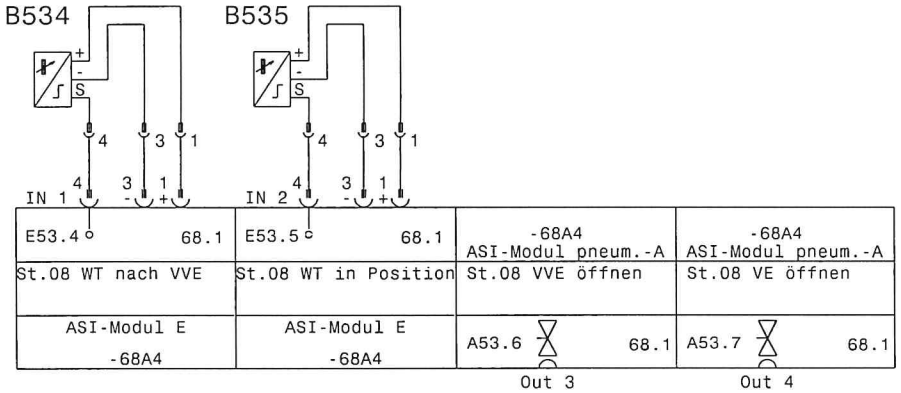

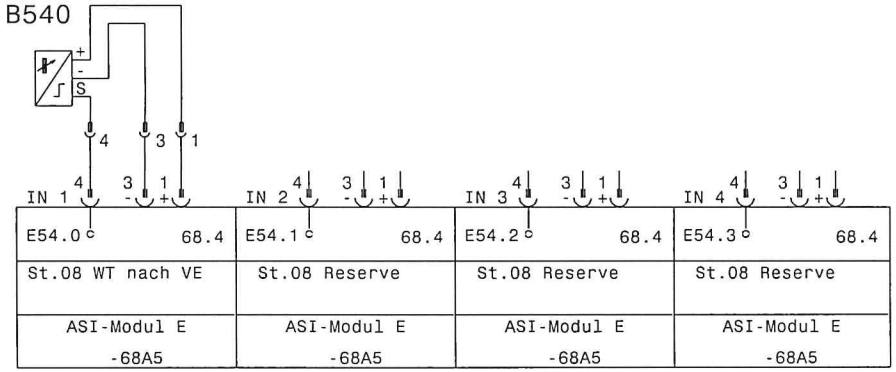

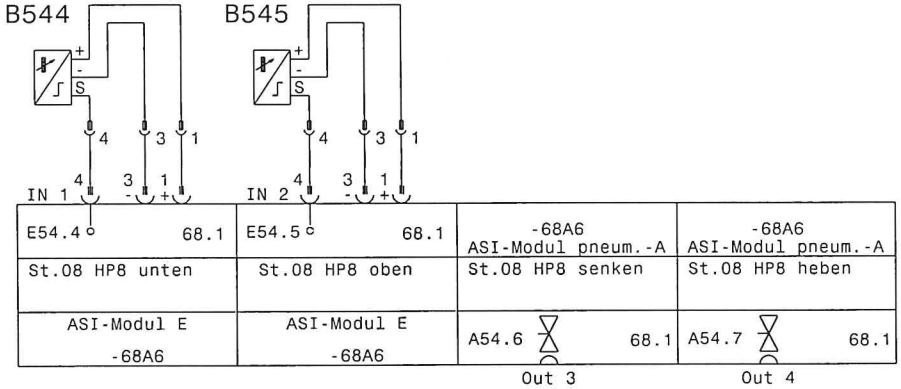

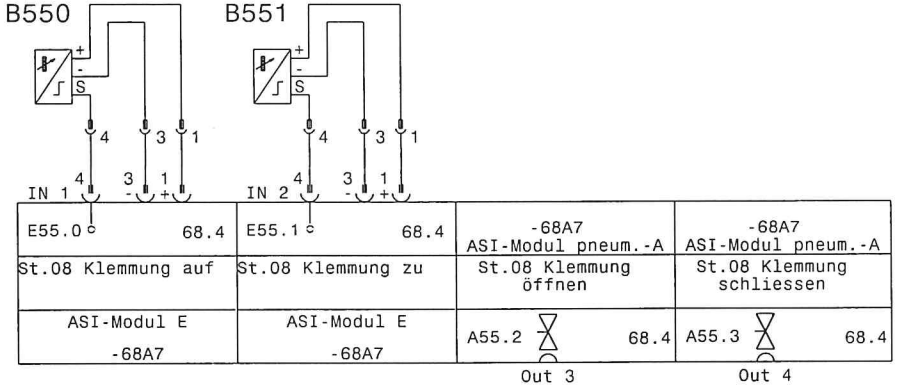

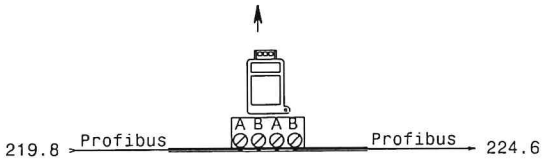

Profibus Anbindung
Station 08 / DP 15

		19.09.01	Ratz	Datum	13.11.00	Motor-Montagelinie	GEFEG	Westphal GmbH	Station 8	=
				Bearb.	Gernard					+
				Gepr.				Celle 05141 / 9551-0	Zeichnungsnr.: P000900	Blatt 221
Zust.	Änderung	Datum	Name	Norm		Urspr. WSCAD 4.1 Ers.f	Ers.d			von 954 Bl.

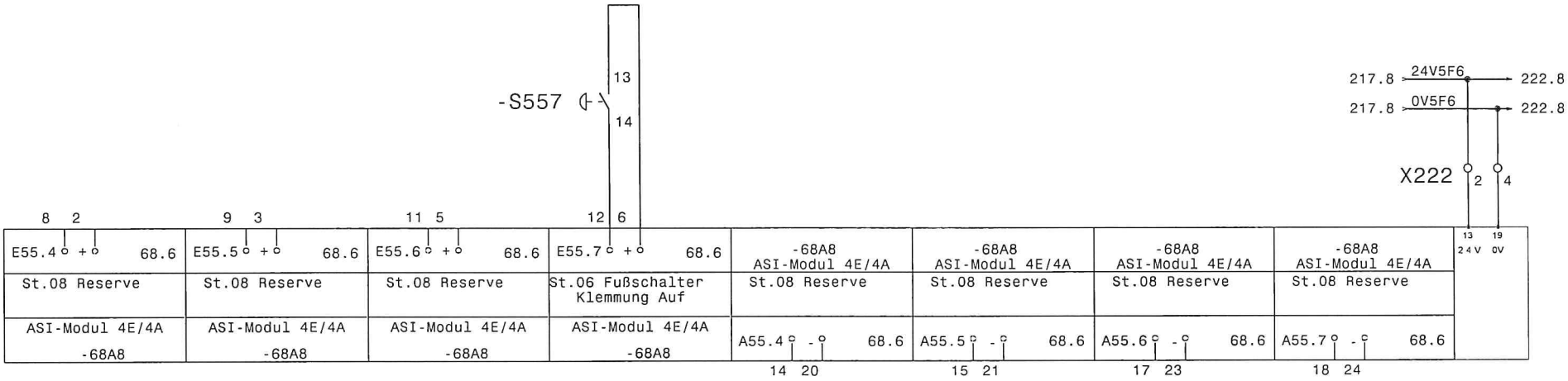

		19.09.01	Ratz	Datum	13.11.00	Motor-Montagelinie	GEFEG	Westphal GmbH	Station 8	=	
				Bearb.	Gernard					+	
				Gepr.				Celle 05141 / 9551-0		Zeichnungsnr.: P000900	Blatt 222
Zust.	Änderung	Datum	Name	Norm		Urspr. WSCAD 4.1	Ers.f	Ers.d			von 954 Bl.

0	1	2	3	4	5	6	7	8	9

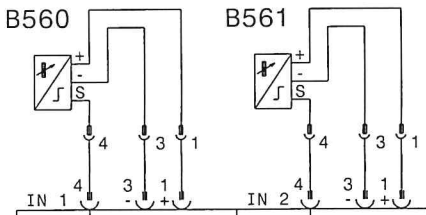

E56.0 69.1	E56.1 69.1	-69A1 ASI-Modul pneum.-A	-69A1 ASI-Modul pneum.-A
St.09 WT nach VVE	St.09 WT in Position	St.09 VVE öffnen	St.09 VE öffnen
ASI-Modul E -69A1	ASI-Modul E -69A1	A56.2 69.1 Out 3	A56.3 69.1 Out 4

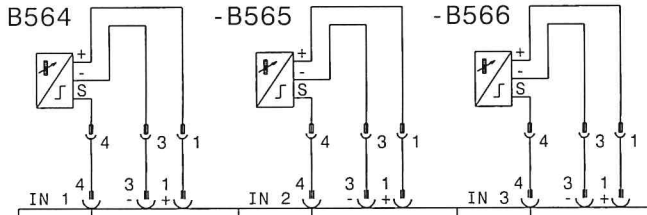

E56.4 69.4	E56.5 69.4	E56.6 69.4	E56.7 69.4
St.09 WT nach VE	St.09 WT vor VVE	Kurve 2: WT nach VE Mitte	St.09 Reserve
ASI-Modul E -69A2	ASI-Modul E -69A2	ASI-Modul E -69A2	ASI-Modul E -69A2

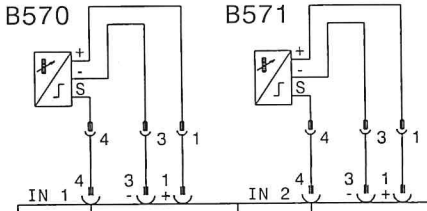

E57.0 69.6	E57.1 69.6	-69A3 ASI-Modul pneum.-A	-69A3 ASI-Modul pneum.-A
St.09 HP9 unten	St.09 HP9 oben	St.09 HP9 senken	St.09 HP9 heben
ASI-Modul E -69A3	ASI-Modul E -69A3	A57.2 69.6 Out 3	A57.3 69.6 Out 4

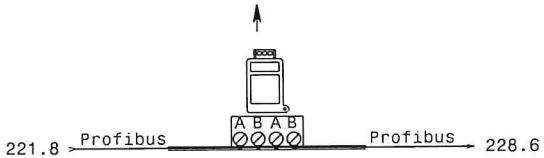

Profibus Anbindung
Station 09 / DP 16

		19.09.01	Ratz	Datum	13.11.00	Motor-Montagelinie	GEFEG	Westphal GmbH	Station 9	=
				Bearb.	Gernard			Celle 05141 / 9551-0		+
				Gepr.					Zeichnungsnr.: P000900	Blatt 224
Zust.	Änderung	Datum	Name	Norm		Urspr. WSCAD 4.1	Ers.f	Ers.d		von 954 Bl.

0	1	2	3	4	5	6	7	8	9

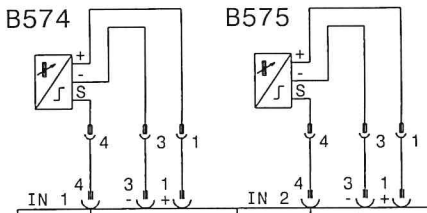

E57.4 69.1	E57.5 69.1	-69A4 ASI-Modul pneum.-A	-69A4 ASI-Modul pneum.-A
Kurve 2: WT nach VE vor Kurve_2	Kurve 2: WT ausgelaufen	Kurve 2: VE vor Kurve öffnen	Kurve_2: VE Mitte öffnen
ASI-Modul E -69A4	ASI-Modul E -69A4	A57.6 69.1 Out 3	A57.7 69.1 Out 4

		19.09.01	Ratz	Datum	13.11.00	Motor-Montagelinie	GEFEG	Westphal GmbH	Kurve 2	=
				Bearb.	Gernard			Celle 05141 / 9551-0		+
				Gepr.					Zeichnungsnr.: P000900	Blatt 226
Zust.	Änderung	Datum	Name	Norm		Urspr. WSCAD 4.1	Ers.f	Ers.d		von 954 Bl.

0	1	2	3	4	5	6	7	8	9

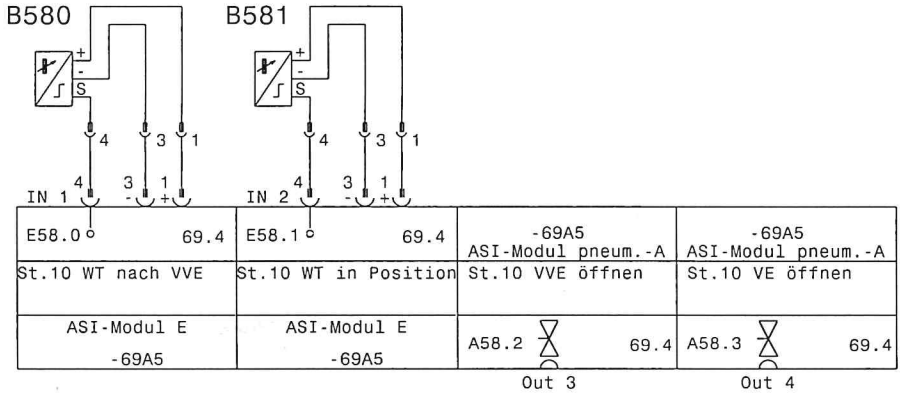

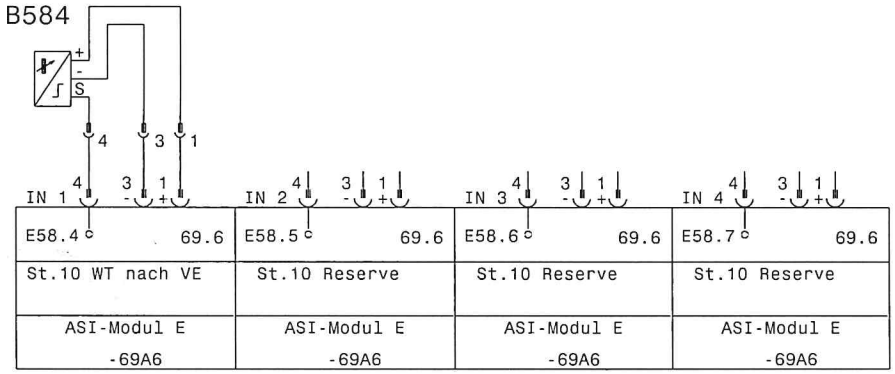

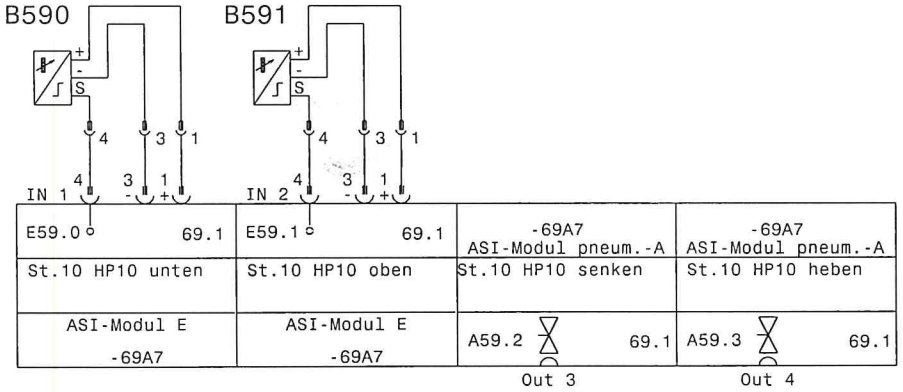

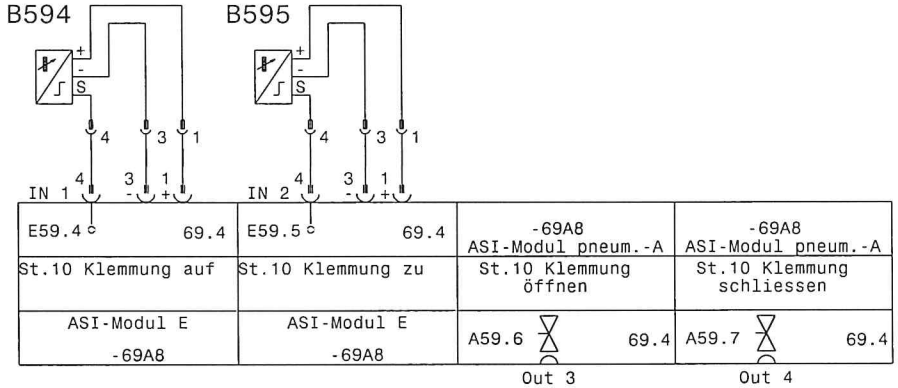

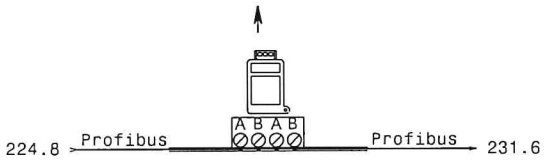

Profibus Anbindung
Station 10 / DP 17

		19.09.01	Ratz	Datum	13.11.00	Motor-Montagelinie	GEFEG	Westphal GmbH	Station 10	=
				Bearb.	Gernard			Celle 05141 / 9551-0		+
				Gepr.					Zeichnungsnr.: P000900	Blatt 228
Zust.	Änderung	Datum	Name	Norm		Urspr. WSCAD 4.1	Ers.f	Ers.d		von 954 Bl.

0	1	2	3	4	5	6	7	8	9

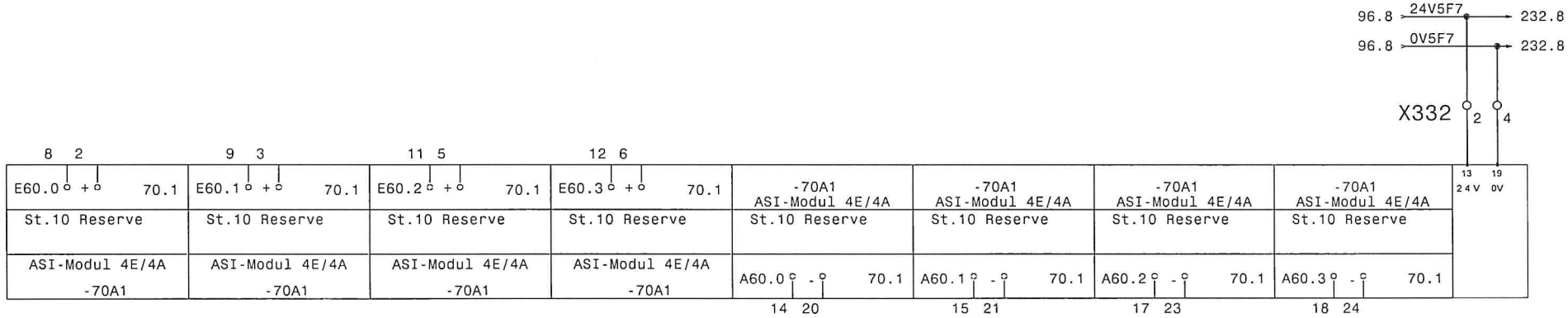

		19.09.01	Ratz	Datum	13.11.00	Motor-Montagelinie	GEFEG	Westphal GmbH	Station 10	=
				Bearb.	Gernard			Celle 05141 / 9551-0		+
				Gepr.					Zeichnungsnr.: P000900	Blatt 229
Zust.	Änderung	Datum	Name	Norm		Urspr. WSCAD 4.1	Ers.f	Ers.d		von 954 Bl.

0	1	2	3	4	5	6	7	8	9

B604 B605

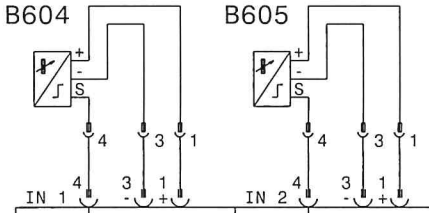

E60.4 70.4	E60.5 70.4	-70A2 ASI-Modul pneum.-A	-70A2 ASI-Modul pneum.-A
St.11 WT nach VVE	St.11 WT in Position VE1	St.11 VVE öffnen	St.11 VE1 öffnen
ASI-Modul E -70A2	ASI-Modul E -70A2	A60.6 70.4 Out 3	A60.7 70.4 Out 4

B610 B611

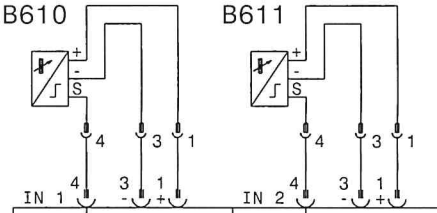

E61.0 70.6	E61.1 70.6	-70A3 ASI-Modul pneum.-A	-70A3 ASI-Modul pneum.-A
St.11 WT in Position VE2	St.11 WT nach VE2	St.11 VE2 öffnen	St.11 Reserve
ASI-Modul E -70A3	ASI-Modul E -70A3	A61.2 70.6 Out 3	A61.3 70.6 Out 4

B614 B615

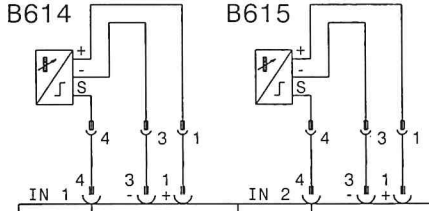

E61.4 70.4	E61.5 70.4	-70A4 ASI-Modul pneum.-A	-70A4 ASI-Modul pneum.-A
St.11 HP11 unten	St.11 HP11 oben	St.11 HP11 senken	St.11 HP11 heben
ASI-Modul E -70A4	ASI-Modul E -70A4	A61.6 70.4 Out 3	A61.7 70.4 Out 4

B620 B621

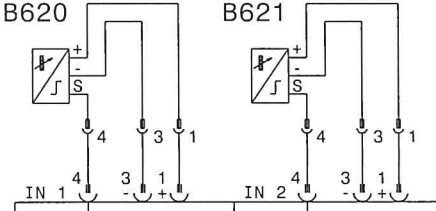

E62.0 70.6	E62.1 70.6	-70A5 ASI-Modul pneum.-A	-70A5 ASI-Modul pneum.-A
St.11 Klemmung auf	St.11 Klemmung zu	St.11 Klemmung öffnen	St.11 Klemmung schliessen
ASI-Modul E -70A5	ASI-Modul E -70A5	A62.2 70.6 Out 3	A62.3 70.6 Out 4

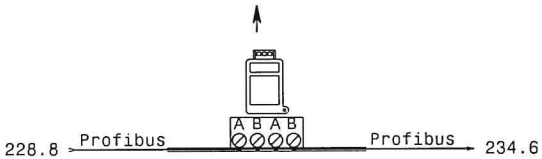

Profibus Anbindung
Station 11 / DP 18

		19.09.01	Ratz	Datum	13.11.00	Motor-Montagelinie	GEFEG	Westphal GmbH	Station 11	=
				Bearb.	Gernard					+
				Gepr.				Celle 05141 / 9551-0	Zeichnungsnr.: P000900	Blatt 231
Zust.	Änderung	Datum	Name	Norm		Urspr. WSCAD 4.1 Ers.f	Ers.d			von 954 Bl.

0	1	2	3	4	5	6	7	8	9

US-Schweißen Stat. 6

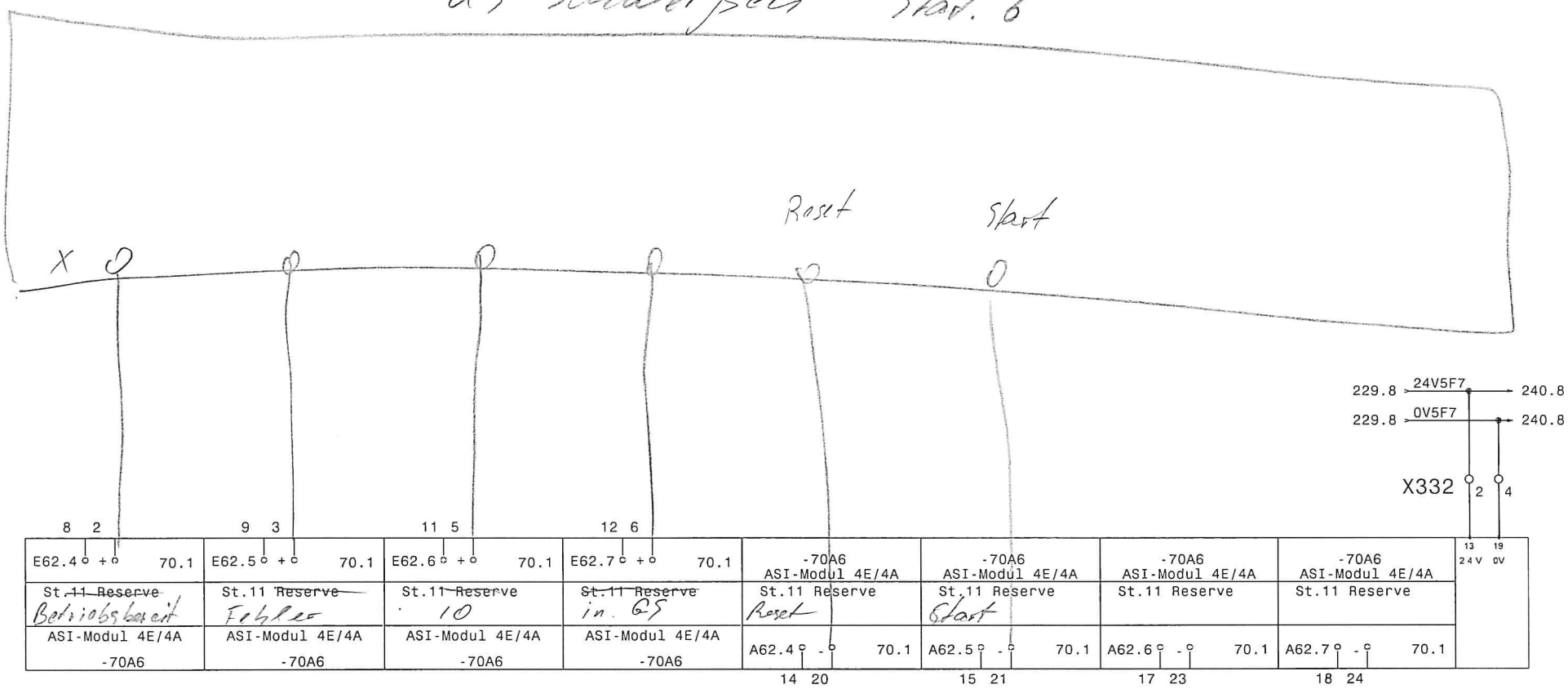

		19.09.01	Ratz	Datum	13.11.00	Motor-Montagelinie	GEFEG	Westphal GmbH	Station 11	=
				Bearb.	Gernard			Celle 05141 / 9551-0		+
				Gepr.					Zeichnungsnr.: P000900	Blatt 232
Zust.	Änderung	Datum	Name	Norm		Urspr. WSCAD 4.1 Ers.f	Ers.d			von 954 Bl.

0	1	2	3	4	5	6	7	8	9

B644 B645

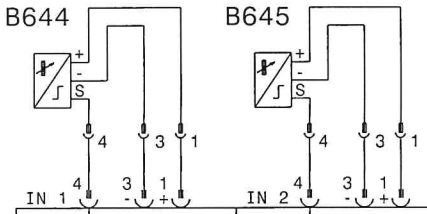

E64.0 71.1	E64.1 71.1	-71A1 ASI-Modul pneum.-A	-71A1 ASI-Modul pneum.-A
St.12 WT nach VVE	St.12 WT in Position VE1	St.12 VVE öffnen	St.12 VE1 öffnen
ASI-Modul E -71A1	ASI-Modul E -71A1	A64.2 71.1 Out 3	A64.3 71.1 Out 4

B650 B651

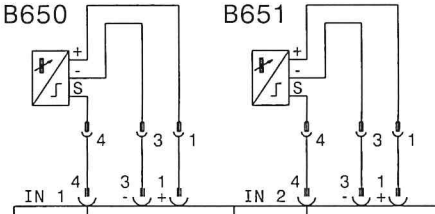

E65.0 71.4	E65.1 71.4	-71A2 ASI-Modul pneum.-A	-71A2 ASI-Modul pneum.-A
St.12 WT in Position VE2	St.12 WT nach VE2	St.12 VE2 öffnen	St.12 Reserve
ASI-Modul E -71A2	ASI-Modul E -71A2	A65.2 71.4 Out 3	A65.3 71.4 Out 4

B654 B655

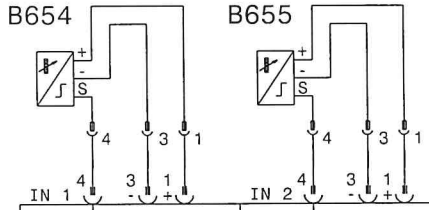

E65.4 71.6	E65.5 71.6	-71A3 ASI-Modul pneum.-A	-71A3 ASI-Modul pneum.-A
St.12 HP12 unten	St.12 HP12 oben	St.12 HP12 senken	St.12 HP12 heben
ASI-Modul E -71A3	ASI-Modul E -71A3	A65.6 71.6 Out 3	A65.7 71.6 Out 4

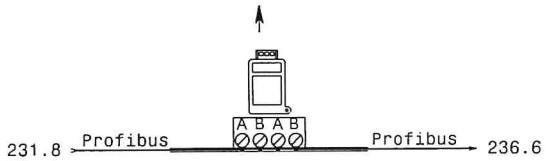

Profibus Anbindung
Station 12 / DP 19

		19.09.01	Ratz	Datum	13.11.00	Motor-Montagelinie	GEFEG	Westphal GmbH	Station 12	=
				Bearb.	Gernard					+
				Gepr.				Celle 05141 / 9551-0	Zeichnungsnr.: P000900	Blatt 234
Zust.	Änderung	Datum	Name	Norm		Urspr. WSCAD 4.1 Ers.f	Ers.d			von 954 Bl.

0	1	2	3	4	5	6	7	8	9

B660 B661

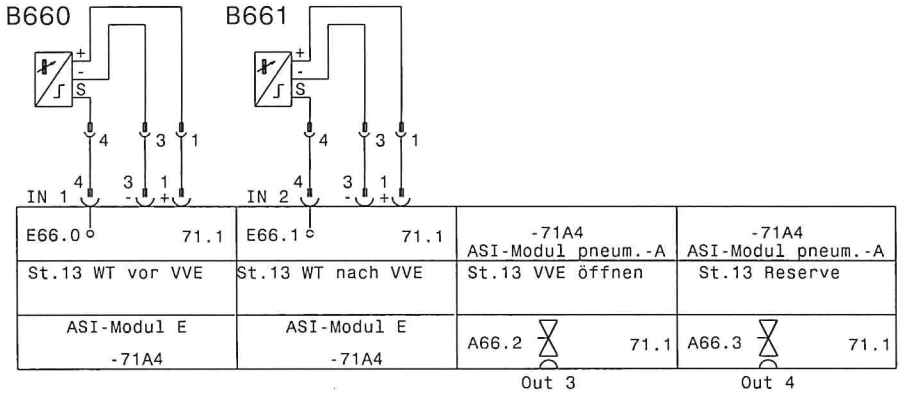

B664 B665

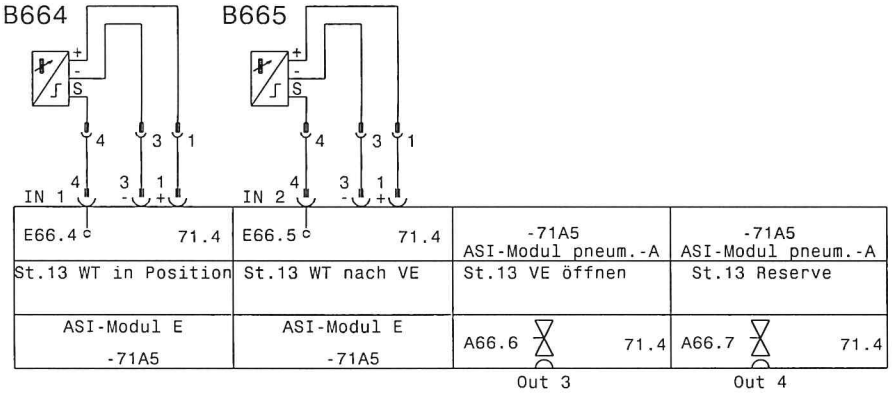

B670 B671

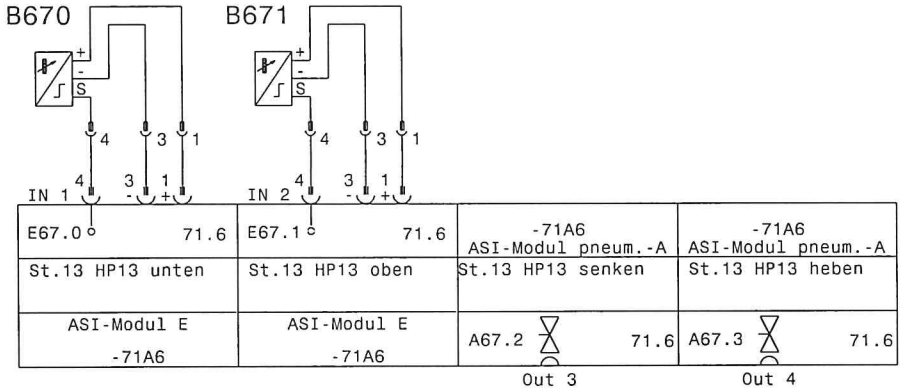

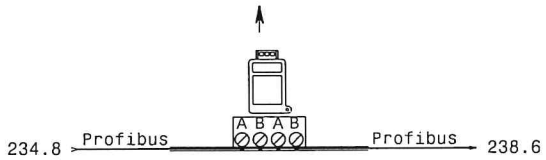

Profibus Anbindung
Station 13 / DP 20

		19.09.01	Ratz	Datum	13.11.00	Motor-Montagelinie	GEFEG	Westphal GmbH	Station 13	=
				Bearb.	Gernard			Celle 05141 / 9551-0		+
				Gepr.					Zeichnungsnr.: P000900	Blatt 236
Zust.	Änderung	Datum	Name	Norm		Urspr. WSCAD 4.1	Ers.f	Ers.d		von 954 Bl.

0	1	2	3	4	5	6	7	8	9

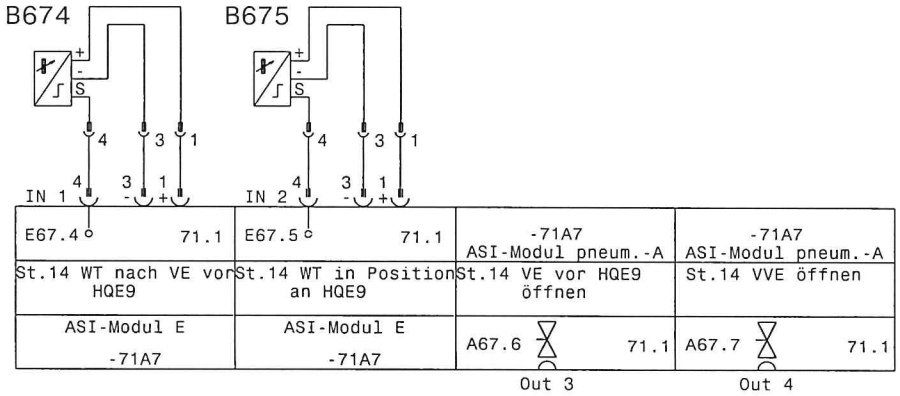

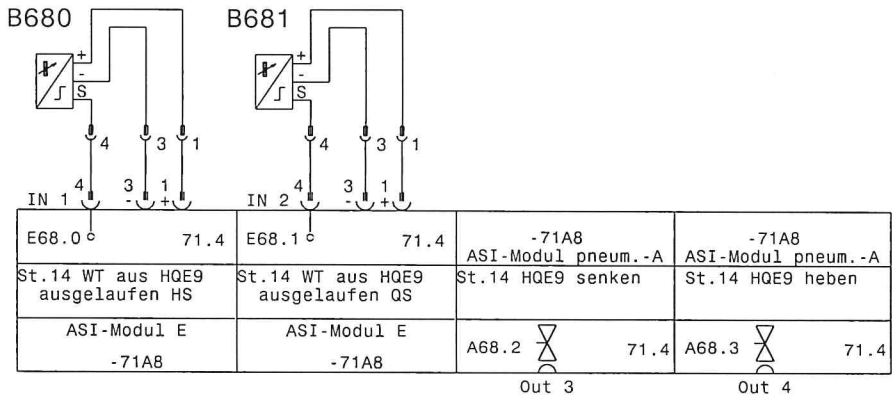

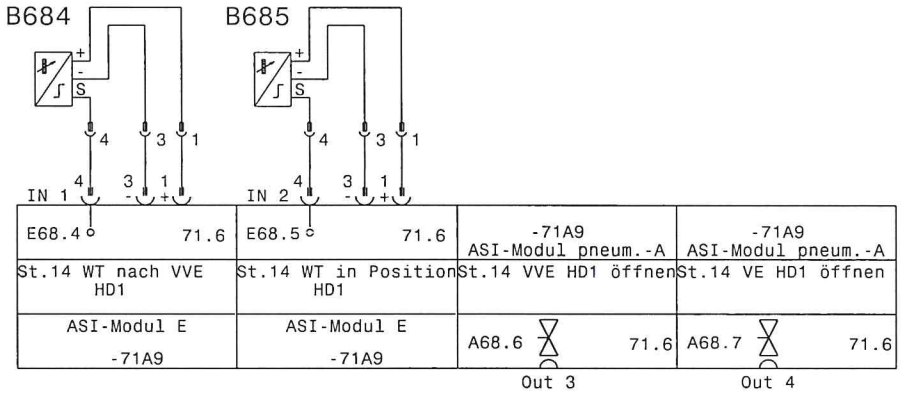

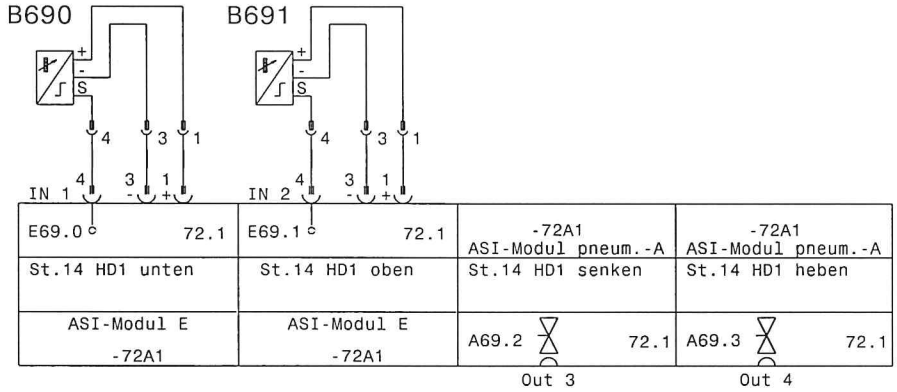

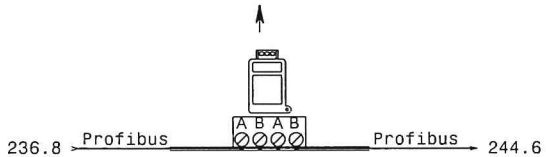

Profibus Anbindung
Station 14 / DP 21

		19.09.01	Ratz	Datum	13.11.00	Motor-Montagelinie	GEFEG	Westphal GmbH	Station 14	=
				Bearb.	Gernard					+
				Gepr.				Celle 05141 / 9551-0	Zeichnungsnr.: P000900	Blatt 238
Zust.	Änderung	Datum	Name	Norm		Urspr. WSCAD 4.1 Ers.f	Ers.d			von 954 Bl.

0	1	2	3	4	5	6	7	8	9

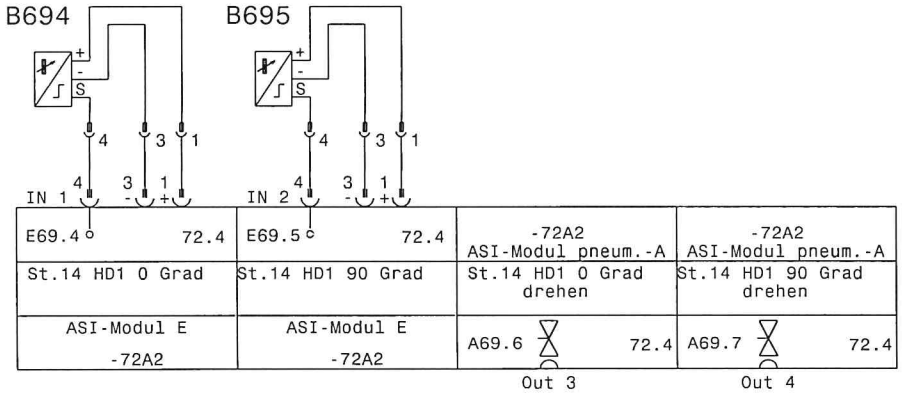

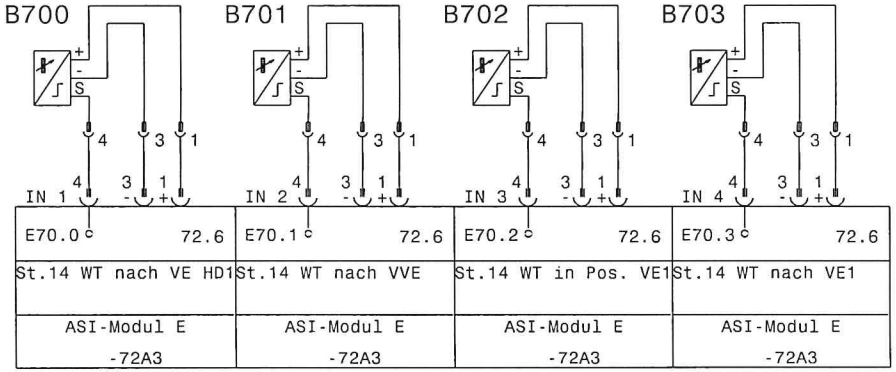

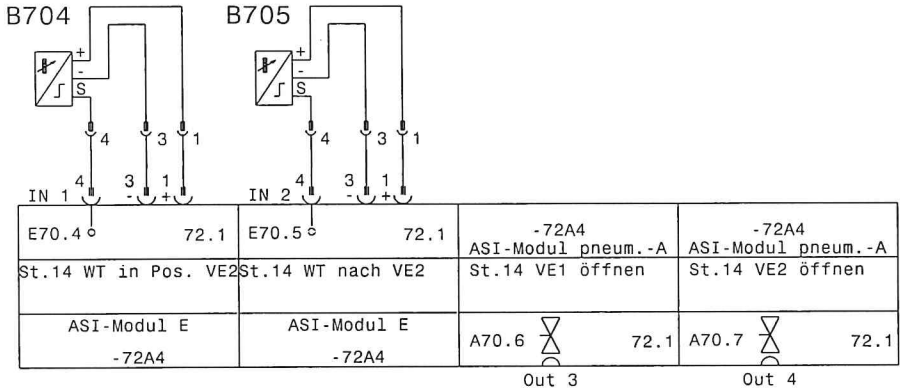

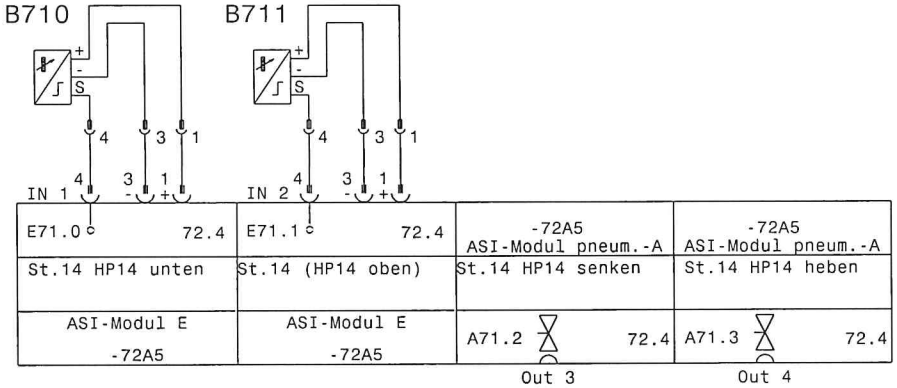

		19.09.01	Ratz	Datum	13.11.00	Motor-Montagelinie	GEFEG	Westphal GmbH	Station 14
				Bearb.	Gernard			Celle 05141 / 9551-0	= +
				Gepr.					Zeichnungsnr.: P000900
Zust.	Änderung	Datum	Name	Norm		Urspr. WSCAD 4.1	Ers.f	Ers.d	Blatt 239 von 954 Bl.

0	1	2	3	4	5	6	7	8	9

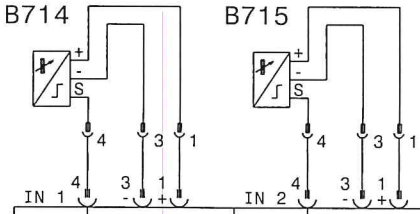

E71.4 72.1	E71.5 72.1	-72A6 ASI-Modul pneum.-A	-72A6 ASI-Modul pneum.-A
St.14 Klemmung auf	St.14 Klemmung zu	St.14 Klemmung öffnen	St.14 Klemmung schliessen
ASI-Modul E -72A6	ASI-Modul E -72A6	A71.6 72.1 Out 3	A71.7 72.1 Out 4

E72.0 72.6	E72.1 72.6	E72.2 72.6	E72.3 72.6	-72A7 ASI-Modul 4E/4A	-72A7 ASI-Modul 4E/4A	-72A7 ASI-Modul 4E/4A	-72A7 ASI-Modul 4E/4A	13 24V 19 0V
St.14 Taster i.O.	St.14 Taster n.i.O.	St.14 Taster Schnellstopp	St.14 Ein	St.14 Reserve	St.14 Reserve	St.14 Reserve	St.14 Reserve	
ASI-Modul 4E/4A -72A7	ASI-Modul 4E/4A -72A7	ASI-Modul 4E/4A -72A7	ASI-Modul 4E/4A -72A7	A72.0 72.6 14 20	A72.1 72.6 15 21	A72.2 72.6 17 23	A72.3 72.6 18 24	

siehe auch

Blatt 240-a

		19.09.01	Ratz	Datum	13.11.00	Motor-Montagelinie	GEFEG	Westphal GmbH	Station 14	= KK300
				Bearb.	Gernard			Celle 05141 / 9551-0		+
				Gepr.					Zeichnungsnr.: P000900	Blatt 240
Zust.	Änderung	Datum	Name	Norm		Urspr. WSCAD 4.1 Ers.f	Ers.d			von 954 Bl.

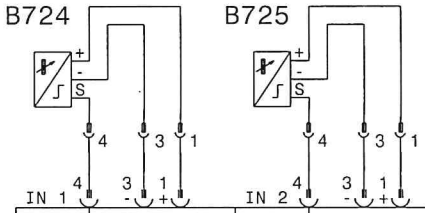

E72.4 73.1	E72.5 73.1	-73A1 ASI-Modul pneum.-A	-73A1 ASI-Modul pneum.-A
WT nach VE vor Kurve_3	WT aus Kurve_3 ausgelaufen	VE vor Kurve_3 öffnen	Kurve_3 Reserve
ASI-Modul E -73A1	ASI-Modul E -73A1	A72.6 73.1 Out 3	A72.7 73.1 Out 4

		19.09.01	Ratz	Datum	13.11.00	Motor-Montagelinie	GEFEG	Westphal GmbH	Kurve 3	=
				Bearb.	Gernard			Celle 05141 / 9551-0		+
				Gepr.					Zeichnungsnr.: P000900	Blatt 242
Zust.	Änderung	Datum	Name	Norm		Urspr. WSCAD 4.1 Ers.f	Ers.d			von 954 Bl.

0	1	2	3	4	5	6	7	8	9

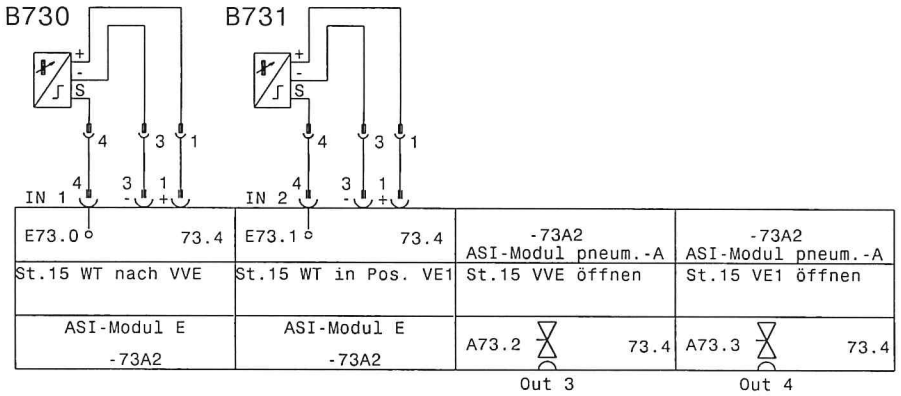

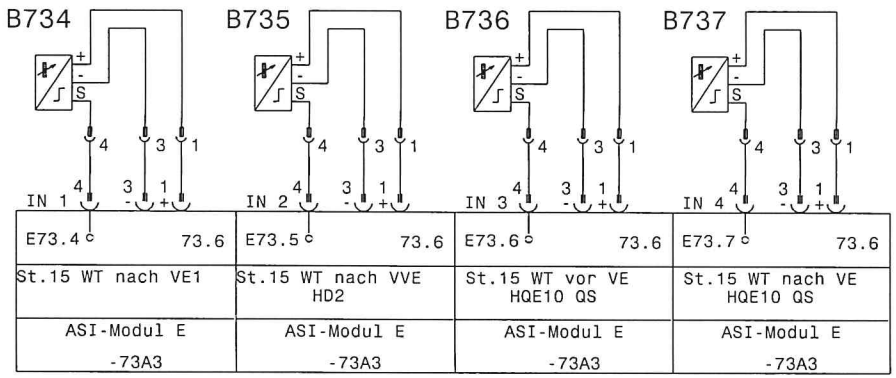

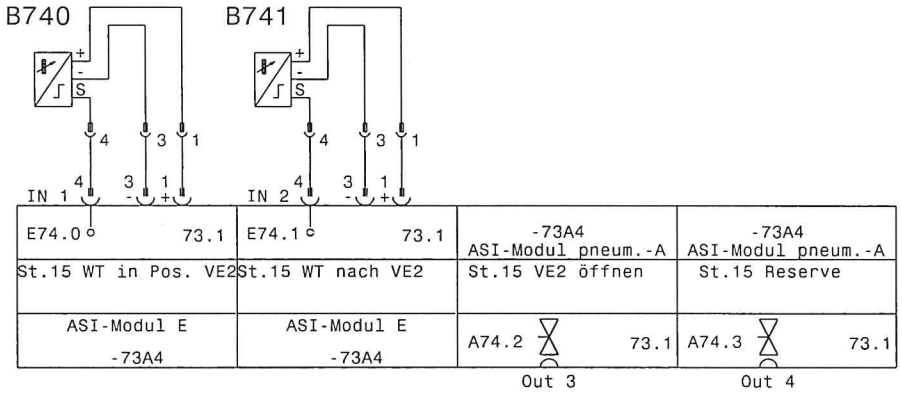

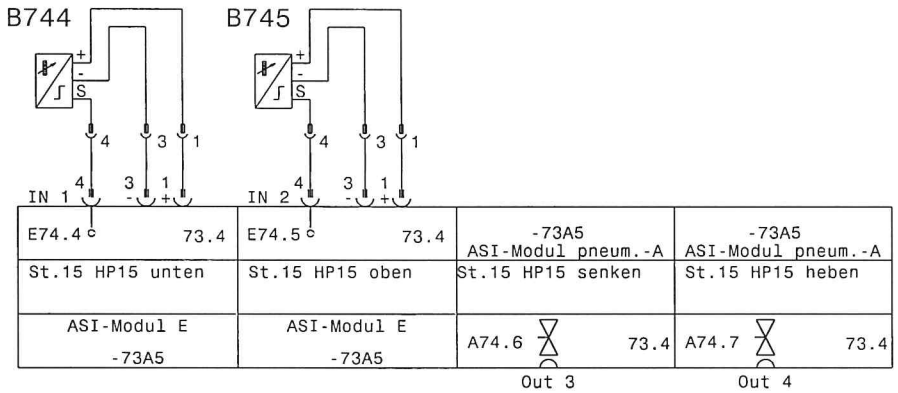

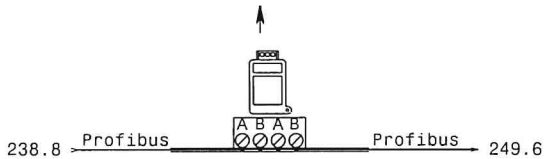

Profibus Anbindung
Station 14-15 / DP 21

		19.09.01	Ratz	Datum	13.11.00	Motor-Montagelinie	GEFEG	Westphal GmbH	Station 15
				Bearb.	Gernard			Celle 05141 / 9551-0	= +
				Gepr.					Zeichnungsnr.: P000900
Zust.	Änderung	Datum	Name	Norm		Urspr. WSCAD 4.1 Ers.f	Ers.d		Blatt 244 von 954 Bl.

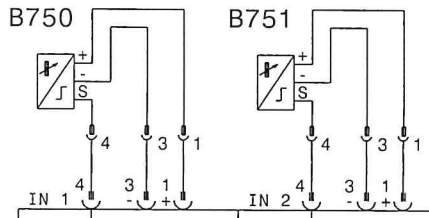

E75.0 73.1	E75.1 73.1	-73A6 ASI-Modul pneum.-A	-73A6 ASI-Modul pneum.-A
St.15 Klemmung auf	St.15 Klemmung zu	St.15 Klemmung öffnen	St.15 Klemmung schliessen
ASI-Modul E -73A6	ASI-Modul E -73A6	A75.2 73.1 Out 3	A75.3 73.1 Out 4

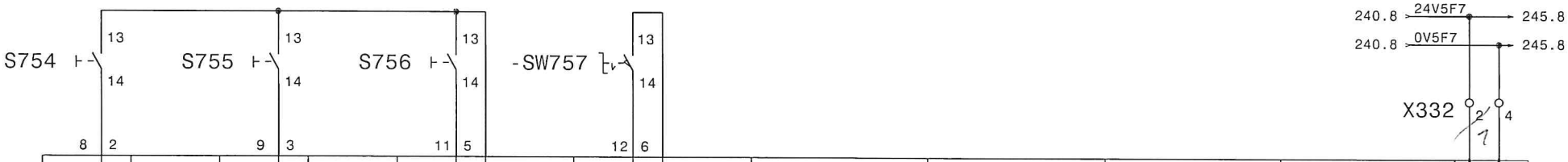

E75.4 73.6	E75.5 73.6	E75.6 73.6	E75.7 73.6	-73A7 ASI-Modul 4E/4A	-73A7 ASI-Modul 4E/4A	-73A7 ASI-Modul 4E/4A	-73A7 ASI-Modul 4E/4A	13 19 24V 0V
St.15 Taster i.O. weiter	St.15 Taster n.i.O.	St.15 Taster Schnellstopp	St.15: Ein	St.15 Reserve	St.15 Reserve	St.15 Reserve	St.15 Reserve	
ASI-Modul 4E/4A -73A7	ASI-Modul 4E/4A -73A7	ASI-Modul 4E/4A -73A7	ASI-Modul 4E/4A -73A7	A75.4 73.6 14 20	A75.5 73.6 15 21	A75.6 73.6 17 23	A75.7 73.6 18 24	

siehe auch

Blatt 245-a

		19.09.01	Ratz	Datum	13.11.00	Motor-Montagelinie	GEFEG	Westphal GmbH	Station 15	= KK 300	
				Bearb.	Gernard			Celle 05141 / 9551-0		+	
				Gepr.							
Zust.	Änderung	Datum	Name	Norm		Urspr. WSCAD 4.1 Ers.f	Ers.d		Zeichnungsnr.: P000900		Blatt 245 von 954 Bl.

bw

Änderung Station 15

Kl. Bedieneinheit

S754 Taster/Lampe = 1.0 weiter = ersetzt durch einen elektronischen Starttaster.

Da der potentialzugehörige Minus fehlt, wurde der Lampenansteuerungsdraht Nr. 3 umfunktioniert und im Schaltkasten KK300 auf

73A7 3-22 (1) - gelegt.

Altbelegung von Dr. Nr. 3 → 73 A7 3-17 (14)

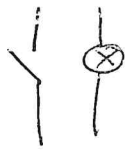

0	1	2	3	4	5	6	7	8	9

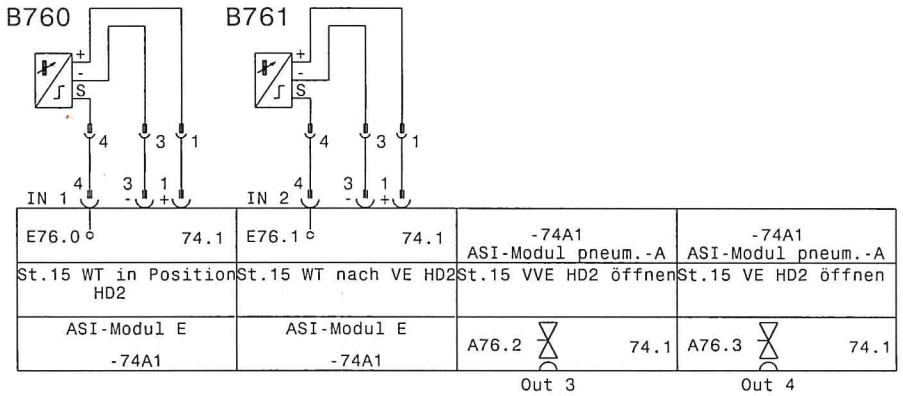

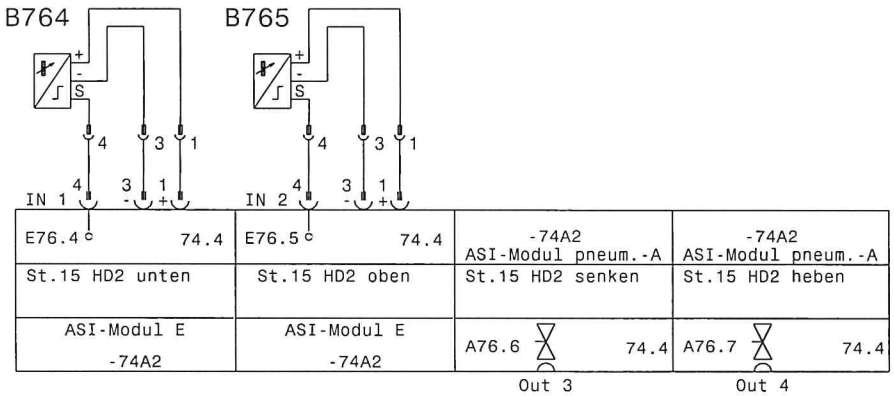

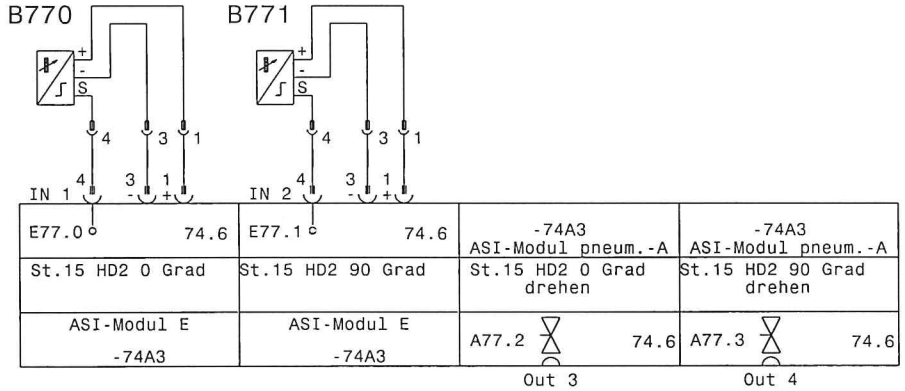

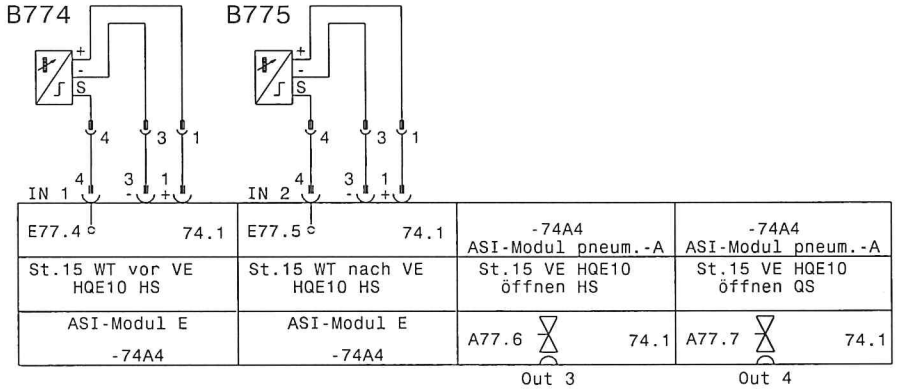

		19.09.01	Ratz	Datum	13.11.00	Motor-Montagelinie	GEFEG	Westphal GmbH	Station 15	=
				Bearb.	Gernard			Celle 05141 / 9551-0		+
				Gepr.					Zeichnungsnr.: P000900	Blatt 246
Zust.	Änderung	Datum	Name	Norm		Urspr. WSCAD 4.1	Ers.f	Ers.d		von 954 Bl.

0	1	2	3	4	5	6	7	8	9

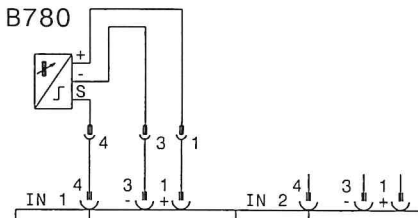

E78.0 74.4	E78.1 74.4	-74A5 ASI-Modul pneum.-A	-74A5 ASI-Modul pneum.-A
St.15 Wippe an HQE10 belegt	St.15 Reserve	St.15 Reserve	St.15 HQE10 heben
ASI-Modul E -74A5	ASI-Modul E -74A5	A78.2 74.4 Out 3	A78.3 74.4 Out 4

		19.09.01	Ratz	Datum	13.11.00	Motor-Montagelinie	GEFEG	Westphal GmbH	Station 15
				Bearb.	Gernard			Celle 05141 / 9551-0	= +
				Gepr.					Zeichnungsnr.: P000900
Zust.	Änderung	Datum	Name	Norm		Urspr. WSCAD 4.1 Ers.f	Ers.d		Blatt 247 von 954 Bl.

0	1	2	3	4	5	6	7	8	9

B804

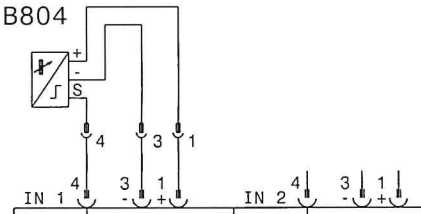

E80.0 75.1	E80.1 75.1	-75A1 ASI-Modul pneum.-A	-75A1 ASI-Modul pneum.-A
St.16 WT nach VVE	Res.	St.16 VVE öffnen	St.16 Reserve
ASI-Modul E -75A1	ASI-Modul E -75A1	A80.2 75.1	A80.3 75.1
		Out 3	Out 4

B810 B811

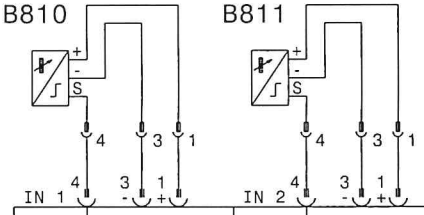

E81.0 75.4	E81.1 75.4	-75A2 ASI-Modul pneum.-A	-75A2 ASI-Modul pneum.-A
St.16 WT in Position	St.16 WT nach VE	St.16 VE öffnen	St.16 Reserve
ASI-Modul E -75A2	ASI-Modul E -75A2	A81.2 75.4	A81.3 75.4
		Out 3	Out 4

B814 B815

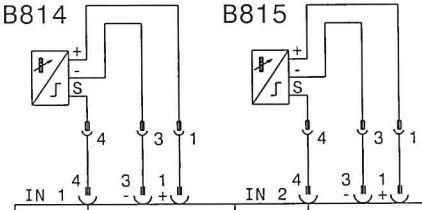

E81.4 75.6	E81.5 75.6	-75A3 ASI-Modul pneum.-A	-75A3 ASI-Modul pneum.-A
St.16 HP16 unten	St.16 HP16 oben	St.16 HP16 senken	St.16 HP16 heben
ASI-Modul E -75A3	ASI-Modul E -75A3	A81.6 75.6	A81.7 75.6
		Out 3	Out 4

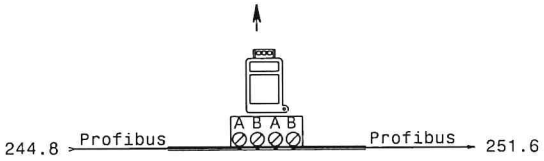

Profibus Anbindung
Station 16 / DP 22

		19.09.01	Ratz	Datum	13.11.00	Motor-Montagelinie	GEFEG	Westphal GmbH	Station 16
				Bearb.	Gernard			Celle 05141 / 9551-0	= +
				Gepr.					Zeichnungsnr.: P000900
Zust.	Änderung	Datum	Name	Norm		Urspr. WSCAD 4.1 Ers.f	Ers.d		Blatt 249 von 954 Bl.

0	1	2	3	4	5	6	7	8	9

B820

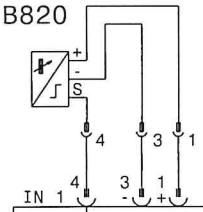

B824

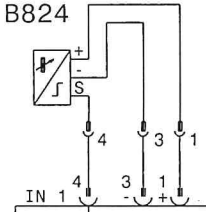

B825

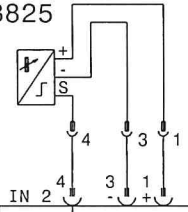

E82.0 75.1	E82.1 75.1	-75A4 ASI-Modul pneum.-A	-75A4 ASI-Modul pneum.-A
St.17 WT nach VVE	St.17 Res.	St.17 VVE öffnen	St.17 Reserve
ASI-Modul E -75A4	ASI-Modul E -75A4	A82.2 75.1	A82.3 75.1
		Out 3	Out 4

E82.4 75.4	E82.5 75.4	-75A5 ASI-Modul pneum.-A	-75A5 ASI-Modul pneum.-A
St.17 WT in Position	St.17 WT nach VE	St.17 VE öffnen	St.17 Reserve
ASI-Modul E -75A5	ASI-Modul E -75A5	A82.6 75.4	A82.7 75.4
		Out 3	Out 4

B830

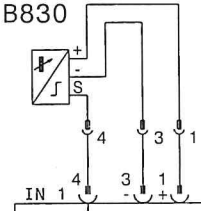

B831

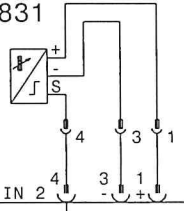

E83.0 75.1	E83.1 75.1	-75A6 ASI-Modul pneum.-A	-75A6 ASI-Modul pneum.-A
St.17 HP17 unten	St.17 HP17 oben	St.17 HP17 senken	St.17 HP17 heben
ASI-Modul E -75A6	ASI-Modul E -75A6	A83.2 75.1	A83.3 75.1
		Out 3	Out 4

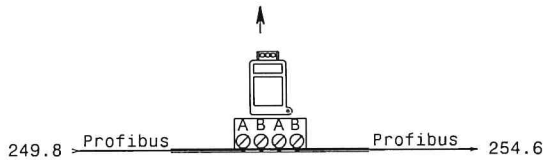

Profibus Anbindung
Station 17 / DP 23

		19.09.01	Ratz	Datum	13.11.00	Motor-Montagelinie	GEFEG	Westphal GmbH	Station 17	=
				Bearb.	Gernard			Celle 05141 / 9551-0		+
				Gepr.					Zeichnungsnr.: P000900	Blatt 251
Zust.	Änderung	Datum	Name	Norm		Urspr. WSCAD 4.1	Ers.f	Ers.d		von 954 Bl.

0	1	2	3	4	5	6	7	8	9

98.8 24V5F8 → 255.8

98.8 0V5F8 → 255.8

X442 2 4

8 2 E83.4 + 75.6	9 3 E83.5 + 75.6	11 5 E83.6 + 75.6	12 6 E83.7 + 75.6	-75A7 ASI-Modul 4E/4A	-75A7 ASI-Modul 4E/4A	-75A7 ASI-Modul 4E/4A	-75A7 ASI-Modul 4E/4A	13 19 24V 0V
St.17 Reserve	St.17 Reserve	St.17 Reserve	St.17 Reserve	St.17 Reserve	St.17 Reserve	St.17 Reserve	St.17 Reserve	
ASI-Modul 4E/4A -75A7	ASI-Modul 4E/4A -75A7	ASI-Modul 4E/4A -75A7	ASI-Modul 4E/4A -75A7	A83.4 - 75.6 14 20	A83.5 - 75.6 15 21	A83.6 - 75.6 17 23	A83.7 - 75.6 18 24	

		19.09.01	Ratz	Datum	13.11.00	Motor-Montagelinie	GEFEG	Westphal GmbH	Station 17	=	
				Bearb.	Gernard			Celle 05141 / 9551-0		+	
				Gepr.					Zeichnungsnr.: P000900		Blatt 252
Zust.	Änderung	Datum	Name	Norm		Urspr. WSCAD 4.1	Ers.f	Ers.d			von 954 Bl.

0	1	2	3	4	5	6	7	8	9

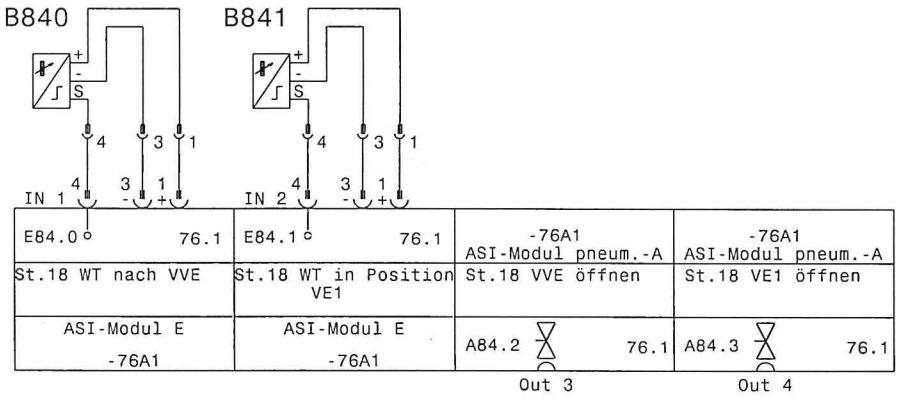

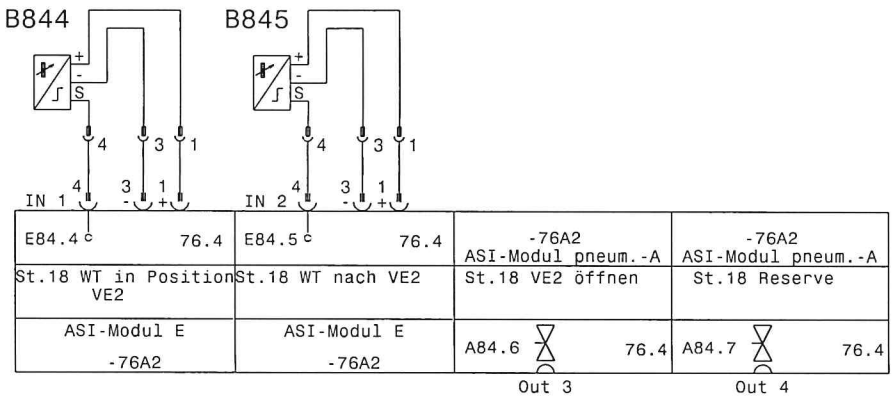

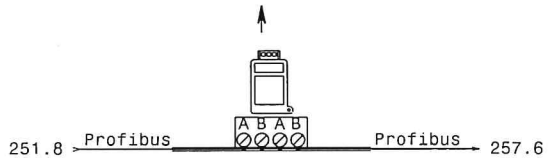

Profibus Anbindung
Station 18 / DP 24

		19.09.01	Ratz	Datum	13.11.00	Motor-Montagelinie	GEFEG	Westphal GmbH	Station 18	=
				Bearb.	Gernard			Celle 05141 / 9551-0		+
				Gepr.					Zeichnungsnr.: P000900	Blatt 254
Zust.	Änderung	Datum	Name	Norm		Urspr. WSCAD 4.1	Ers.f	Ers.d		von 954 Bl.

0	1	2	3	4	5	6	7	8	9

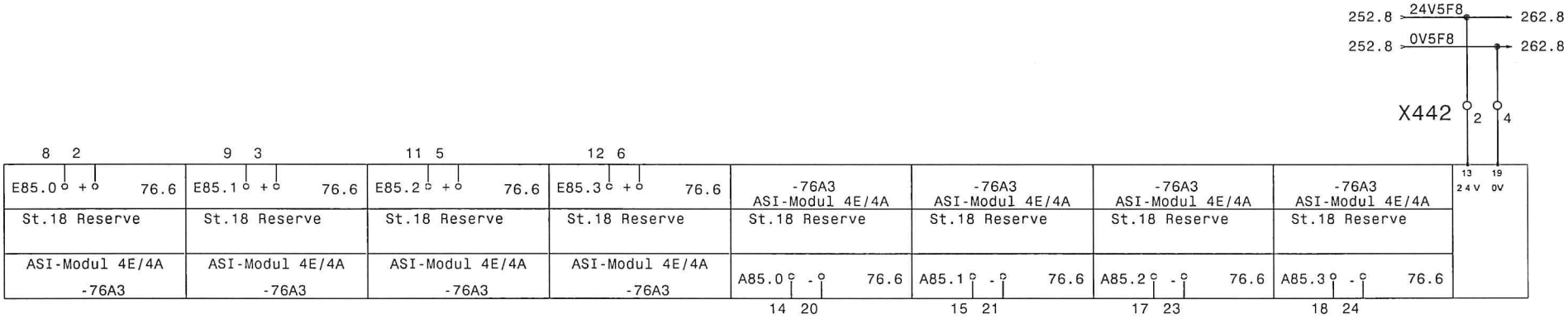

		19.09.01	Ratz	Datum	13.11.00	Motor-Montagelinie	GEFEG	Westphal GmbH	Station 18	=
				Bearb.	Gernard			Celle 05141 / 9551-0		+
				Gepr.					Zeichnungsnr.: P000900	Blatt 255
Zust.	Änderung	Datum	Name	Norm		Urspr. WSCAD 4.1 Ers.f	Ers.d			von 954 Bl.

0	1	2	3	4	5	6	7	8	9

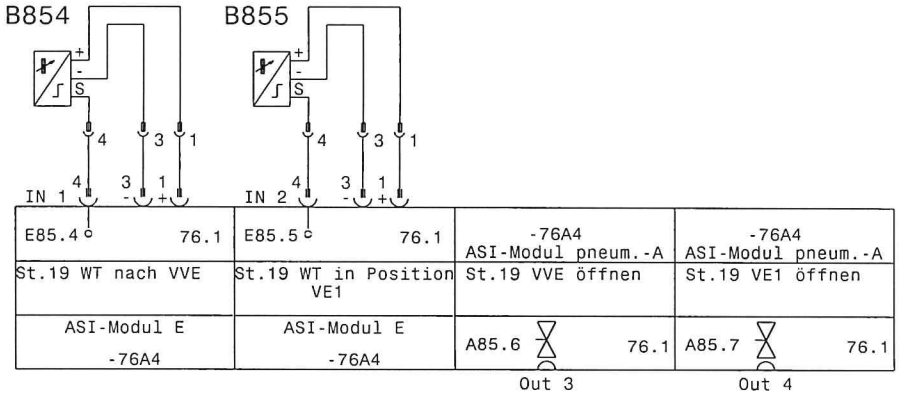

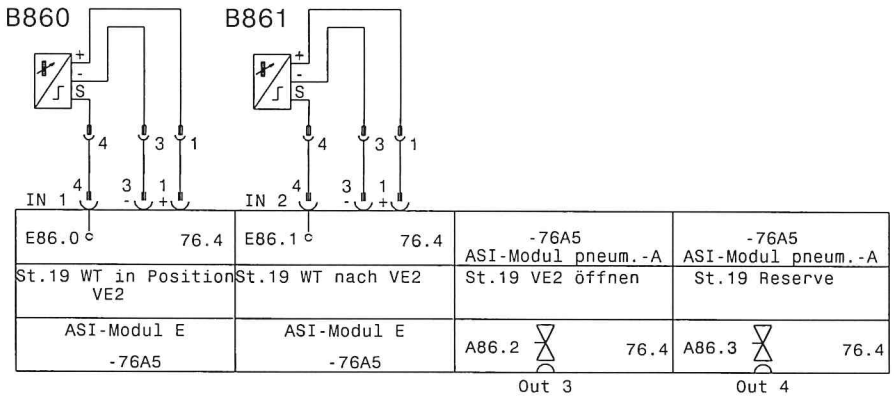

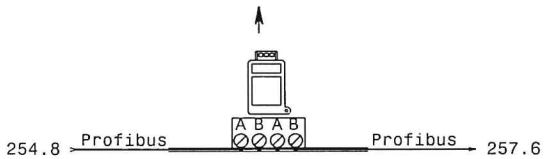

Profibus Anbindung
Station 19 / DP 25

		19.09.01	Ratz	Datum	13.11.00	Motor-Montagelinie	GEFEG	Westphal GmbH	Station 19	=	
				Bearb.	Gernard					+	
				Gepr.				Celle 05141 / 9551-0		Zeichnungsnr.: P000900	Blatt 257
Zust.	Änderung	Datum	Name	Norm		Urspr. WSCAD 4.1 Ers.f	Ers.d				von 954 Bl.

0	1	2	3	4	5	6	7	8	9

B864 B865

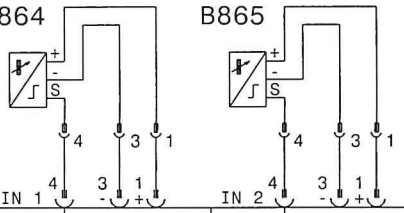

E86.4 77.1	E86.5 77.1	-77A1 ASI-Modul pneum.-A	-77A1 ASI-Modul pneum.-A
St.20 WT nach VE vor HQE11	St.20 WT in Position an HQE11	St.20 VE vor HQE11 öffnen	St.20 Reserve
ASI-Modul E -77A1	ASI-Modul E -77A1	A86.6 77.1	A86.7 77.1
		Out 3	Out 4

B870 B871

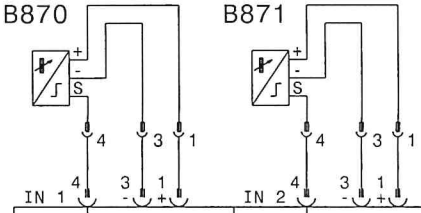

E87.0 77.4	E87.1 77.4	-77A2 ASI-Modul pneum.-A	-77A2 ASI-Modul pneum.-A
St.20 WT aus HQE11 ausgelaufen HS	St.20 WT aus HQE11 ausgelaufen QS	St.20 HQE11 senken	St.20 HQE11 heben
ASI-Modul E -77A2	ASI-Modul E -77A2	A87.2 77.4	A87.3 77.4
		Out 3	Out 4

B874 B875

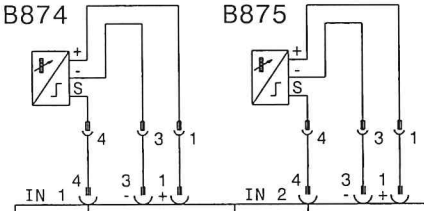

E87.4 77.6	E87.5 77.6	-77A3 ASI-Modul pneum.-A	-77A3 ASI-Modul pneum.-A
St.20 WT nach VE vor HQE12	St.20 Wippe an HQE12 belegt	St.20 VE vor HQE12 öffnen	St.20 HQE12 heben
ASI-Modul E -77A3	ASI-Modul E -77A3	A87.6 77.6	A87.7 77.6
		Out 3	Out 4

B880 B881

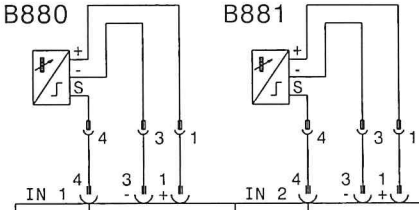

E88.0 77.1	E88.1 77.1	-77A4 ASI-Modul pneum.-A	-77A4 ASI-Modul pneum.-A
St.20 WT nach VE vor HQE13	St.20 WT in Position an HQE13	St.20 VE vor HQE13 öffnen	St.20 HQE13 heben
ASI-Modul E -77A4	ASI-Modul E -77A4	A88.2 77.1	A88.3 77.1
		Out 3	Out 4

		19.09.01	Ratz	Datum	13.11.00	Motor-Montagelinie	GEFEG	Westphal GmbH	Station 20
				Bearb.	Gernard			Celle 05141 / 9551-0	=
				Gepr.					+
Zust.	Änderung	Datum	Name	Norm		Urspr. WSCAD 4.1	Ers.f	Ers.d	Zeichnungsnr.: P000900
									Blatt 259 von 954 Bl.

0	1	2	3	4	5	6	7	8	9

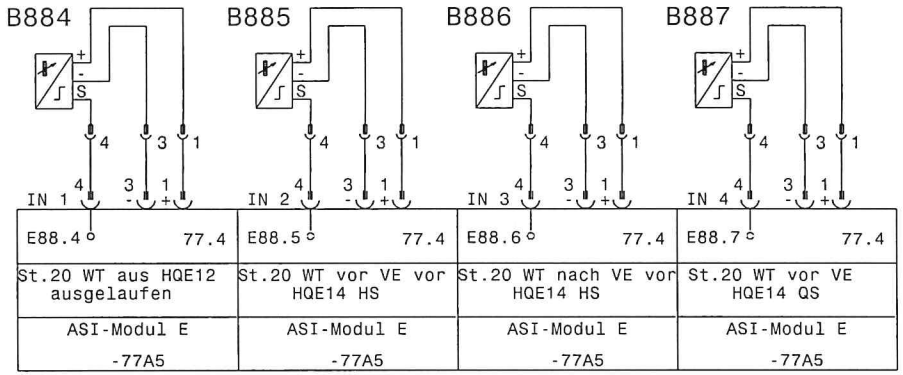

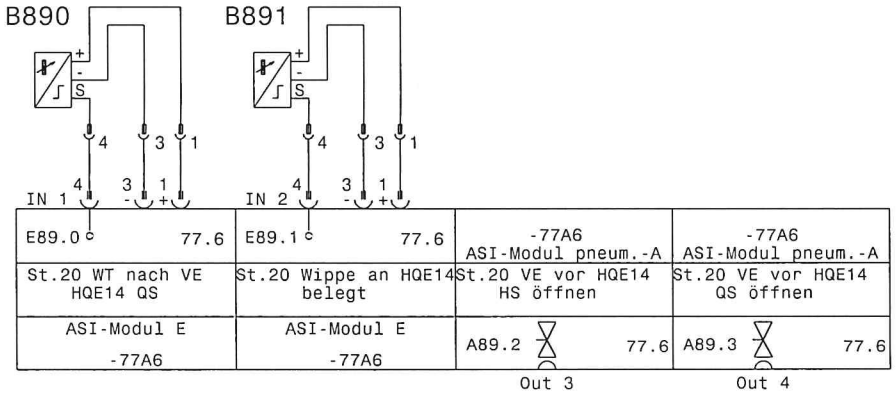

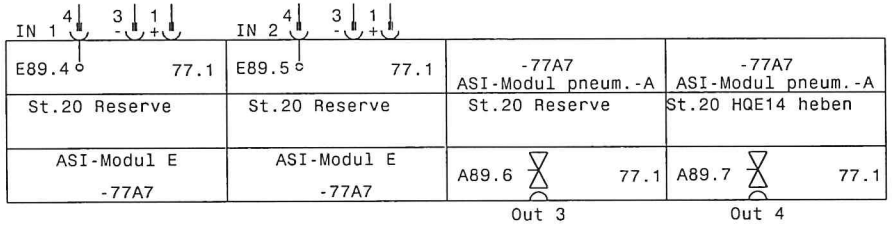

		19.09.01	Ratz	Datum	13.11.00	Motor-Montagelinie	GEFEG	Westphal GmbH	Station 20	=
				Bearb.	Gernard			Celle 05141 / 9551-0		+
				Gepr.					Zeichnungsnr.: P000900	Blatt 260
Zust.	Änderung	Datum	Name	Norm		Urspr. WSCAD 4.1	Ers.f	Ers.d		von 954 Bl.

0	1	2	3	4	5	6	7	8	9

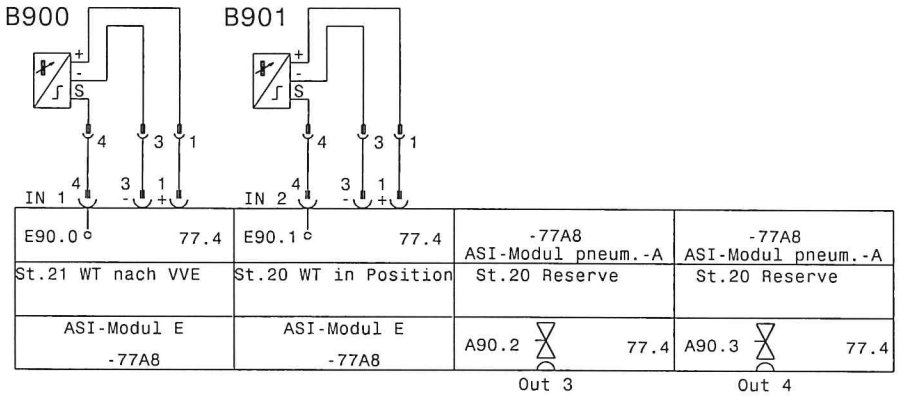

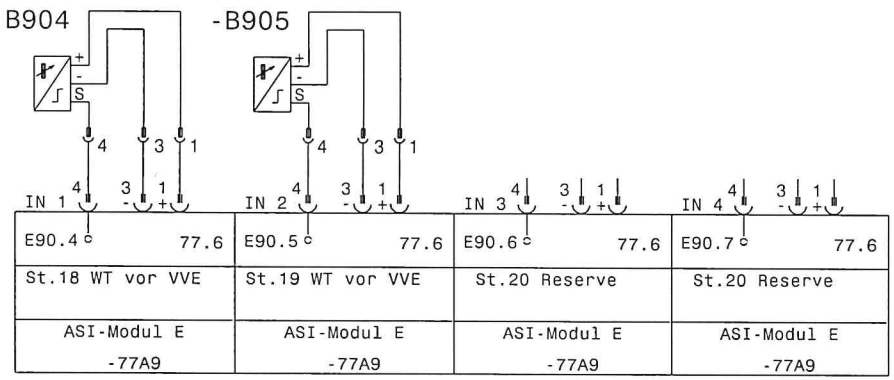

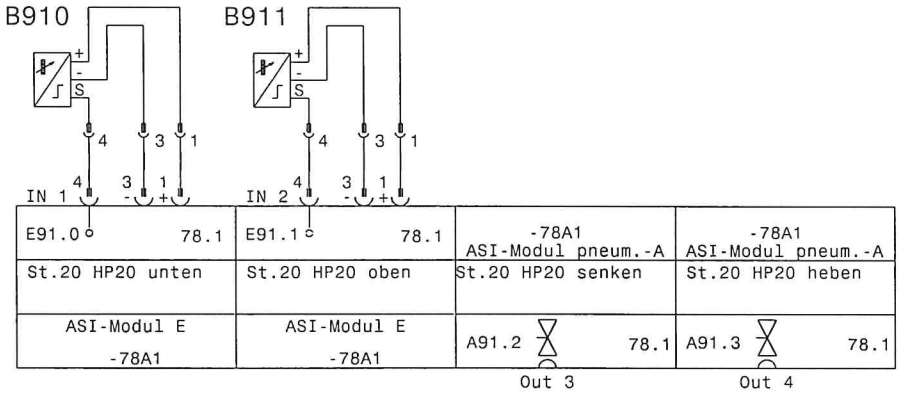

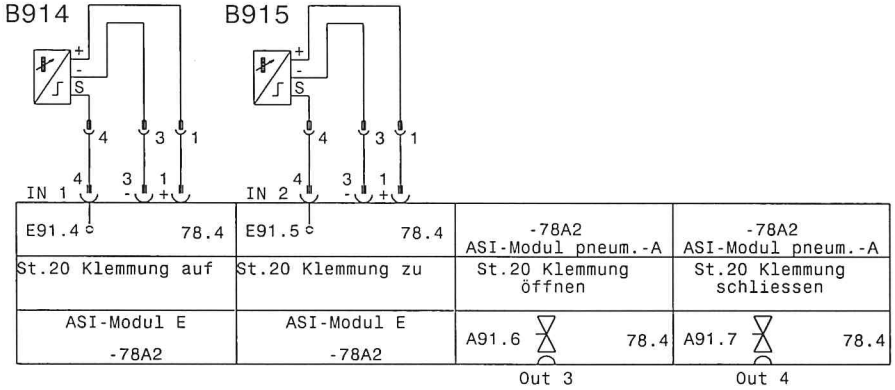

		19.09.01	Ratz	Datum	13.11.00	Motor-Montagelinie	GEFEG	Westphal GmbH	Station 20	=
				Bearb.	Gernard			Celle 05141 / 9551-0		+
				Gepr.					Zeichnungsnr.: P000900	Blatt 261
Zust.	Änderung	Datum	Name	Norm		Urspr. WSCAD 4.1	Ers.f	Ers.d		von 954 Bl.

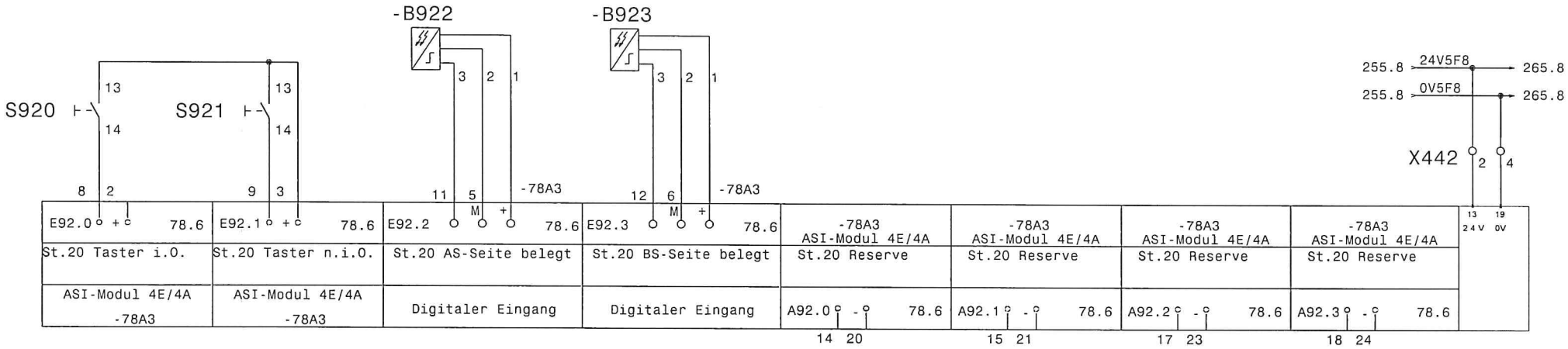

		19.09.01	Ratz	Datum	13.11.00	Motor-Montagelinie		GEFEG	Westphal GmbH	Station 20	=
				Bearb.	Gernard				Celle 05141 / 9551-0		+
				Gepr.						Zeichnungsnr.: P000900	Blatt 262
Zust.	Änderung	Datum	Name	Norm		Urspr. WSCAD 4.1	Ers.f	Ers.d			von 954 Bl.

0	1	2	3	4	5	6	7	8	9

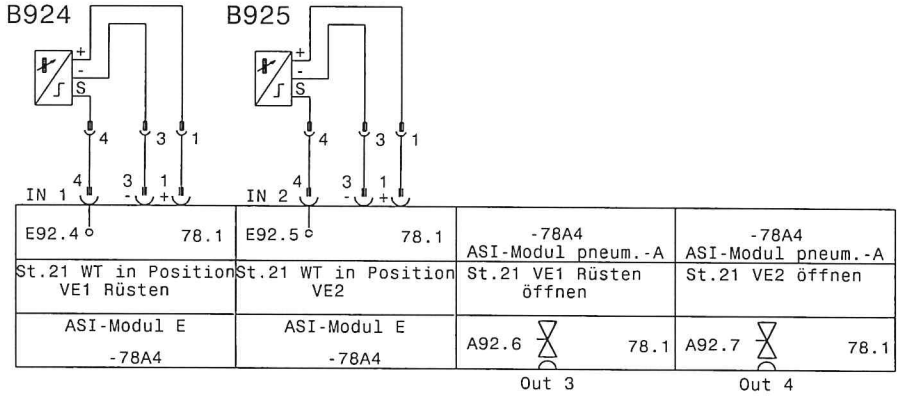

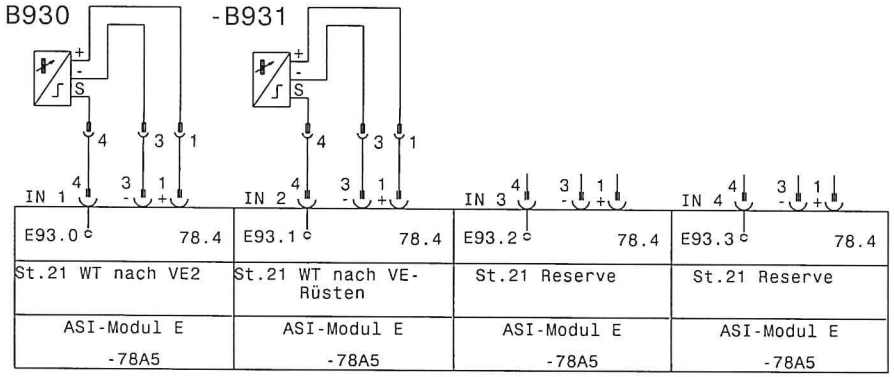

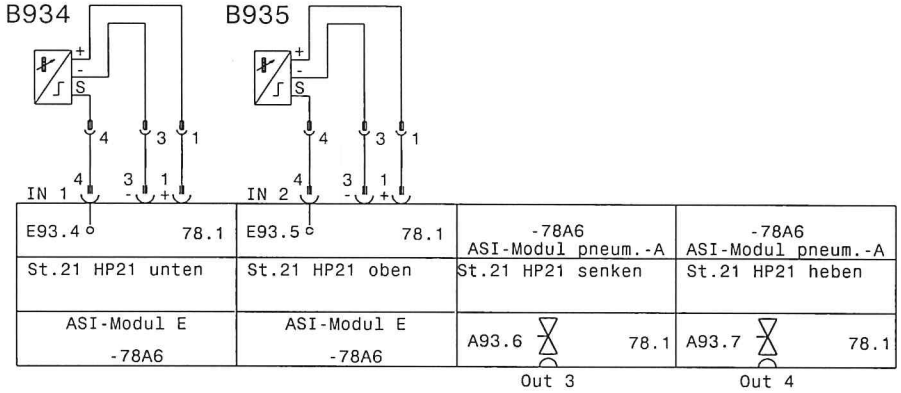

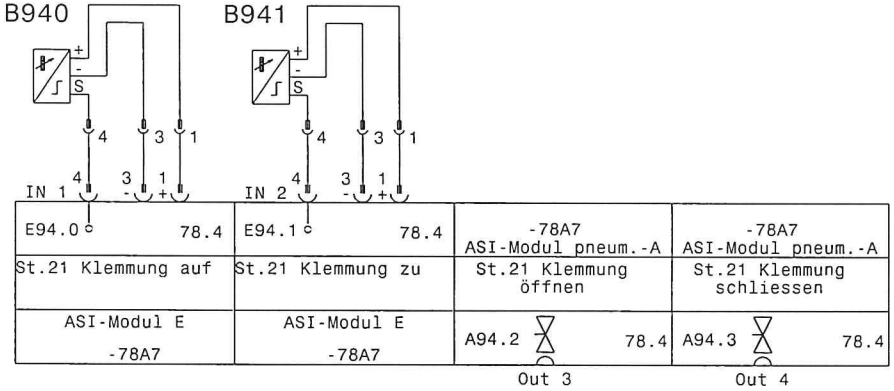

		19.09.01	Ratz	Datum	13.11.00	Motor-Montagelinie	GEFEG	Westphal GmbH	Station 21	=
				Bearb.	Gernard			Celle 05141 / 9551-0		+
				Gepr.					Zeichnungsnr.: P000900	Blatt 264
Zust.	Änderung	Datum	Name	Norm		Urspr. WSCAD 4.1 Ers.f	Ers.d			von 954 Bl.

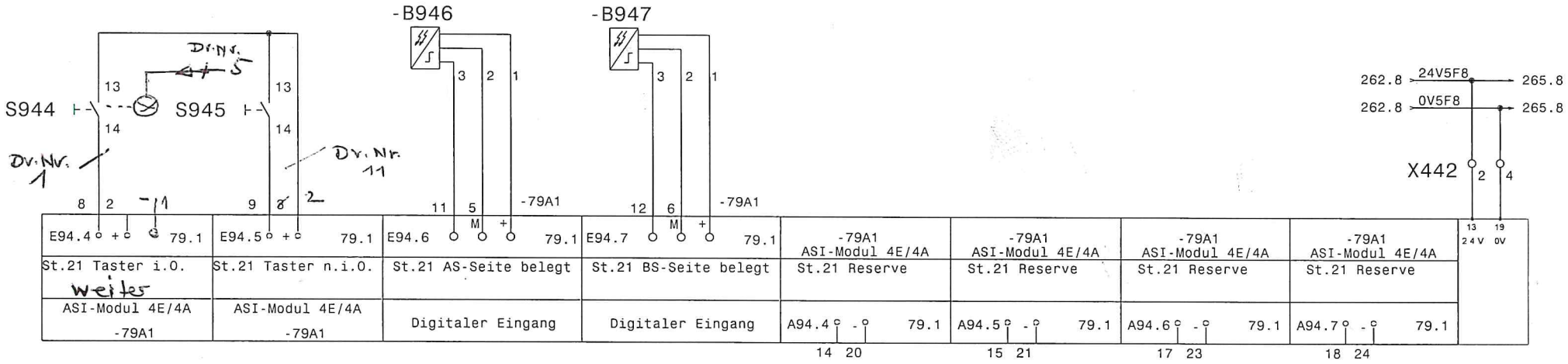

		19.09.01	Ratz	Datum	13.11.00	Motor-Montagelinie		GEFEG	Westphal GmbH	Station 21	=
				Bearb.	Gernard				Celle 05141 / 9551-0		+
				Gepr.						Zeichnungsnr.: P000900	Blatt 265
Zust.	Änderung	Datum	Name	Norm		Urspr. WSCAD 4.1	Ers.f	Ers.d			von 954 Bl.

b.w.

Änderung Station 21

Kl. Bedieneinheit

Taster/Lampe = i. O weiter = ersetzt durch einen elektronischen Starttaster.

Da der potentialzugehörige Minus fehlt, wurde der Lampenansteuerungsdraht Nr. 5 umfunktioniert und im Schaltkasten KK400 auf

79 A 1 4-28 (1) - gelegt.

Altbelegung von Dr Nr. 5 → 79. A1 4-28 (14) out

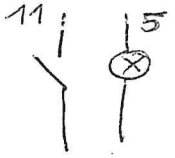

V 5.2.5

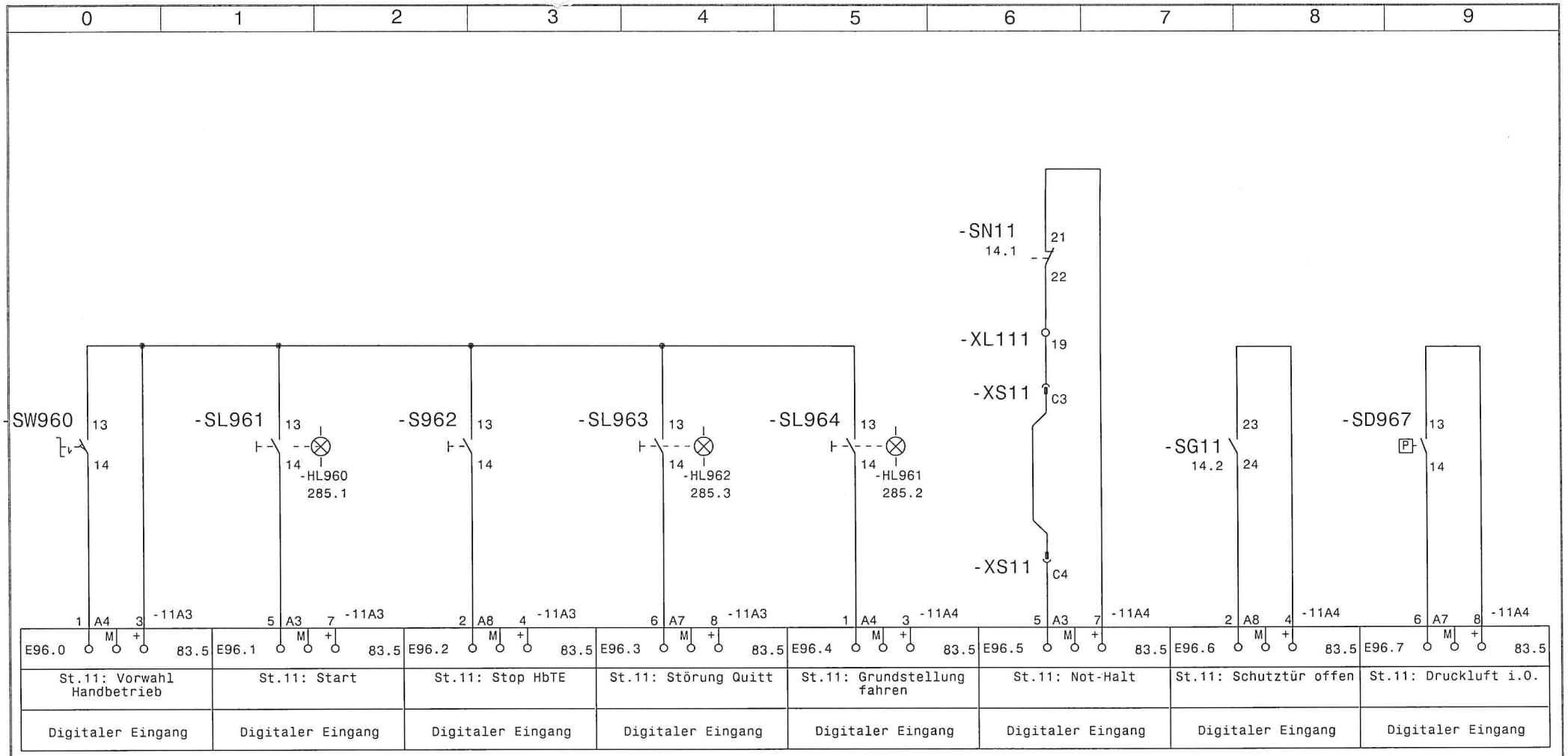

		19.09.01	Ratz	Datum	13.11.00	Motor-Montagelinie	GEFEG	Westphal GmbH	EB96 Station 11	=	
				Bearb.	Gernard			Celle 05141 / 9551-0		+	
				Gepr.					Zeichnungsnr.: P000900		Blatt 280
Zust.	Änderung	Datum	Name	Norm		Urspr. WSCAD 4.1	Ers.f	Ers.d			von 954 Bl.

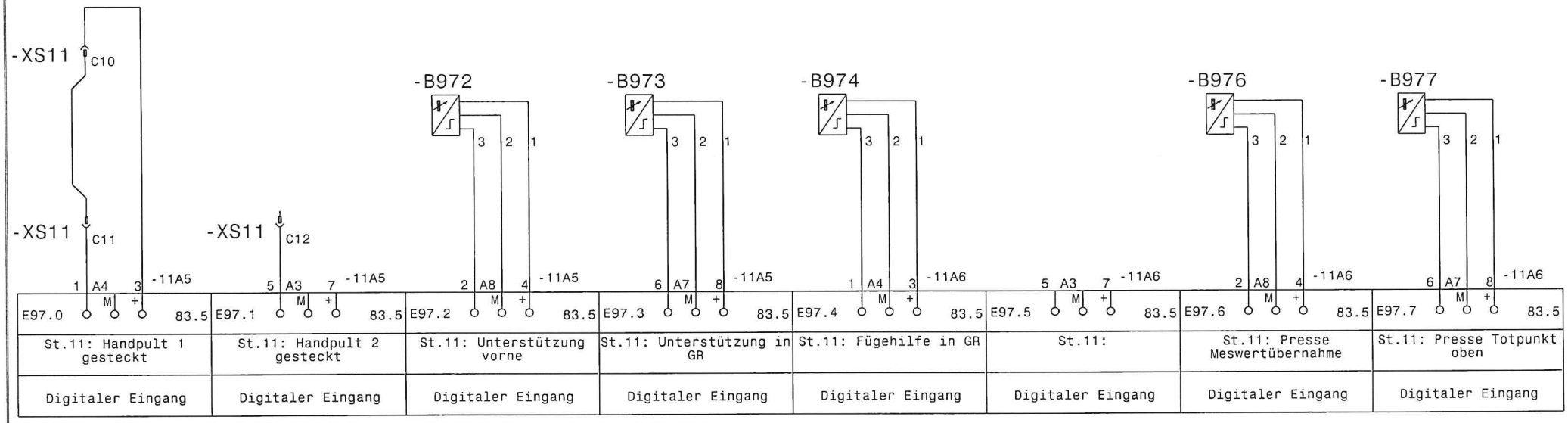

		19.09.01	Ratz	Datum	13.11.00	Motor-Montagelinie	GEFEG	Westphal GmbH	EB97 Station 11	=	
				Bearb.	Gernard			Celle 05141 / 9551-0		+	
				Gepr.					Zeichnungsnr.: P000900		Blatt 281
Zust.	Änderung	Datum	Name	Norm		Urspr. WSCAD 4.1 Ers.f	Ers.d				von 954 Bl.

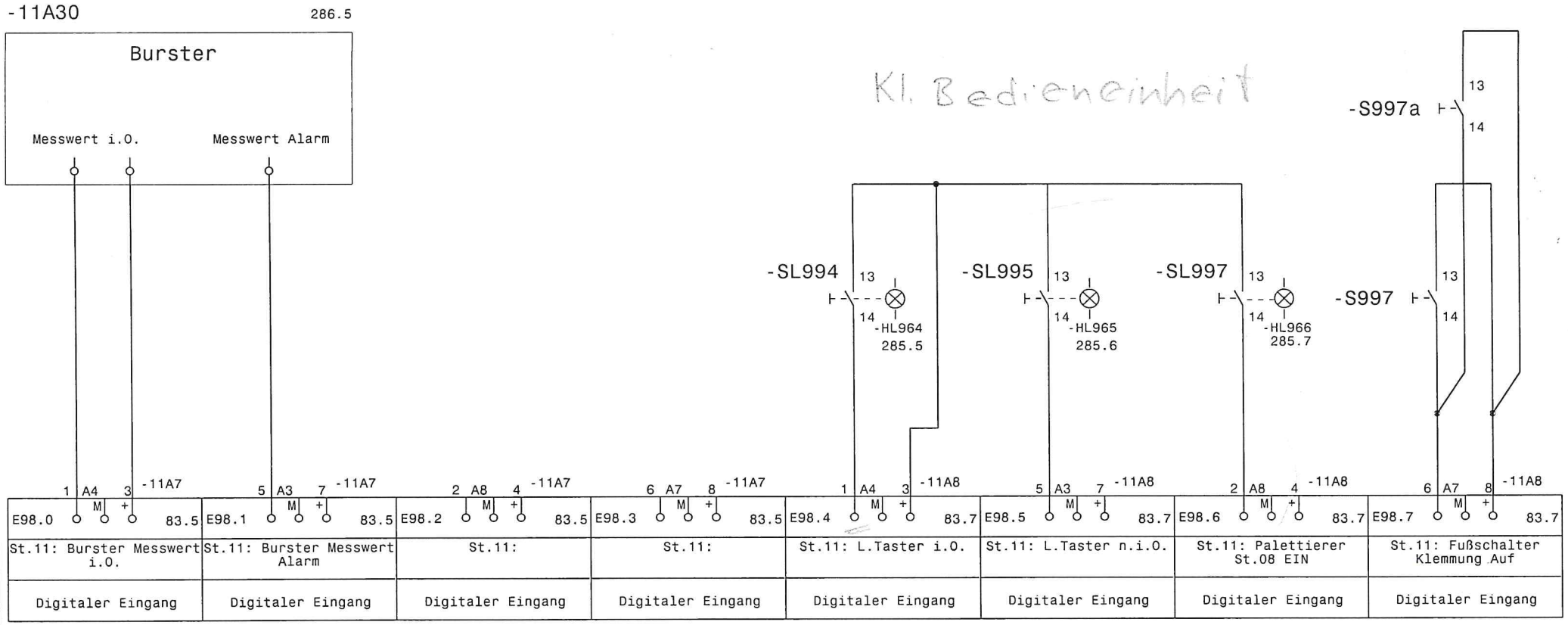

		19.09.01	Ratz	Datum	13.11.00	Motor-Montagelinie		GEFEG	Westphal GmbH	EB98 Station 11	=
				Bearb.	Gernard				Celle 05141 / 9551-0		+
				Gepr.						Zeichnungsnr.: P000900	Blatt 282
Zust.	Änderung	Datum	Name	Norm		Urspr. WSCAD 4.1	Ers.f	Ers.d			von 954 Bl.

0	1	2	3	4	5	6	7	8	9

-11A9	-11A9	-11A9	-11A9	-11A10	-11A10	-11A10	-11A10
Digitaler Ausgang	Digitaler Ausgang	Digitaler Ausgang	Digitaler Ausgang	Digitaler Ausgang	Digitaler Ausgang	Digitaler Ausgang	Digitaler Ausgang
St.11: LM Start	St.11: LM Grundstellung	St.11: LM Störung	St.11:	St.11: LT Bearbeitung i.O.	St.11: LT Bearbeitung n.i.O.	St.11: Palettierer St.08 Ein	St.11:
A96.0 M 83.7	A96.1 M 83.7	A96.2 M 83.7	A96.3 M 83.7	A96.4 M 83.7	A96.5 M 83.7	A96.6 M 83.7	A96.7 M 83.7
1 3	5 7	2 4	6 8	1 3	5 7	2 4	6 8

Kleine Bedieneinheit

		19.09.01	Ratz	Datum	13.11.00	Motor-Montagelinie	GEFEG	Westphal GmbH	AB96 Station 11	=
				Bearb.	Gernard					+
				Gepr.				Celle 05141 / 9551-0	Zeichnungsnr.: P000900	Blatt 285
Zust.	Änderung	Datum	Name	Norm		Urspr. WSCAD 4.1 Ers.f	Ers.d			von 954 Bl.

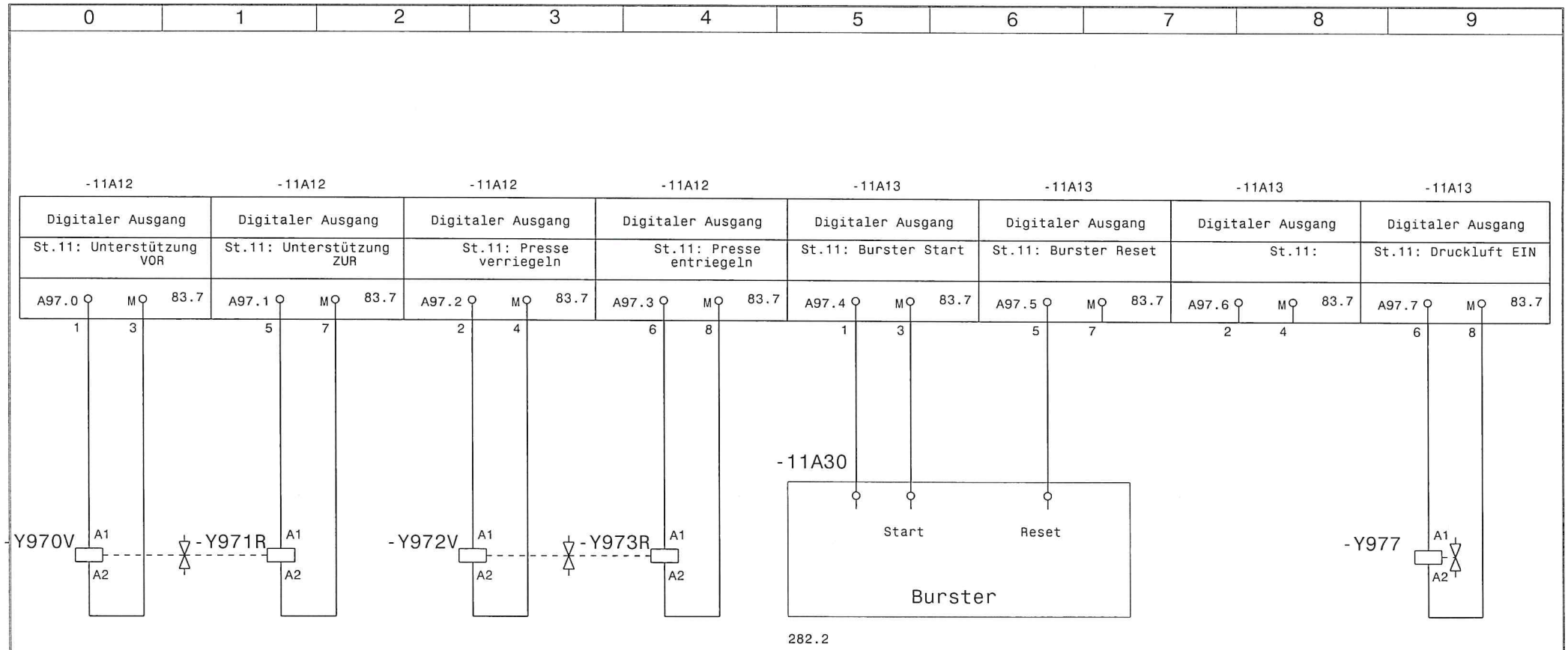

		19.09.01	Ratz	Datum	13.11.00	Motor-Montagelinie	GEFEG	Westphal GmbH	AB97 Station 11	=	
				Bearb.	Gernard			Celle 05141 / 9551-0		+	
				Gepr.					Zeichnungsnr.: P000900		Blatt 286
Zust.	Änderung	Datum	Name	Norm		Urspr. WSCAD 4.1	Ers.f	Ers.d			von 954 Bl.

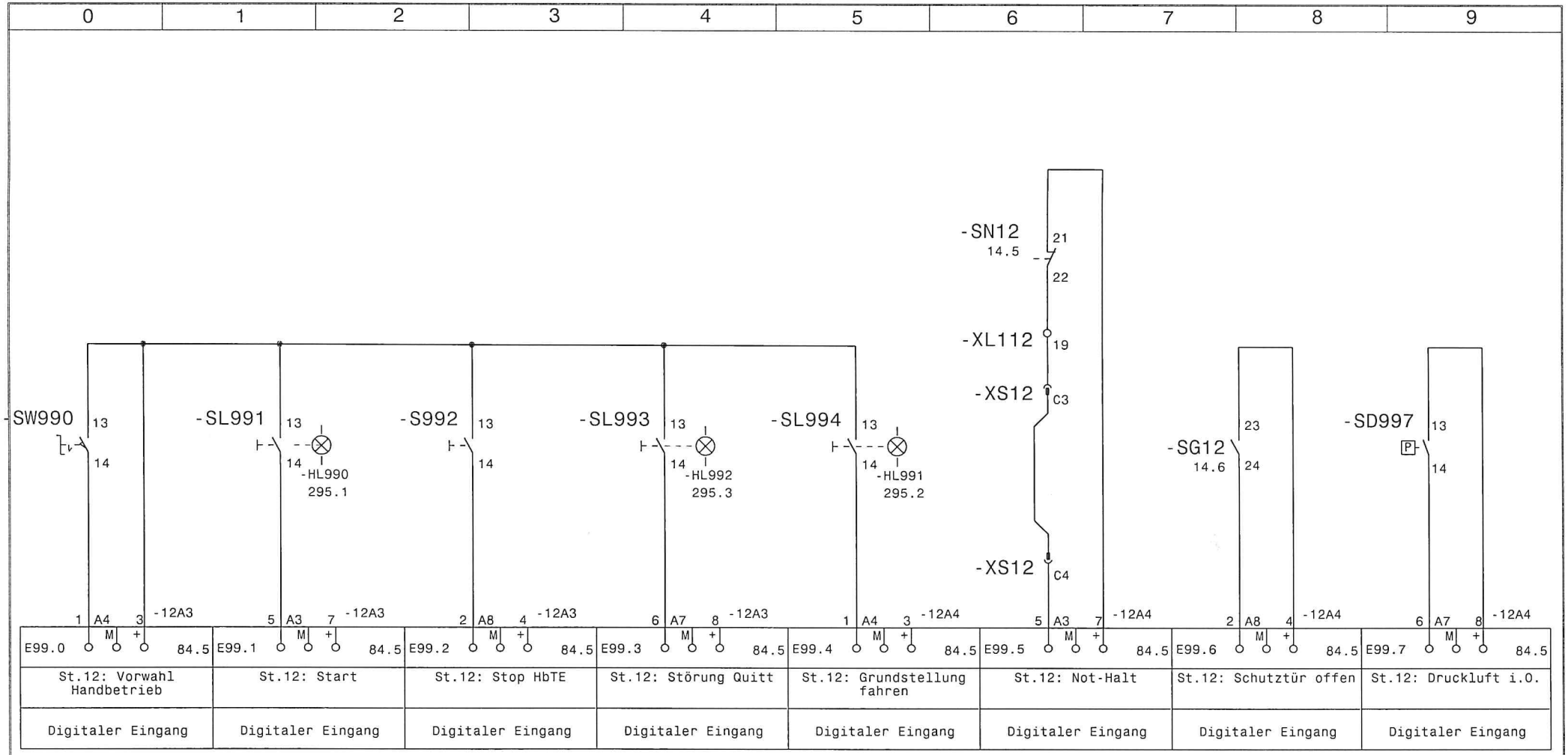

		19.09.01	Ratz	Datum	13.11.00	Motor-Montagelinie		GEFEG	Westphal GmbH	EB99 Station 12	=
				Bearb.	Gernard						+
				Gepr.					Celle 05141 / 9551-0	Zeichnungsnr.: P000900	Blatt 290
Zust.	Änderung	Datum	Name	Norm		Urspr. WSCAD 4.1	Ers.f	Ers.d			von 954 Bl.

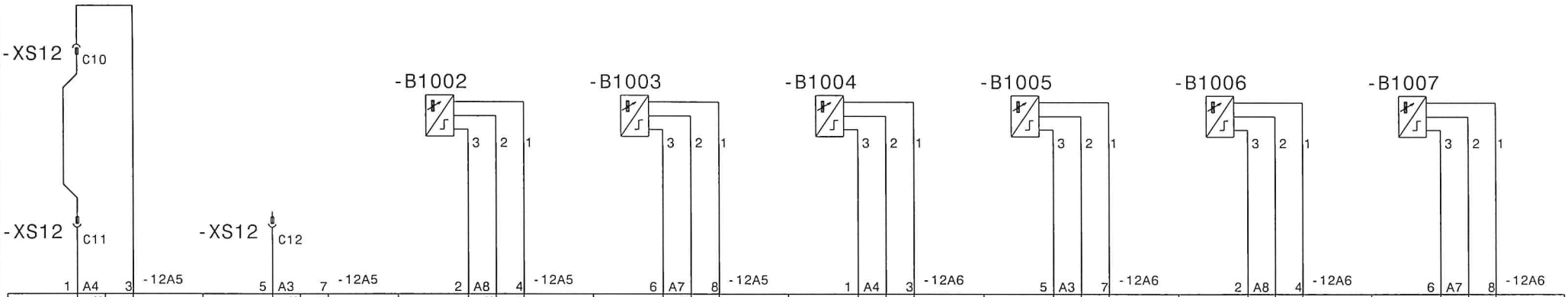

St.12: Handpult 1 gesteckt		St.12: Handpult 2 gesteckt		St.12: Schrauber Hub 1 vorne		St.12: Schrauber Hub 1 n GR		St.12: Schrauber Hub 2 vorne		St.12: Schrauber Hub 2 in GR		St.12: Schrauber vorne aufgesetzt		St.12: WT vor VVE					
Digitaler Eingang		Digitaler Eingang		Digitaler Eingang		Digitaler Eingang		Digitaler Eingang		Digitaler Eingang		Digitaler Eingang		Digitaler Eingang					

		19.09.01	Ratz	Datum	13.11.00	Motor-Montagelinie		GEFEG	Westphal GmbH	EB100 Station 12		=	
				Bearb.	Gernard				Celle 05141 / 9551-0			+	
				Gepr.							Zeichnungsnr.: P000900		Blatt 291
Zust.	Änderung	Datum	Name	Norm		Urspr. WSCAD 4.1	Ers.f	Ers.d					von 954 Bl.

0	1	2	3	4	5	6	7	8	9

1 A4 3 -12A7	5 A3 7 -12A7	2 A8 4 -12A7	6 A7 8 -12A7	1 A4 3 -12A8	5 A3 7 -12A8	2 A8 4 -12A8	6 A7 8 -12A8
E101.0 M + 84.7	E101.1 M + 84.7	E101.2 M + 84.7	E101.3 M + 84.7	E101.4 M + 84.7	E101.5 M + 84.7	E101.6 M + 84.7	E101.7 M + 84.7
St.12:	St.12: Schrauber Position 1	St.12: Schrauber Position 2	St.12: Schrauber Position 3	St.12: Schrauber Position 4	St.12: Schrauber Position 5	St.12: Schrauber Position 6	St.12:
Digitaler Eingang	Digitaler Eingang	Digitaler Eingang	Digitaler Eingang	Digitaler Eingang	Digitaler Eingang	Digitaler Eingang	Digitaler Eingang

		19.09.01	Ratz	Datum	13.11.00	Motor-Montagelinie	GEFEG	Westphal GmbH	EB101 Station 12
				Bearb.	Gernard			Celle 05141 / 9551-0	= / +
				Gepr.					Zeichnungsnr.: P000900
Zust.	Änderung	Datum	Name	Norm		Urspr. WSCAD 4.1 / Ers.f	Ers.d		Blatt 292 von 954 Bl.

0	1	2	3	4	5	6	7	8	9

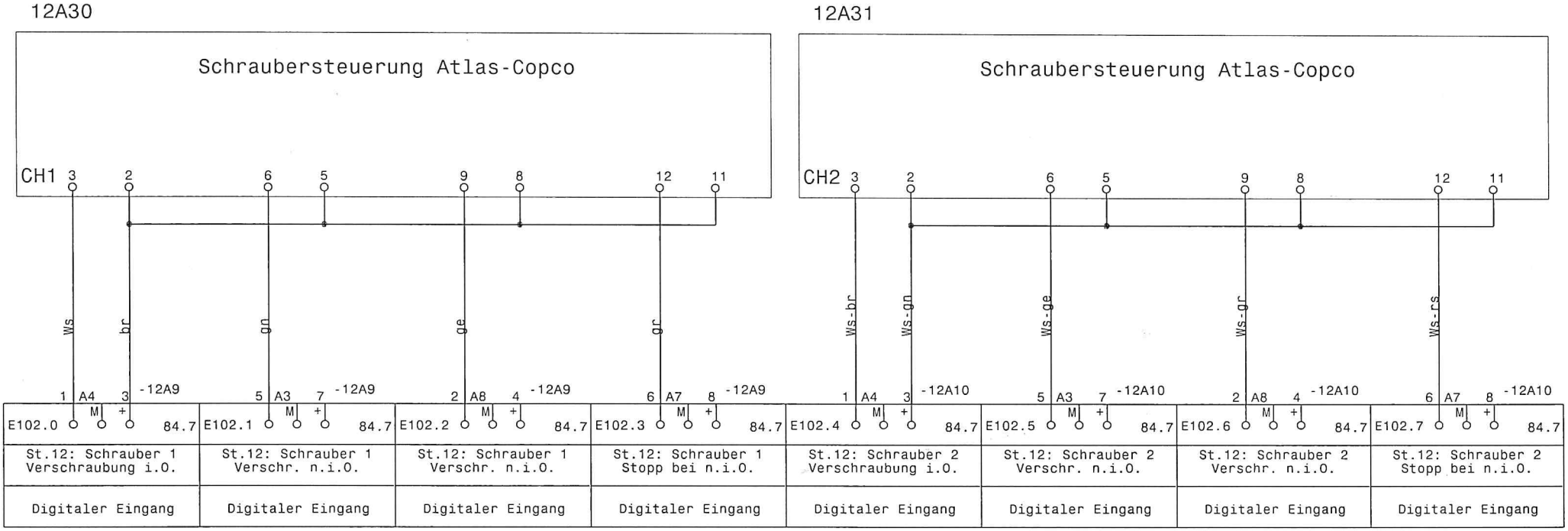

		19.09.01	Ratz	Datum	13.11.00	Motor-Montagelinie	GEFEG	Westphal GmbH	EB102 Station 12	=
				Bearb.	Gernard			Celle 05141 / 9551-0		+
				Gepr.					Zeichnungsnr.: P000900	Blatt 293
Zust.	Änderung	Datum	Name	Norm		Urspr. WSCAD 4.1 Ers.f	Ers.d			von 954 Bl.

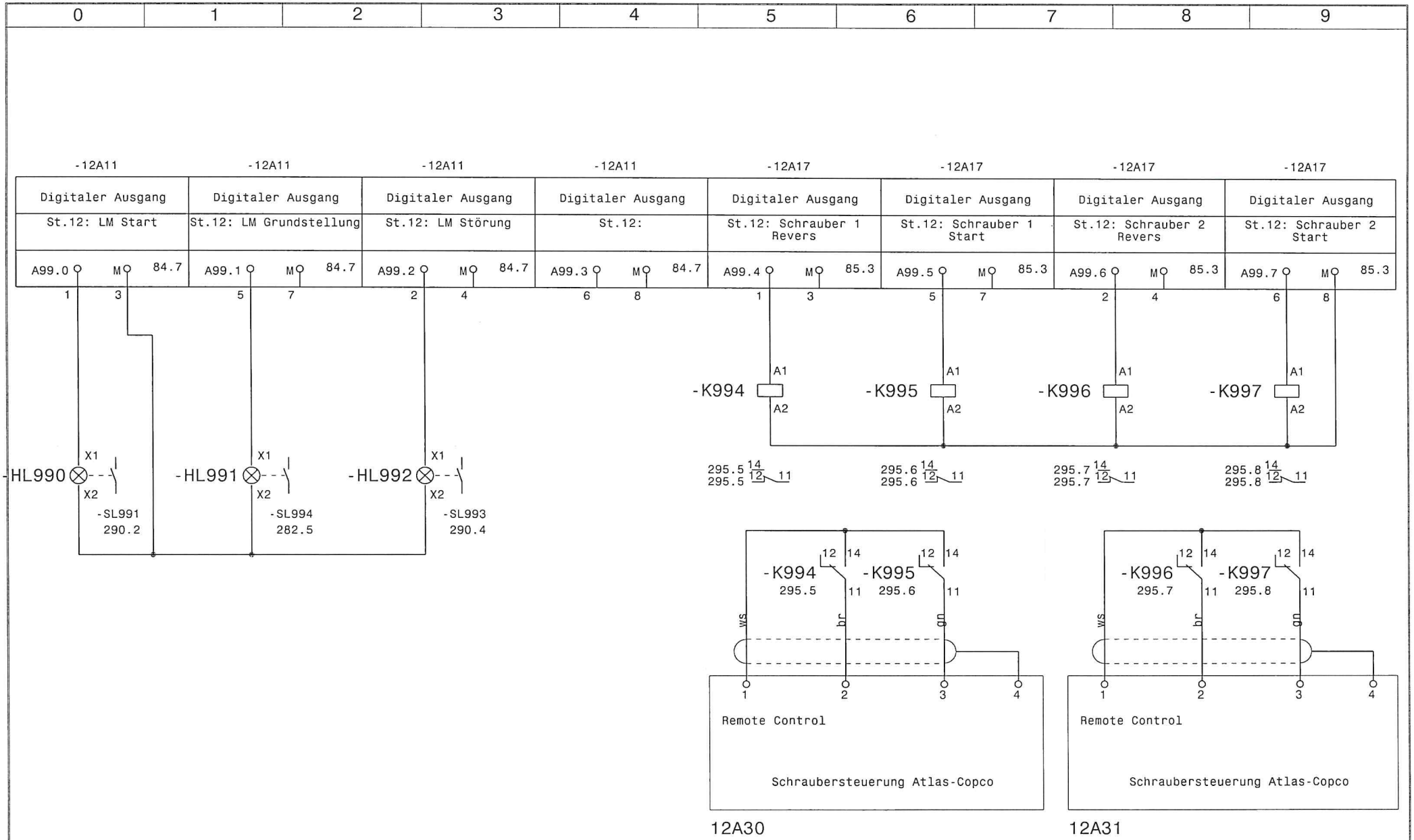

		19.09.01	Ratz	Datum	13.11.00	Motor-Montagelinie	GEFEG	Westphal GmbH	AB99 Station 12	=
				Bearb.	Gernard					+
				Gepr.				Celle 05141 / 9551-0	Zeichnungsnr.: P000900	Blatt 295
Zust.	Änderung	Datum	Name	Norm		Urspr. WSCAD 4.1 Ers.f	Ers.d			von 954 Bl.

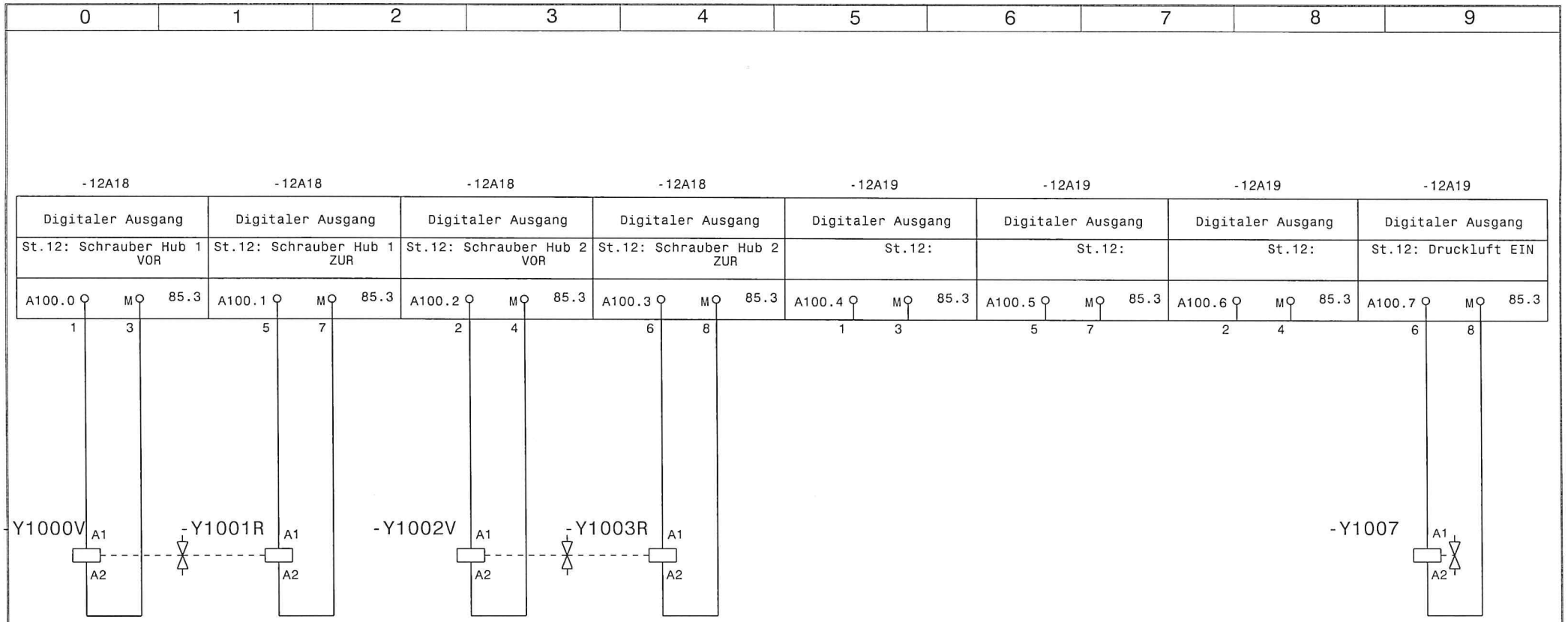

		19.09.01	Ratz	Datum	13.11.00	Motor-Montagelinie		GEFEG	Westphal GmbH	AB100 Station 12	=
				Bearb.	Gernard				Celle 05141 / 9551-0		+
				Gepr.						Zeichnungsnr.: P000900	Blatt 296
Zust.	Änderung	Datum	Name	Norm		Urspr. WSCAD 4.1	Ers.f	Ers.d			von 954 Bl.

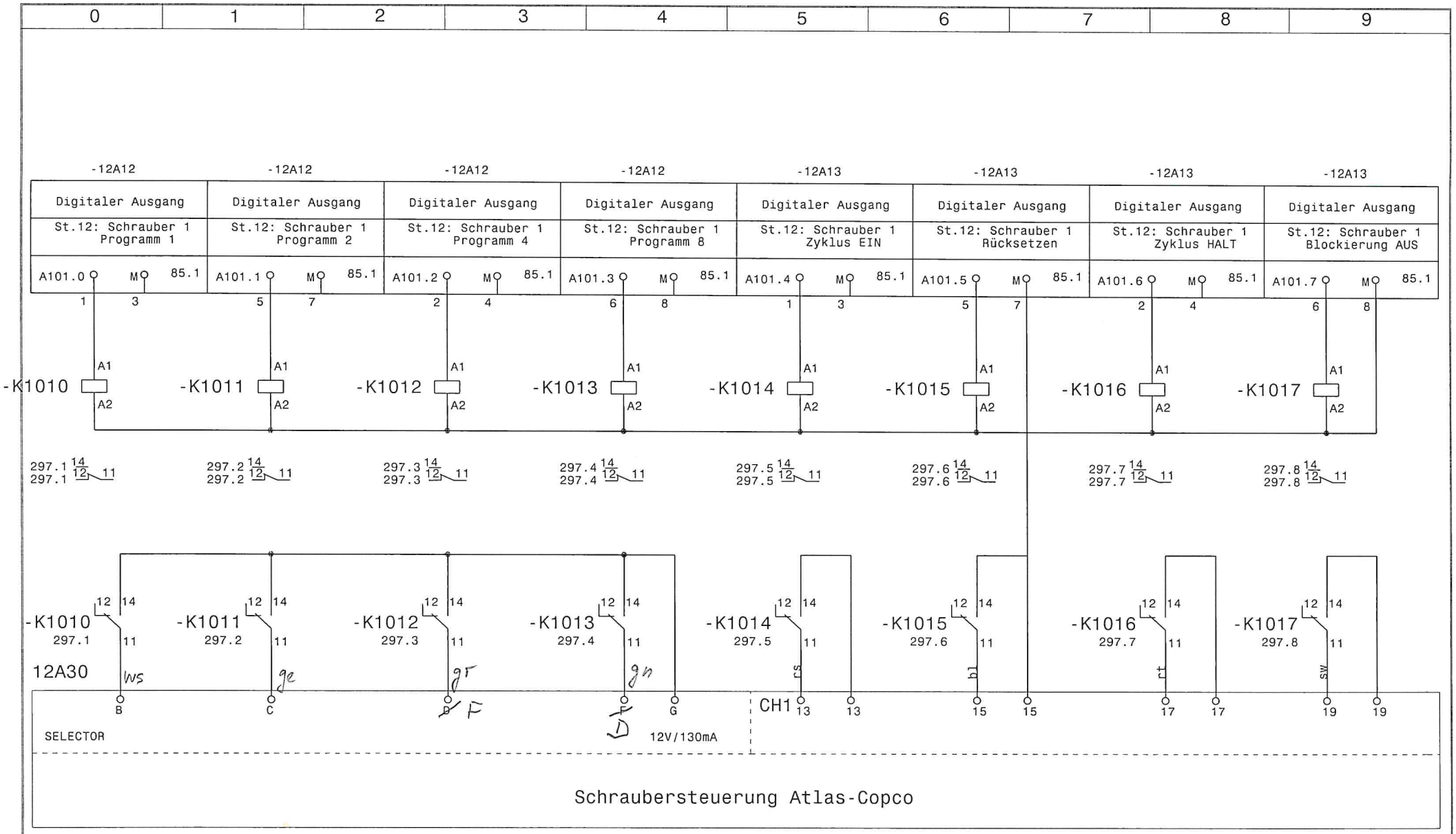

		19.09.01	Ratz	Datum	13.11.00	Motor-Montagelinie	GEFEG	Westphal GmbH	AB101 Station 12	=
				Bearb.	Gernard			Celle 05141 / 9551-0		+
				Gepr.					Zeichnungsnr.: P000900	Blatt 297
Zust.	Änderung	Datum	Name	Norm		Urspr. WSCAD 4.1	Ers.f	Ers.d		von 954 Bl.

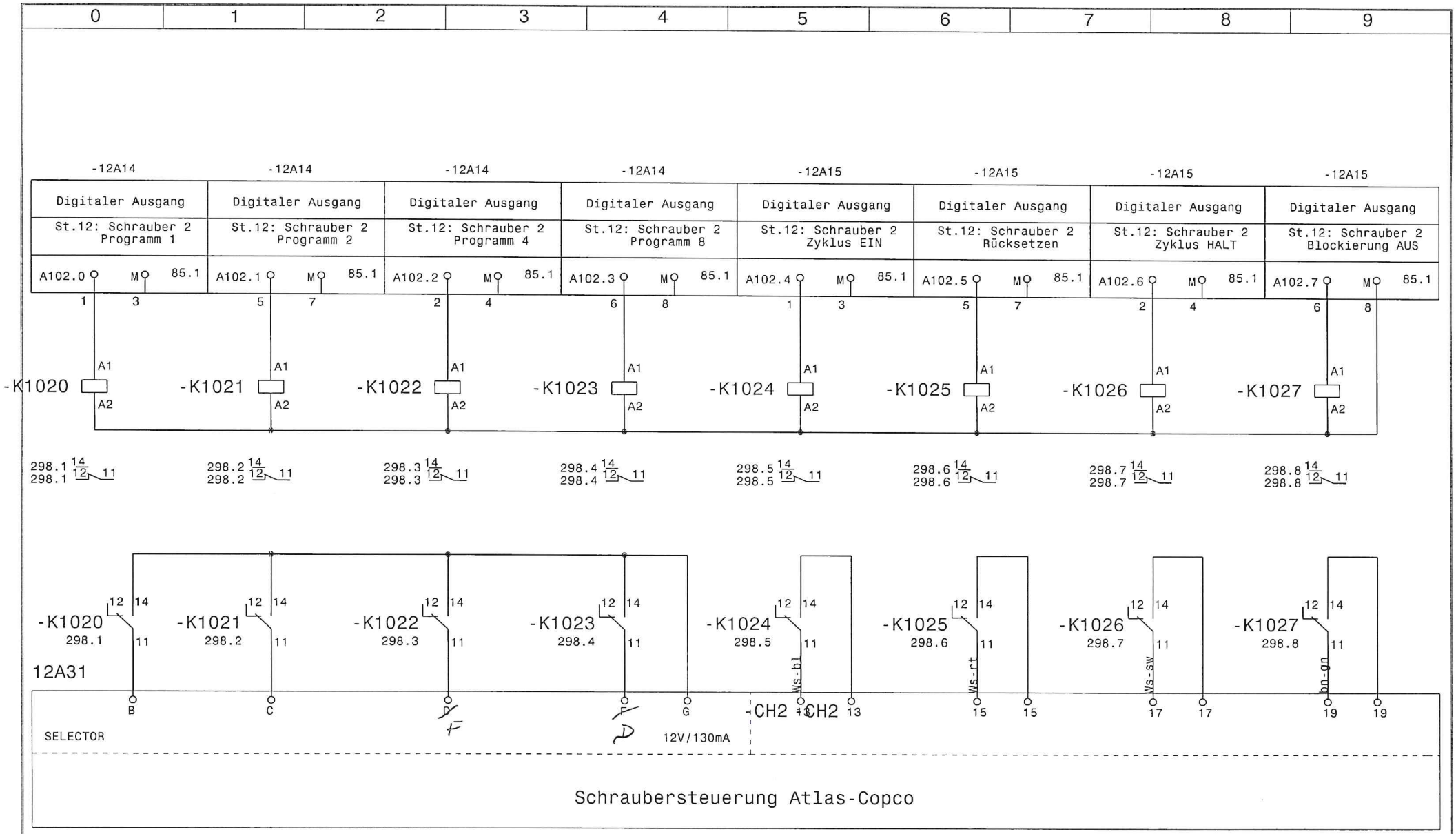

Schraubersteuerung Atlas-Copco

		19.09.01	Ratz	Datum	13.11.00	Motor-Montagelinie	GEFEG	Westphal GmbH	AB102 Station 12	=
				Bearb.	Gernard			Celle 05141 / 9551-0		+
				Gepr.					Zeichnungsnr.: P000900	Blatt 298
Zust.	Änderung	Datum	Name	Norm		Urspr. WSCAD 4.1	Ers.f	Ers.d		von 954 Bl.

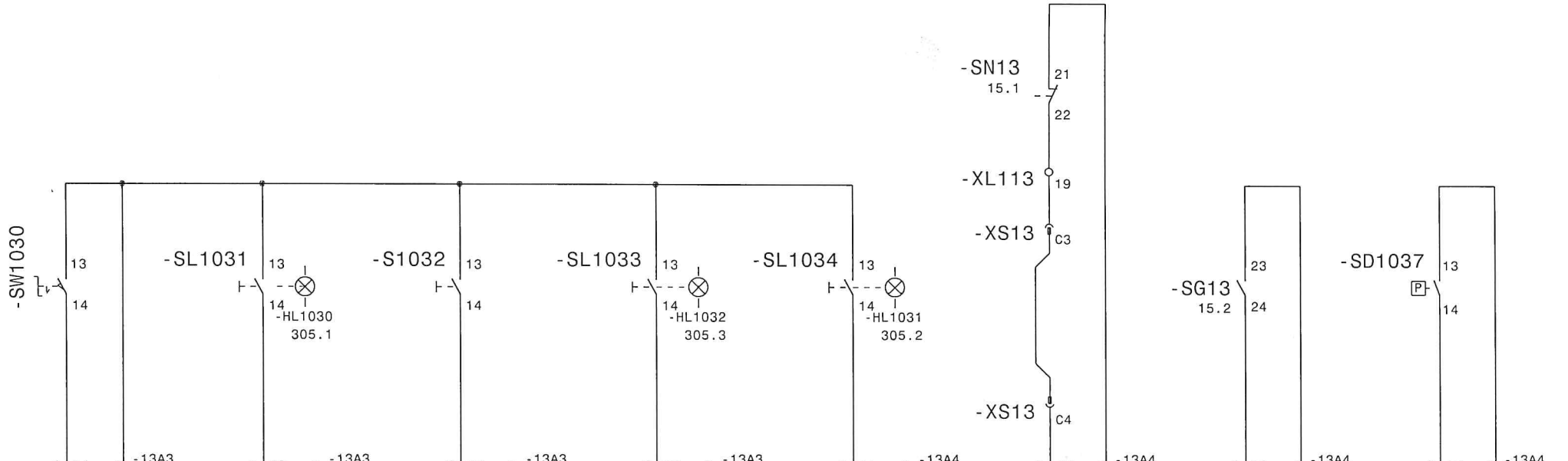

St.13: Vorwahl Handbetrieb	St.13: Start	St.13: Stop HbTE	St.13: Störung Quitt	St.13: Grundstellung fahren	St.13: Not-Halt	St.13: Schutztür offen	St.13: Druckluft i.O.
Digitaler Eingang	Digitaler Eingang	Digitaler Eingang	Digitaler Eingang	Digitaler Eingang	Digitaler Eingang	Digitaler Eingang	Digitaler Eingang

		19.09.01	Ratz	Datum	13.11.00	Motor-Montagelinie	GEFEG	Westphal GmbH	EB103 Station 13	=	
				Bearb.	Gernard			Celle 05141 / 9551-0		+	
				Gepr.					Zeichnungsnr.: P000900		Blatt 300
Zust.	Änderung	Datum	Name	Norm		Urspr. WSCAD 4.1	Ers.f	Ers.d			von 954 Bl.

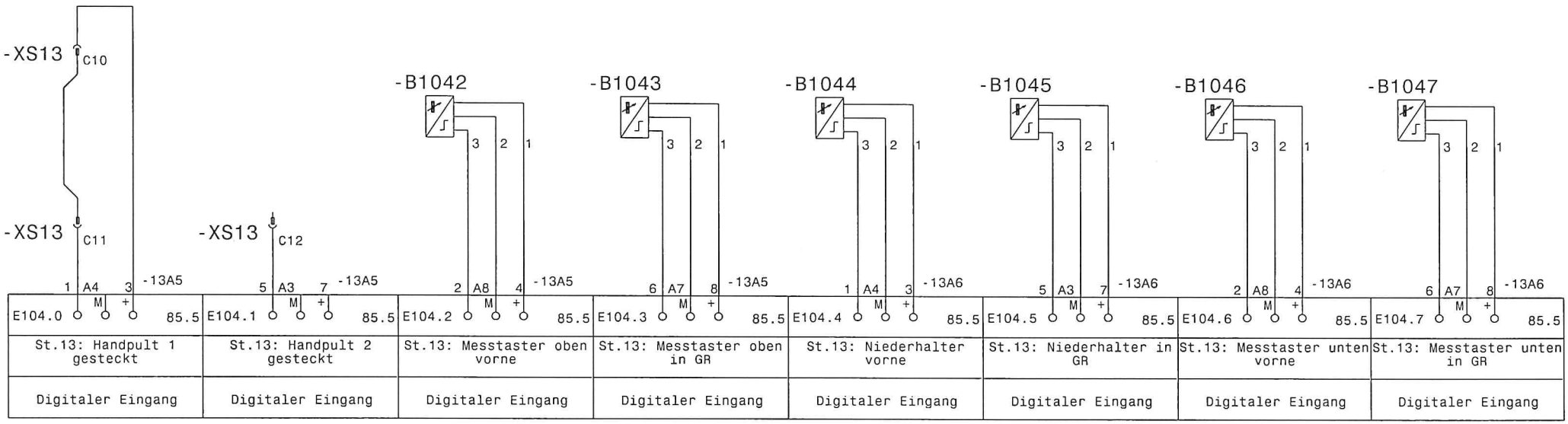

		19.09.01	Ratz	Datum	13.11.00	Motor-Montagelinie	GEFEG	Westphal GmbH	EB104 Station 13	=	
				Bearb.	Gernard					+	
				Gepr.				Celle 05141 / 9551-0		Zeichnungsnr.: P000900	Blatt 301
Zust.	Änderung	Datum	Name	Norm		Urspr. WSCAD 4.1 Ers.f	Ers.d				von 954 Bl.

0	1	2	3	4	5	6	7	8	9

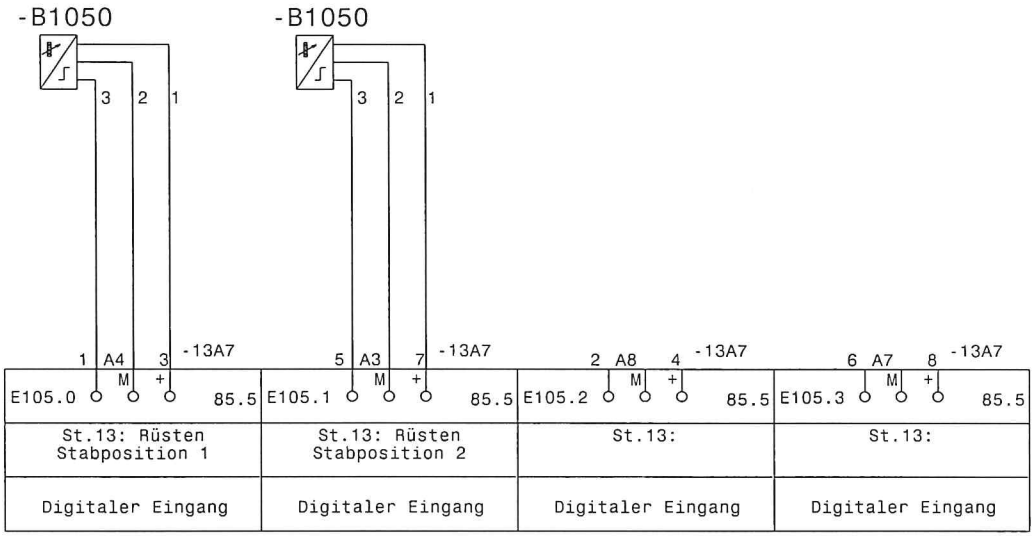

		19.09.01	Ratz	Datum	13.11.00	Motor-Montagelinie	GEFEG	Westphal GmbH	EB105 Station 13	=
				Bearb.	Gernard			Celle 05141 / 9551-0		+
				Gepr.					Zeichnungsnr.: P000900	Blatt 302
Zust.	Änderung	Datum	Name	Norm		Urspr. WSCAD 4.1 Ers.f	Ers.d			von 954 Bl.

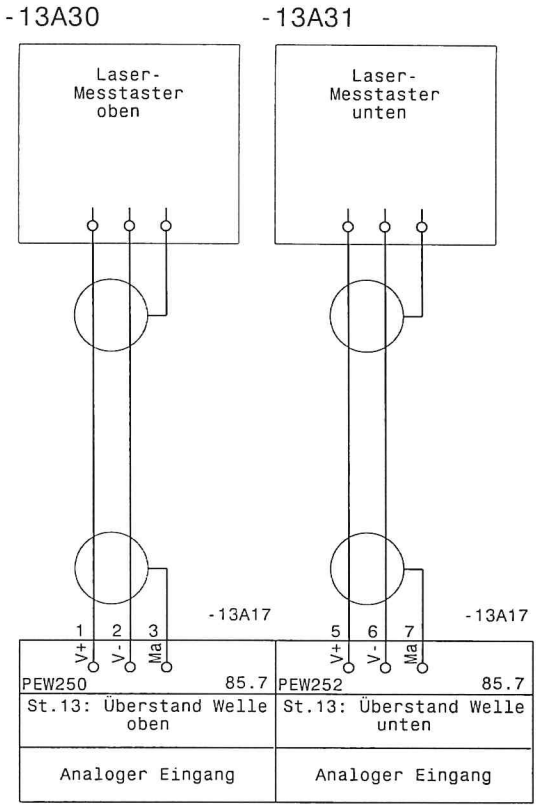

		19.09.01	Ratz	Datum	13.11.00	Motor-Montagelinie		GEFEG	Westphal GmbH	PEW250 Station 13	=
				Bearb.	Gernard				Celle 05141 / 9551-0		+
				Gepr.						Zeichnungsnr.: P000900	Blatt 303
Zust.	Änderung	Datum	Name	Norm		Urspr. WSCAD 4.1	Ers.f	Ers.d			von 954 Bl.

0	1	2	3	4	5	6	7	8	9

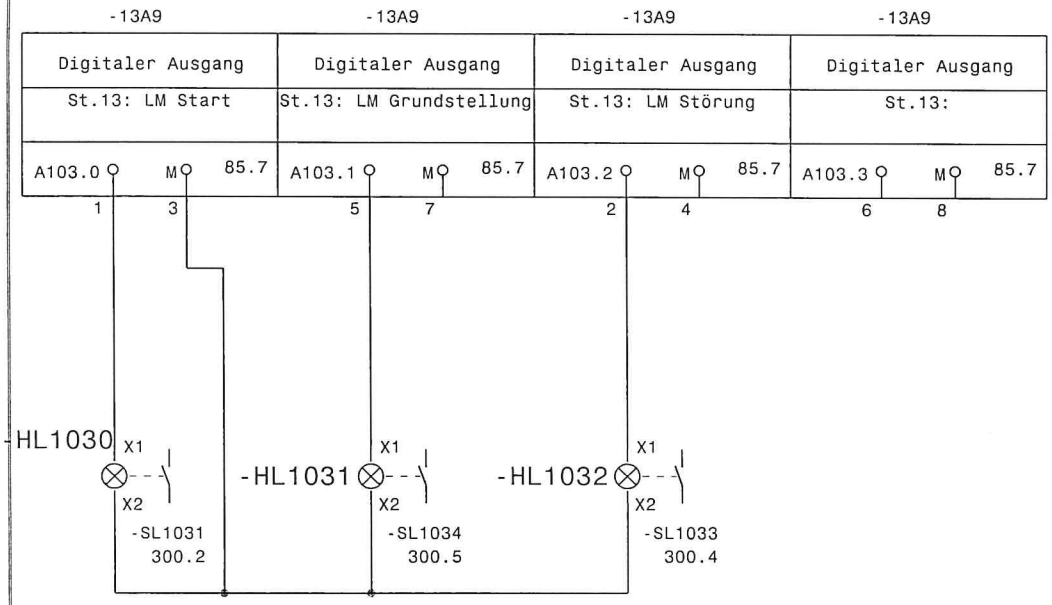

		19.09.01	Ratz	Datum	13.11.00	Motor-Montagelinie	GEFEG	Westphal GmbH	AB103 Station 13	=
				Bearb.	Gernard			Celle 05141 / 9551-0		+
				Gepr.					Zeichnungsnr.: P000900	Blatt 305
Zust.	Änderung	Datum	Name	Norm		Urspr. WSCAD 4.1 Ers.f	Ers.d			von 954 Bl.

0	1	2	3	4	5	6	7	8	9

-13A12	-13A12	-13A12	-13A12	-13A13	-13A13	-13A13	-13A13
Digitaler Ausgang	Digitaler Ausgang	Digitaler Ausgang	Digitaler Ausgang	Digitaler Ausgang	Digitaler Ausgang	Digitaler Ausgang	Digitaler Ausgang
St.13: Messtaster oben VOR	St.13: Messtaster oben ZUR	St.13: Niederhalter VOR	St.13: Niederhalter ZUR	St.13: Messtaster unten VOR	St.13: Messtaster unten ZUR	St.13:	St.13: Druckluft EIN
A104.0 M 85.7	A104.1 M 85.7	A104.2 M 85.7	A104.3 M 85.7	A104.4 M 85.7	A104.5 M 85.7	A104.6 M 85.7	A104.7 M 85.7
1 3	5 7	2 4	6 8	1 3	5 7	2 4	6 8

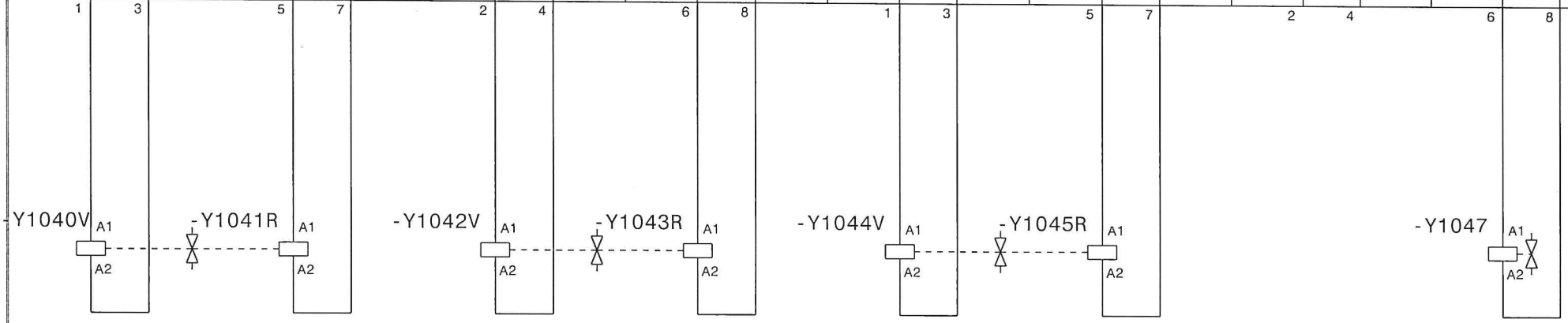

		19.09.01	Ratz	Datum	13.11.00	Motor-Montagelinie	GEFEG	Westphal GmbH	AB104 Station 13	=
				Bearb.	Gernard					+
				Gepr.				Celle 05141 / 9551-0		Zeichnungsnr.: P000900	Blatt 306
Zust.	Änderung	Datum	Name	Norm		Urspr. WSCAD 4.1 Ers.f	Ers.d				von 954 Bl.

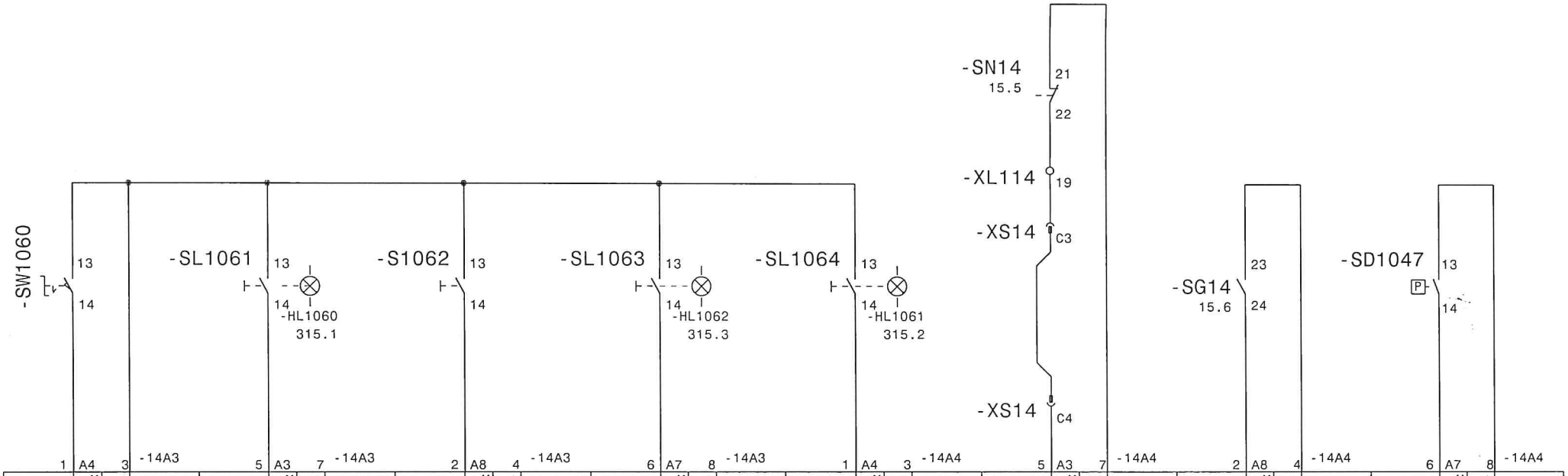

St.14: Vorwahl Handbetrieb	St.14: Start	St.14: Stop HbTE	St.14: Störung Quitt	St.14: Grundstellung fahren	St.14: Not-Halt	St.14: Schutztür offen	St.14: Druckluft i.O.
Digitaler Eingang	Digitaler Eingang	Digitaler Eingang	Digitaler Eingang	Digitaler Eingang	Digitaler Eingang	Digitaler Eingang	Digitaler Eingang

		19.09.01	Ratz	Datum	13.11.00	Motor-Montagelinie		GEFEG	Westphal GmbH	EB106 Station 14	=
				Bearb.	Gernard				Celle 05141 / 9551-0		+
				Gepr.						Zeichnungsnr.: P000900	Blatt 310
Zust.	Änderung	Datum	Name	Norm		Urspr. WSCAD 4.1	Ers.f	Ers.d			von 954 Bl.

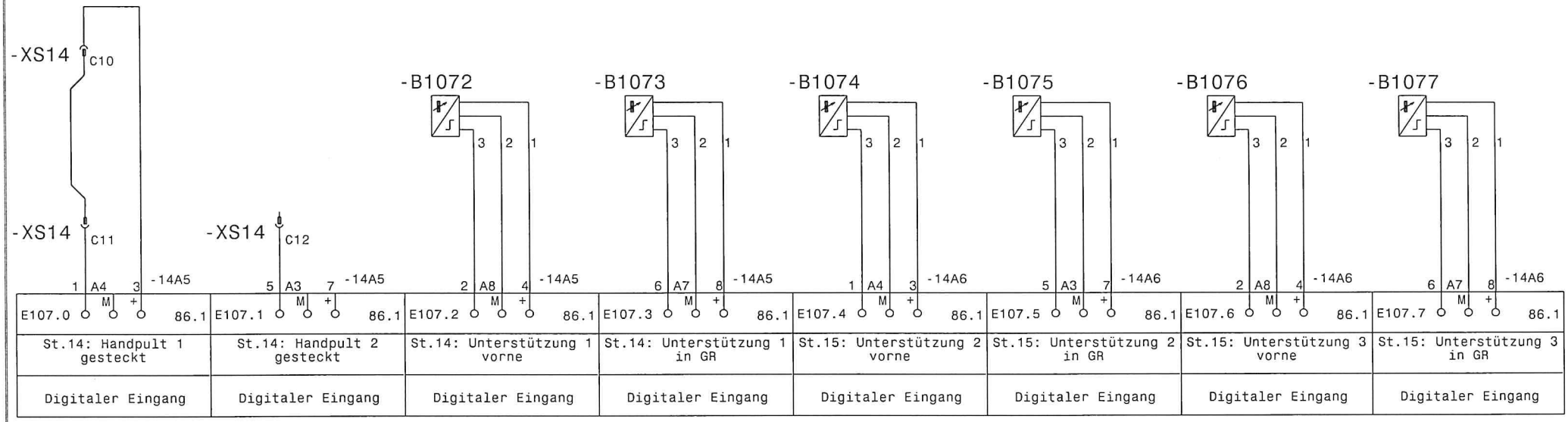

		19.09.01	Ratz	Datum	13.11.00	Motor-Montagelinie		GEFEG	Westphal GmbH	EB107 Station 14	=
				Bearb.	Gernard				Celle 05141 / 9551-0		+
				Gepr.						Zeichnungsnr.: P000900	Blatt 311
Zust.	Änderung	Datum	Name	Norm		Urspr. WSCAD 4.1	Ers.f	Ers.d			von 954 Bl.

0	1	2	3	4	5	6	7	8	9

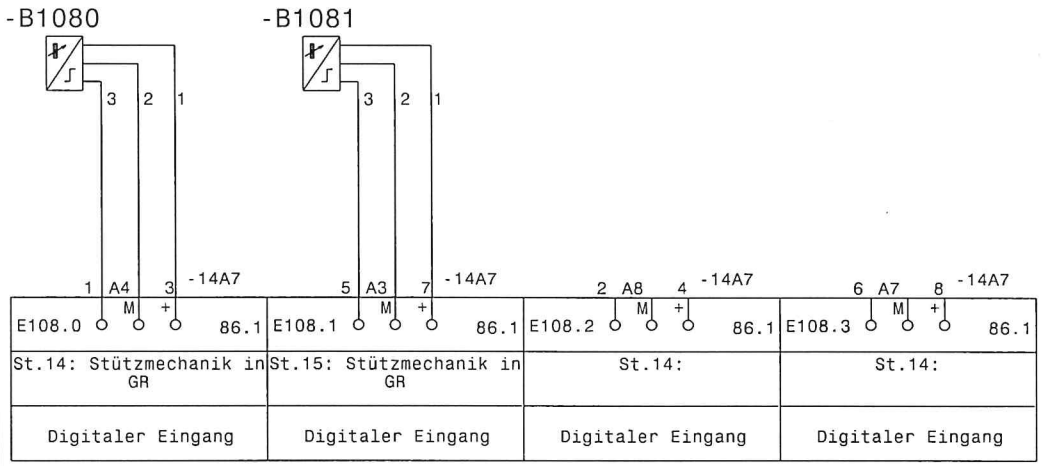

		19.09.01	Ratz	Datum	13.11.00	Motor-Montagelinie		GEFEG	Westphal GmbH	EB107 Station 14	=
				Bearb.	Gernard						+
				Gepr.					Celle 05141 / 9551-0	Zeichnungsnr.: P000900	Blatt 312
Zust.	Änderung	Datum	Name	Norm		Urspr. WSCAD 4.1	Ers.f	Ers.d			von 954 Bl.

0	1	2	3	4	5	6	7	8	9

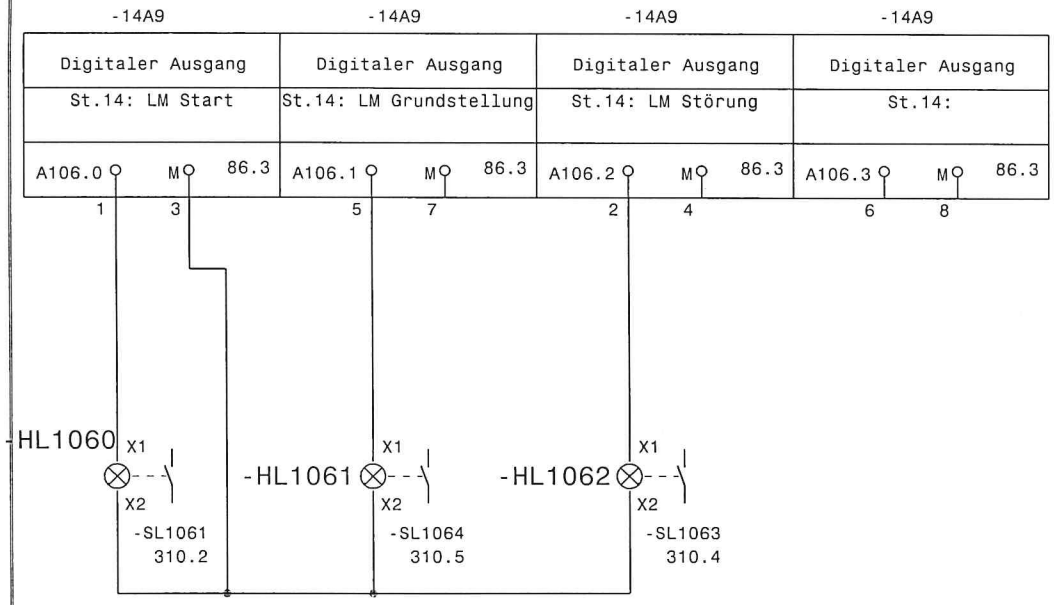

		19.09.01	Ratz	Datum	13.11.00	Motor-Montagelinie	GEFEG	Westphal GmbH	AB106 Station 14	=
				Bearb.	Gernard					+
				Gepr.				Celle 05141 / 9551-0	Zeichnungsnr.: P000900	Blatt 315
Zust.	Änderung	Datum	Name	Norm		Urspr. WSCAD 4.1 / Ers.f	Ers.d			von 954 Bl.

0	1	2	3	4	5	6	7	8	9

-14A12	-14A12	-14A12	-14A12	-14A13	-14A13	-14A13	-14A13
Digitaler Ausgang	Digitaler Ausgang	Digitaler Ausgang	Digitaler Ausgang	Digitaler Ausgang	Digitaler Ausgang	Digitaler Ausgang	Digitaler Ausgang
St.14: Unterstützung VOR	St.14: Unterstützung ZUR	St.15: Unterstützung VOR	St.15: Unterstützung ZUR	St.14:	St.14:	St.14:	St.14: Druckluft EIN
A107.0 M 86.3	A107.1 M 86.3	A107.2 M 86.3	A107.3 M 86.3	A107.4 M 86.3	A107.5 M 86.3	A107.6 M 86.3	A107.7 M 86.3
1 3	5 7	2 4	6 8	1 3	5 7	2 4	6 8

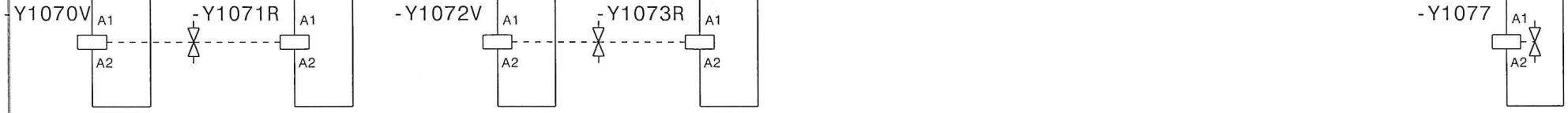

		19.09.01	Ratz	Datum	13.11.00	Motor-Montagelinie	GEFEG	Westphal GmbH	AB107 Station 14	=
				Bearb.	Gernard					+
				Gepr.				Celle 05141 / 9551-0	Zeichnungsnr.: P000900	Blatt 316
Zust.	Änderung	Datum	Name	Norm		Urspr. WSCAD 4.1 Ers.f	Ers.d			von 954 Bl.

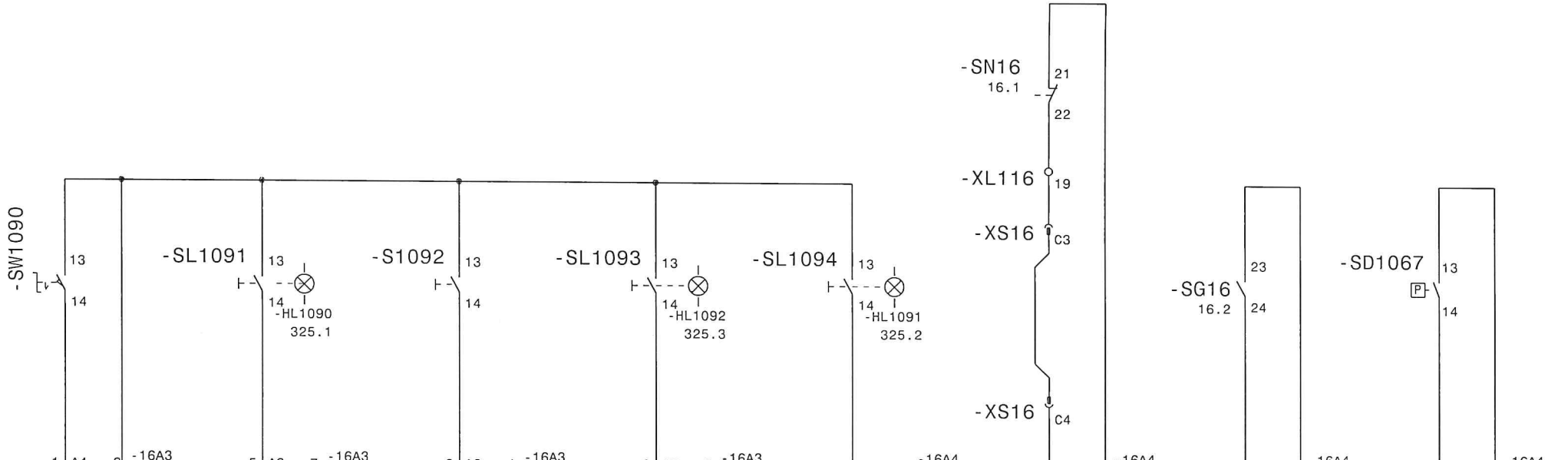

St.16: Vorwahl Handbetrieb	St.16: Start	St.16: Stop HbTE	St.16: Störung Quitt	St.16: Grundstellung fahren	St.16: Not-Halt	St.16: Schutztür offen	St.16: Druckluft i.O.
Digitaler Eingang	Digitaler Eingang	Digitaler Eingang	Digitaler Eingang	Digitaler Eingang	Digitaler Eingang	Digitaler Eingang	Digitaler Eingang

		19.09.01	Ratz	Datum	13.11.00	Motor-Montagelinie	GEFEG	Westphal GmbH	EB109 Station 16
				Bearb.	Gernard			Celle 05141 / 9551-0	= +
				Gepr.					Zeichnungsnr.: P000900
Zust.	Änderung	Datum	Name	Norm		Urspr. WSCAD 4.1 Ers.f	Ers.d		Blatt 320 von 954 Bl.

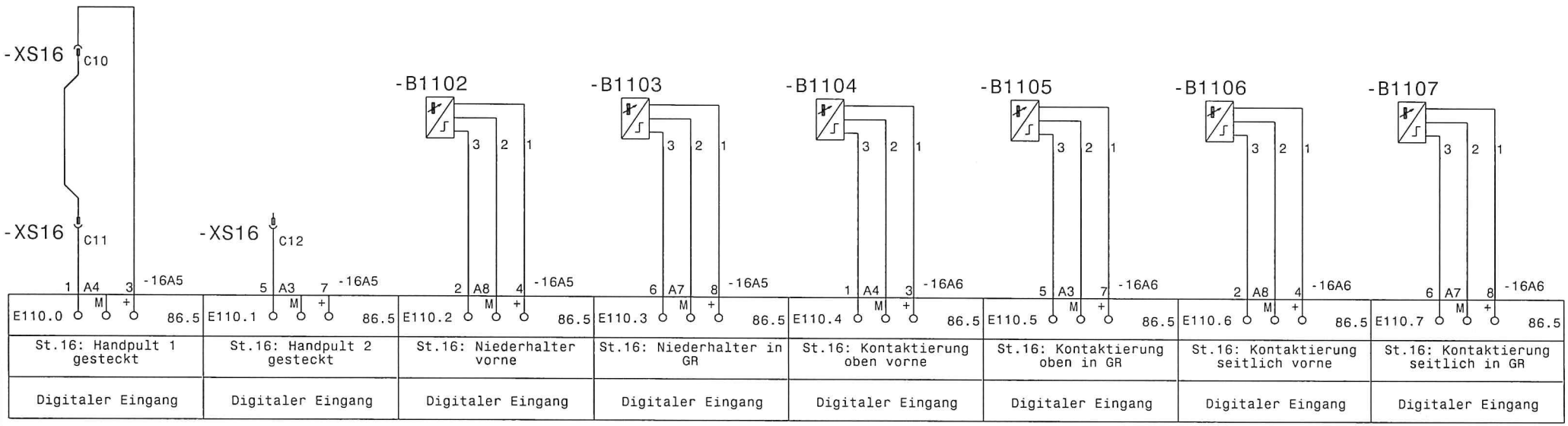

		19.09.01	Ratz	Datum	13.11.00	Motor-Montagelinie		GEFEG	Westphal GmbH	EB110 Station 16	=
				Bearb.	Gernard				Celle 05141 / 9551-0		+
				Gepr.						Zeichnungsnr.: P000900	Blatt 321
Zust.	Änderung	Datum	Name	Norm		Urspr. WSCAD 4.1	Ers.f	Ers.d			von 954 Bl.

0	1	2	3	4	5	6	7	8	9

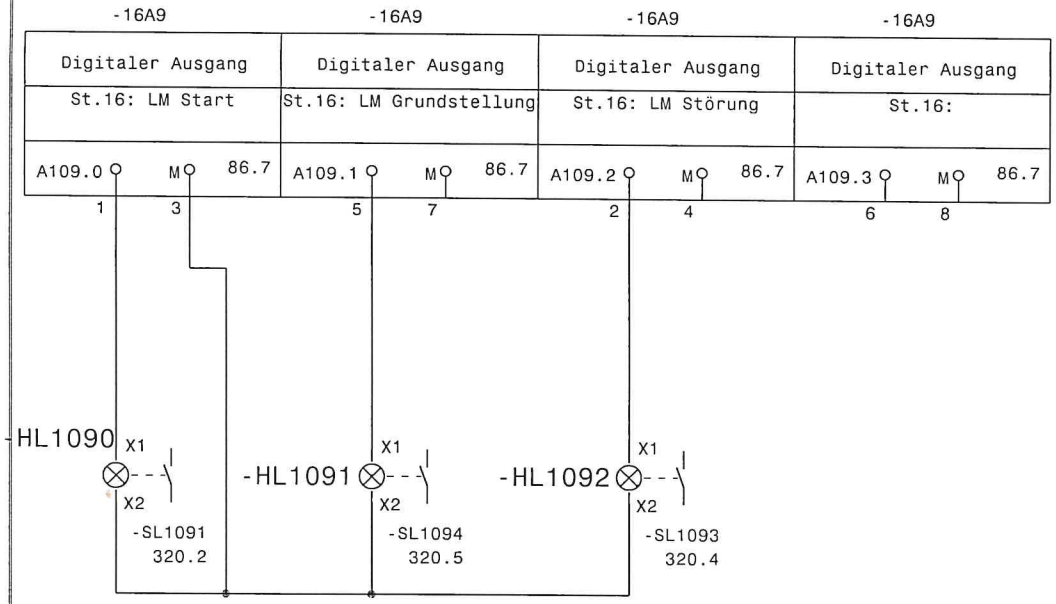

		19.09.01	Ratz	Datum	13.11.00	Motor-Montagelinie	GEFEG	Westphal GmbH	AB109 Station 16	=
				Bearb.	Gernard			Celle 05141 / 9551-0		+
				Gepr.					Zeichnungsnr.: P000900	Blatt 325
Zust.	Änderung	Datum	Name	Norm		Urspr. WSCAD 4.1 Ers.f	Ers.d			von 954 Bl.

0	1	2	3	4	5	6	7	8	9

-16A12	-16A12	-16A12	-16A12	-16A13	-16A13	-16A13	-16A13
Digitaler Ausgang	Digitaler Ausgang	Digitaler Ausgang	Digitaler Ausgang	Digitaler Ausgang	Digitaler Ausgang	Digitaler Ausgang	Digitaler Ausgang
St.16: Niederhalter VOR	St.16: Niederhalter ZUR	St.16: Kontaktierung oben VOR	St.16: Kontaktierung oben ZUR	St.16: Kontaktierung seitlich VOR	St.16: Kontaktierung seitlich ZUR	St.16:	St.16: Druckluft EIN
A110.0 M 86.7	A110.1 M 86.7	A110.2 M 86.7	A110.3 M 86.7	A110.4 M 86.7	A110.5 M 86.7	A110.6 M 86.7	A110.7 M 86.7
1 3	5 7	2 4	6 8	1 3	5 7	2 4	6 8

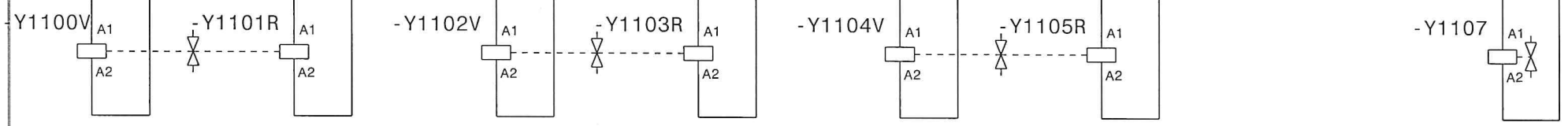

		19.09.01	Ratz	Datum	13.11.00	Motor-Montagelinie	GEFEG	Westphal GmbH	AB110 Station 16	=
				Bearb.	Gernard			Celle 05141 / 9551-0		+
				Gepr.					Zeichnungsnr.: P000900	Blatt 326
Zust.	Änderung	Datum	Name	Norm		Urspr. WSCAD 4.1 Ers.f	Ers.d			von 954 Bl.

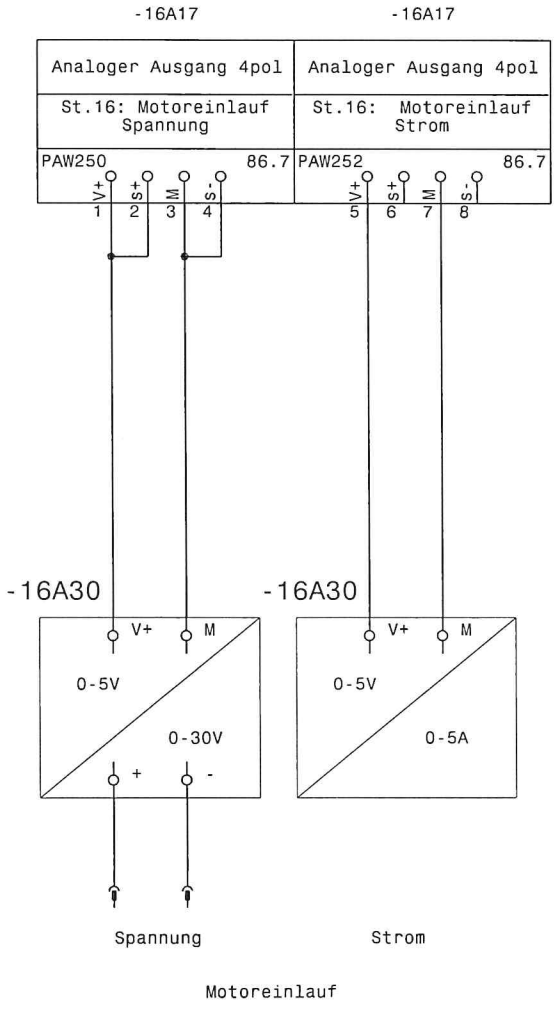

		19.09.01	Ratz	Datum	13.11.00	Motor-Montagelinie		GEFEG	Westphal GmbH	PAW250 Station 16	=
				Bearb.	Gernard						+
				Gepr.					Celle 05141 / 9551-0	Zeichnungsnr.: P000900	Blatt 327
Zust.	Änderung	Datum	Name	Norm		Urspr. WSCAD 4.1	Ers.f	Ers.d			von 954 Bl.

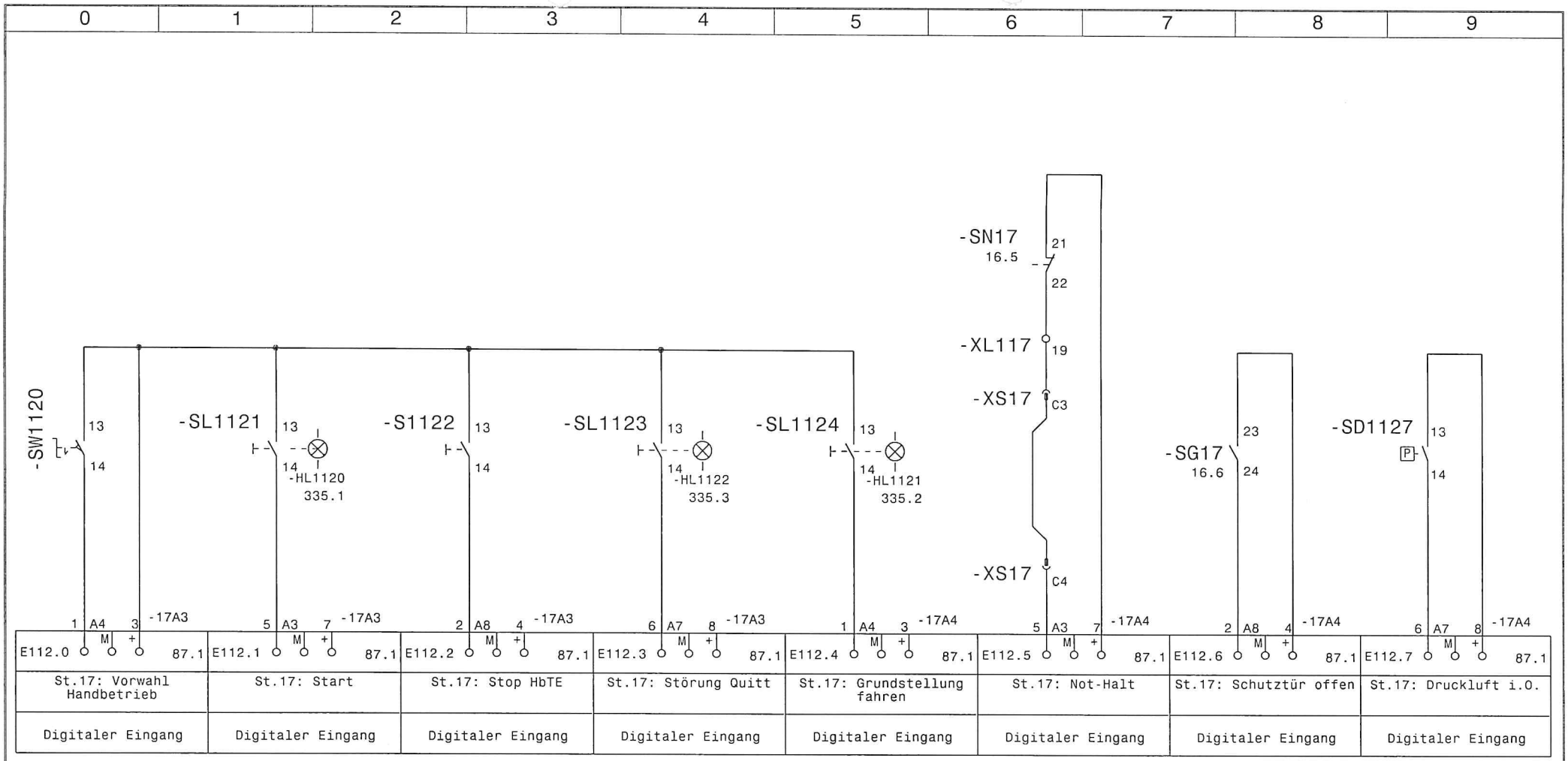

		19.09.01	Ratz	Datum	13.11.00	Motor-Montagelinie	GEFEG	Westphal GmbH	EB112 Station 17	=	
				Bearb.	Gernard					+	
				Gepr.				Celle 05141 / 9551-0		Zeichnungsnr.: P000900	Blatt 330
Zust.	Änderung	Datum	Name	Norm		Urspr. WSCAD 4.1	Ers.f	Ers.d			von 954 Bl.

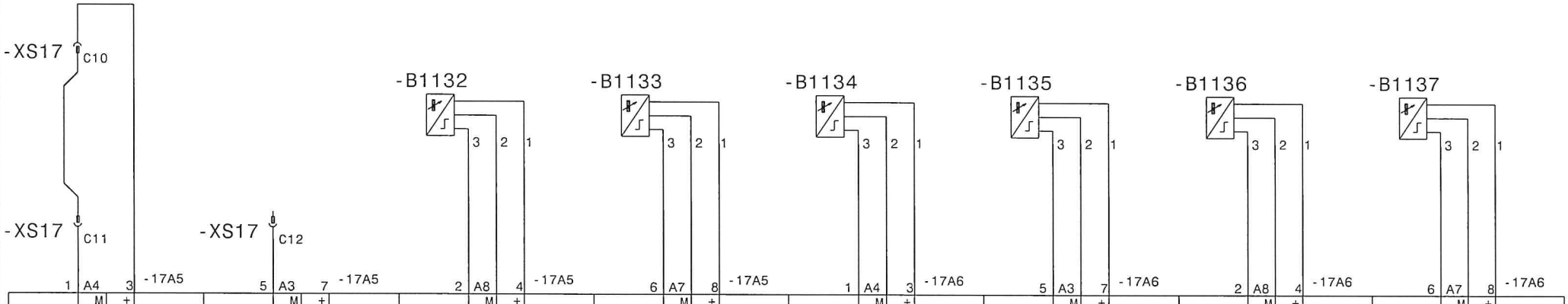

St.17: Körperschallsensor ausgeschwenkt		St.17: Handpult 2 gesteckt		St.17: Niederhalter vorne		St.17: Niederhalter in GR		St.17: Kontaktierung oben vorne		St.17: Kontaktierung oben in GR		St.17: Kontaktierung seitlich vorne		St.17: Kontaktierung seitlich in GR			
Digitaler Eingang		Digitaler Eingang		Digitaler Eingang		Digitaler Eingang		Digitaler Eingang		Digitaler Eingang		Digitaler Eingang		Digitaler Eingang			

		19.09.01	Ratz	Datum	13.11.00	Motor-Montagelinie		GEFEG	Westphal GmbH	EB113 Station 17	=
				Bearb.	Gernard						+
				Gepr.					Celle 05141 / 9551-0	Zeichnungsnr.: P000900	Blatt 331
Zust.	Änderung	Datum	Name	Norm		Urspr. WSCAD 4.1	Ers.f	Ers.d			von 954 Bl.

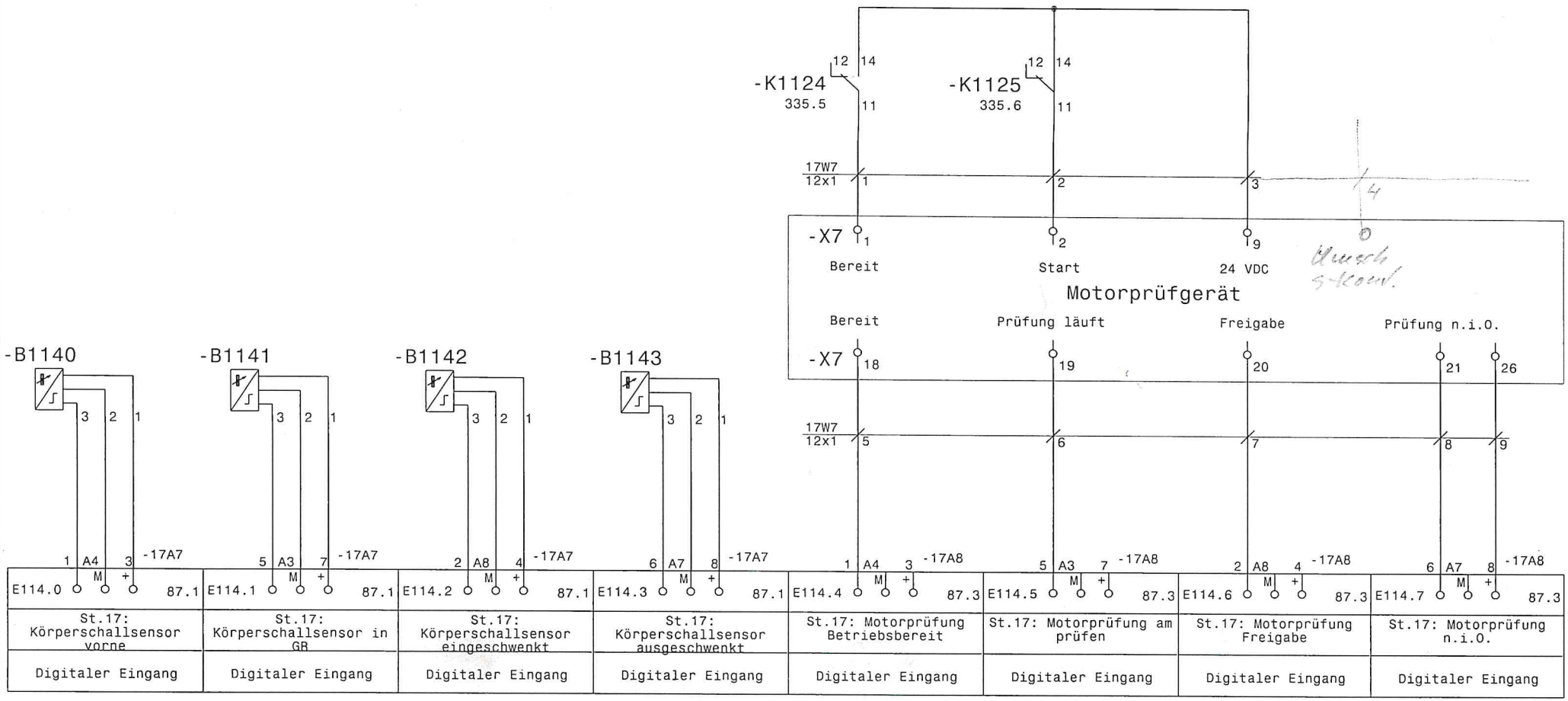

		19.09.01	Ratz	Datum	13.11.00	Motor-Montagelinie	GEFEG	Westphal GmbH	EB114 Station 17	=
				Bearb.	Gernard			Celle 05141 / 9551-0		+
				Gepr.					Zeichnungsnr.: P000900	Blatt 332
Zust.	Änderung	Datum	Name	Norm		Urspr. WSCAD 4.1 Ers.f	Ers.d			von 954 Bl.

0	1	2	3	4	5	6	7	8	9

-17A11	-17A11	-17A11	-17A11	-17A12	-17A12	-17A12	-17A12
Digitaler Ausgang	Digitaler Ausgang	Digitaler Ausgang	Digitaler Ausgang	Digitaler Ausgang	Digitaler Ausgang	Digitaler Ausgang	Digitaler Ausgang
St.17: LM Start	St.17: LM Grundstellung	St.17: LM Störung	St.17:	St.17: Motorprüfstand sperren	St.17: Start an Motorprüfstand	St.17: Umschaltung S-Kontaktierung	St.17: Umschaltung S-Kont.
A112.0 M 87.3	A112.1 M 87.3	A112.2 M 87.3	A112.3 M 87.3	A112.4 M 87.3	A112.5 M 87.3	A112.6 M 87.3	A112.7 M 87.3
1 3	5 7	2 4	6 8	1 3	5 7	2 4	6 8

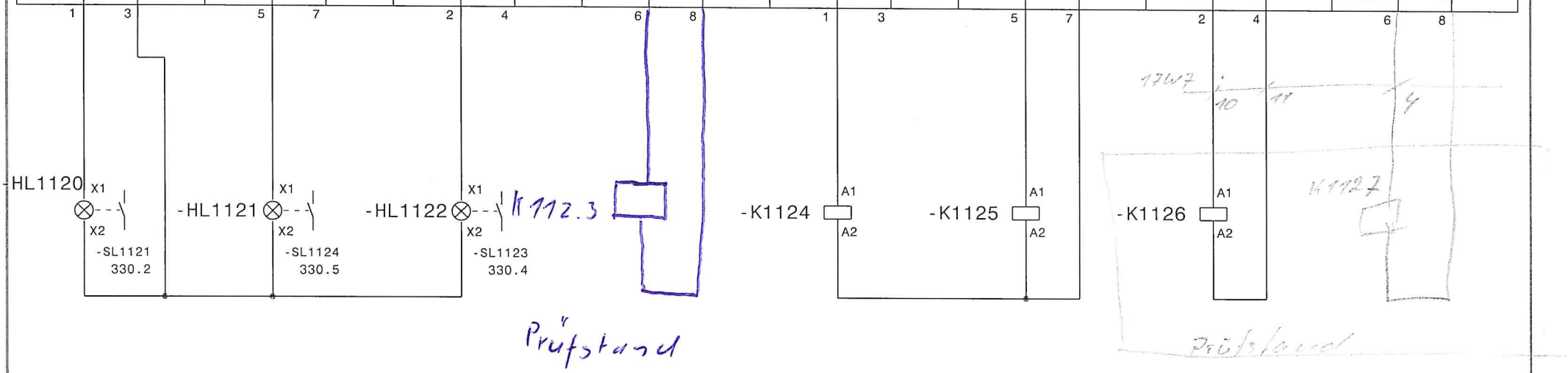

332.5 14 / 332.5 12 — 11

332.6 14 / 332.6 12 — 11

18 / 16 — 15

28 / 26 — 25

		19.09.01	Ratz	Datum	13.11.00	Motor-Montagelinie	GEFEG	Westphal GmbH	AB112 Station 17	=
				Bearb.	Gernard			Celle 05141 / 9551-0		+
				Gepr.					Zeichnungsnr.: P000900	Blatt 335
Zust.	Änderung	Datum	Name	Norm		Urspr. WSCAD 4.1 Ers.f	Ers.d			von 954 Bl.

0	1	2	3	4	5	6	7	8	9

-17A14	-17A14	-17A14	-17A14	-17A15	-17A15	-17A15	-17A15
Digitaler Ausgang	Digitaler Ausgang	Digitaler Ausgang	Digitaler Ausgang	Digitaler Ausgang	Digitaler Ausgang	Digitaler Ausgang	Digitaler Ausgang
St.17: Niederhalter VOR	St.17: Niederhalter ZUR	St.17: Kontaktierung oben VOR	St.17: Kontaktierung oben ZUR	St.17: Kontaktierung seitlich VOR	St.17: Kontaktierung seitlich ZUR	St.17: Körperschallsensor VOR	St.17: Körperschallsensor ZUR
A113.0 M 87.3	A113.1 M 87.3	A113.2 M 87.3	A113.3 M 87.3	A113.4 M 87.5	A113.5 M 87.5	A113.6 M 87.5	A113.7 M 87.5
1 3	5 7	2 4	6 8	1 3	5 7	2 4	6 8

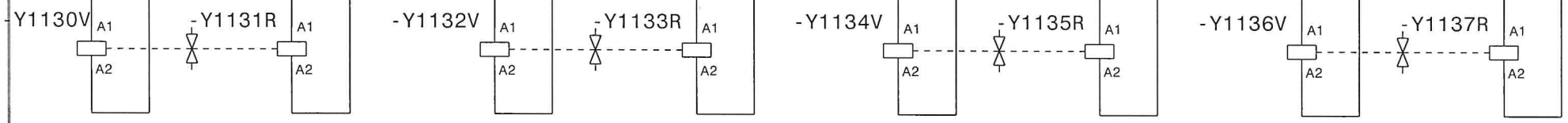

		19.09.01	Ratz	Datum	13.11.00	Motor-Montagelinie	GEFEG	Westphal GmbH	AB113 Station 17
				Bearb.	Gernard			Celle 05141 / 9551-0	=
				Gepr.					+
Zust.	Änderung	Datum	Name	Norm		Urspr. WSCAD 4.1 Ers.f	Ers.d	Zeichnungsnr.: P000900	Blatt 336 von 954 Bl.

0	1	2	3	4	5	6	7	8	9

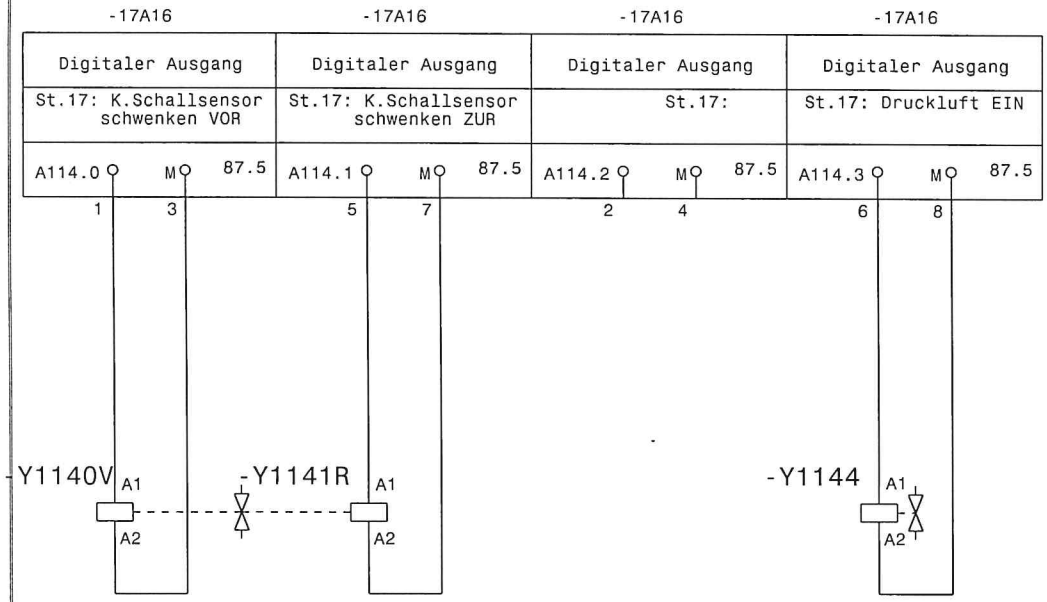

		19.09.01	Ratz	Datum	13.11.00	Motor-Montagelinie		GEFEG	Westphal GmbH	AB114 Station 17	=
				Bearb.	Gernard				Celle 05141 / 9551-0		+
				Gepr.						Zeichnungsnr.: P000900	Blatt 337
Zust.	Änderung	Datum	Name	Norm		Urspr. WSCAD 4.1	Ers.f	Ers.d			von 954 Bl.

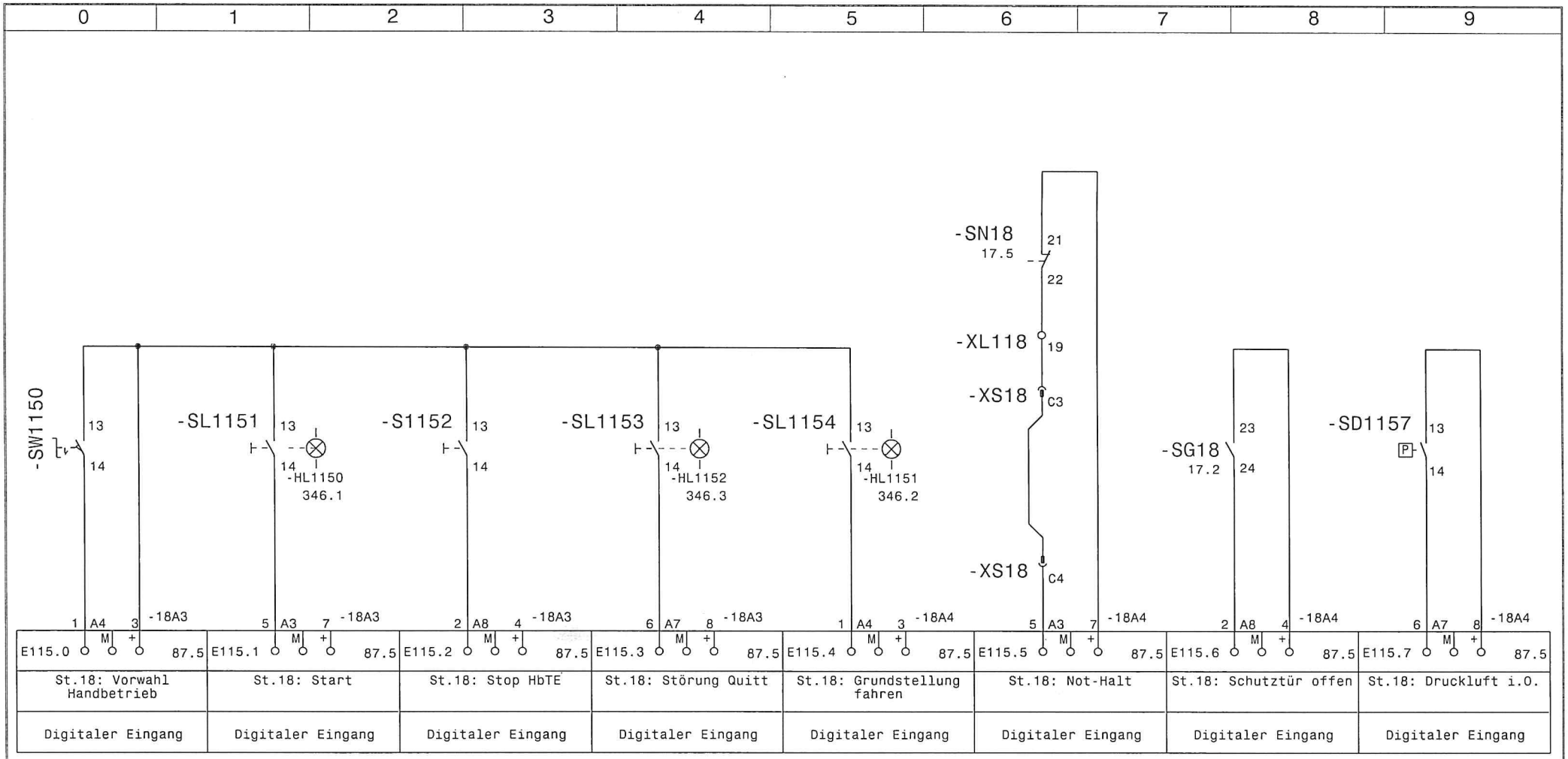

		19.09.01	Ratz	Datum	13.11.00	Motor-Montagelinie		GEFEG	Westphal GmbH	EB115 Station 18	=
				Bearb.	Gernard				Celle 05141 / 9551-0		+
				Gepr.						Zeichnungsnr.: P000900	Blatt 340
Zust.	Änderung	Datum	Name	Norm		Urspr. WSCAD 4.1	Ers.f	Ers.d			von 954 Bl.

0	1	2	3	4	5	6	7	8	9

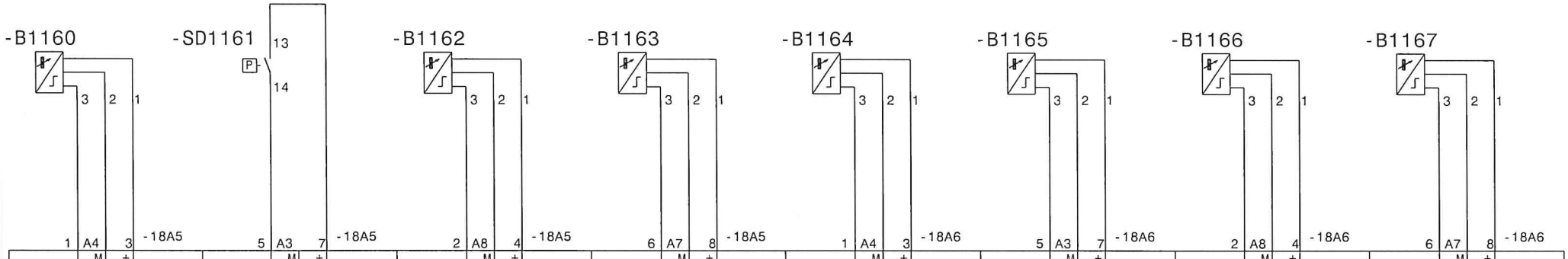

St.18: Achse 1 ausser Kollisionsber.	St.18: Vakuum 1 Ein	St.18: Niederhalter vorne	St.18: Niederhalter in GR	St.18: Saugkopf schwenken vorne	St.18: Saugkopf schwenken in GR	St.18: Saugkopf vorne	St.18: Saugkopf in GR
Digitaler Eingang	Digitaler Eingang	Digitaler Eingang	Digitaler Eingang	Digitaler Eingang	Digitaler Eingang	Digitaler Eingang	Digitaler Eingang

		19.09.01	Ratz	Datum	13.11.00	Motor-Montagelinie	GEFEG	Westphal GmbH	EB116 Station 18	=
				Bearb.	Gernard					+
				Gepr.				Celle 05141 / 9551-0	Zeichnungsnr.: P000900	Blatt 341
Zust.	Änderung	Datum	Name	Norm		Urspr. WSCAD 4.1 Ers.f	Ers.d			von 954 Bl.

0	1	2	3	4	5	6	7	8	9

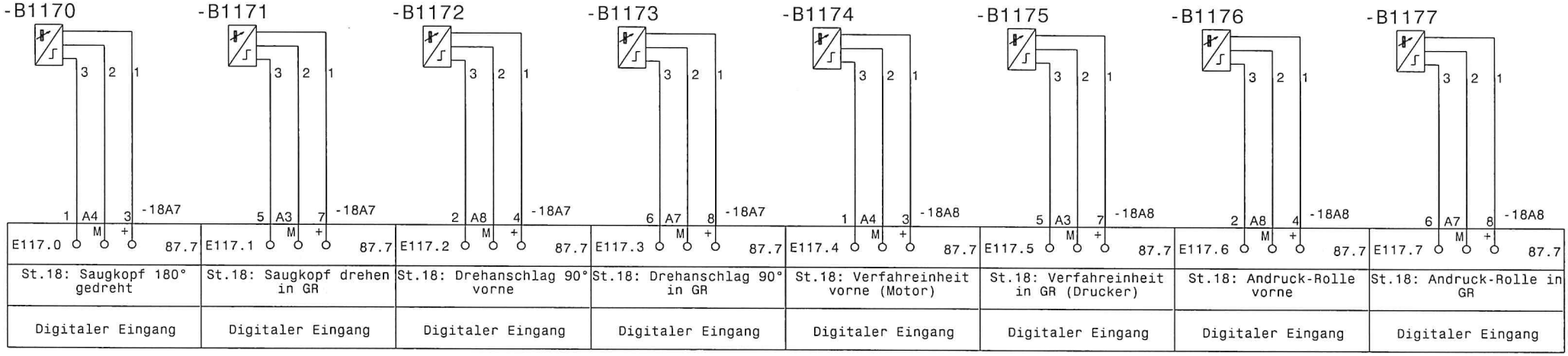

		19.09.01	Ratz	Datum	13.11.00	Motor-Montagelinie	GEFEG	Westphal GmbH	EB117 Station 18	=
				Bearb.	Gernard			Celle 05141 / 9551-0		+
				Gepr.					Zeichnungsnr.: P000900	Blatt 342
Zust.	Änderung	Datum	Name	Norm		Urspr. WSCAD 4.1 Ers.f	Ers.d			von 954 Bl.

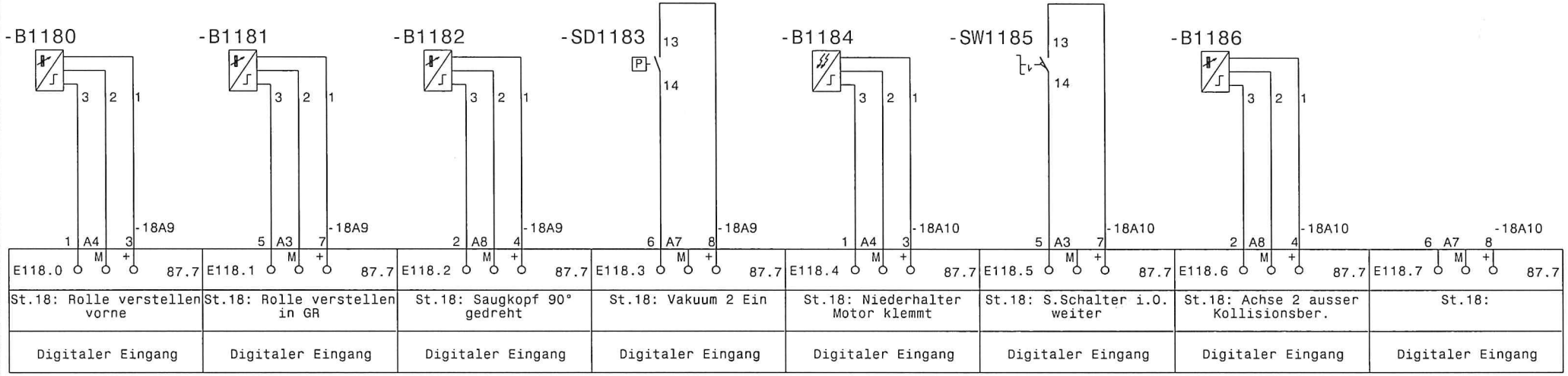

		19.09.01	Ratz	Datum	13.11.00	Motor-Montagelinie		GEFEG	Westphal GmbH	EB118 Station 18	=	
				Bearb.	Gernard				Celle 05141 / 9551-0		+	
				Gepr.						Zeichnungsnr.: P000900		Blatt 343
Zust.	Änderung	Datum	Name	Norm		Urspr. WSCAD 4.1	Ers.f	Ers.d				von 954 Bl.

0	1	2	3	4	5	6	7	8	9

-18A32

Antriebsregelgerät Indramat DMD01.1-W042

Pos.1	Pos.2	Pos.4	Pos.8	Pos.16	BB	In Bewegung	In Position
24	23	17	15	14	26	27	25
rt-bl	gr-rs	rt-gn	br-gn	ws-gn	ge-rs	rs-gn	gn-bl
1 A4 3 -18A14	5 A3 7 -18A14	2 A8 4 -18A14	6 A7 8 -18A14	1 A4 3 -18A15	5 A3 7 -18A15	2 A8 4 -18A15	6 A7 8 -18A15
E119.0 M + 88.1	E119.1 M + 88.1	E119.2 M + 88.1	E119.3 M + 88.1	E119.4 M + 88.1	E119.5 M + 88.1	E119.6 M + 88.1	E119.7 M + 88.1
St.18: Achse 1 in Pos. 1 no	St.18: Achse 1 in Pos. 2 no	St.18: Achse 1 in Pos. 4 no	St.18: Achse 1 in Pos. 8 no	St.18: Achse 1 in Pos. 16 no	St.18: Achse 1 Störung	St.18: Achse 1 in Bewegung	St.18: Achse 1 in Position no
Digitaler Eingang	Digitaler Eingang	Digitaler Eingang	Digitaler Eingang	Digitaler Eingang	Digitaler Eingang	Digitaler Eingang	Digitaler Eingang

		19.09.01	Ratz	Datum	13.11.00	Motor-Montagelinie	GEFEG	Westphal GmbH	EB119 Station 18	=
				Bearb.	Gernard			Celle 05141 / 9551-0		+
				Gepr.					Zeichnungsnr.: P000900	Blatt 344
Zust.	Änderung	Datum	Name	Norm		Urspr. WSCAD 4.1 Ers.f	Ers.d			von 954 Bl.

0	1	2	3	4	5	6	7	8	9

-18A33

Antriebsregelgerät Indramat DMD01.1-W042

Pos.1	Pos.2	Pos.4	Pos.8	Pos.16	BB	In Bewegung	In Position
24	23	17	15	14	26	27	25
rt-bl	gr-rs	rt-gn	br-gn	ws-gn	ge-rs	rs-gn	gn-bl
1 A4 3 -18A16	5 A3 7 -18A16	2 A8 4 -18A16	6 A7 8 -18A16	1 A4 3 -18A17	5 A3 7 -18A17	2 A8 4 -18A17	6 A7 8 -18A17
E120.0 M + 88.1	E120.1 M + 88.1	E120.2 M + 88.1	E120.3 M + 88.1	E120.4 M + 88.3	E120.5 M + 88.3	E120.6 M + 88.3	E120.7 M + 88.3
St.18: Achse 2 in Pos. 1 no	St.18: Achse 2 in Pos. 2 no	St.18: Achse 2 in Pos. 4 no	St.18: Achse 2 in Pos. 8 no	St.18: Achse 2 in Pos. 16 no	St.18: Achse 2 Störung	St.18: Achse 2 in Bewegung	St.18: Achse 2 in Position no
Digitaler Eingang	Digitaler Eingang	Digitaler Eingang	Digitaler Eingang	Digitaler Eingang	Digitaler Eingang	Digitaler Eingang	Digitaler Eingang

		19.09.01	Ratz	Datum	13.11.00	Motor-Montagelinie	GEFEG	Westphal GmbH	EB120 Station 18
				Bearb.	Gernard			Celle 05141 / 9551-0	= +
				Gepr.					Zeichnungsnr.: P000900
Zust.	Änderung	Datum	Name	Norm		Urspr. WSCAD 4.1 Ers.f	Ers.d		Blatt 345 von 954 Bl.

0	1	2	3	4	5	6	7	8	9

-18A11	-18A11	-18A11	-18A11	-18A12	-18A12	-18A12	-18A12
Digitaler Ausgang	Digitaler Ausgang	Digitaler Ausgang	Digitaler Ausgang	Digitaler Ausgang	Digitaler Ausgang	Digitaler Ausgang	Digitaler Ausgang
St.18: LM Start	St.18: LM Grundstellung	St.18: LM Störung	St.18: Achse 1 Netzschütz	St.18: Achse 2 Netzschütz	St.18: Achse 1 Bremse lösen	St.18: Vakuum 2 EIN	St.18: Blasimpuls 2 EIN
A115.0 M 88.1	A115.1 M 88.1	A115.2 M 88.1	A115.3 M 88.1	A115.4 M 88.1	A115.5 M 88.1	A115.6 M 88.1	A115.7 M 88.1
1 3	5 7	2 4	6 8	1 3	5 7	2 4	6 8

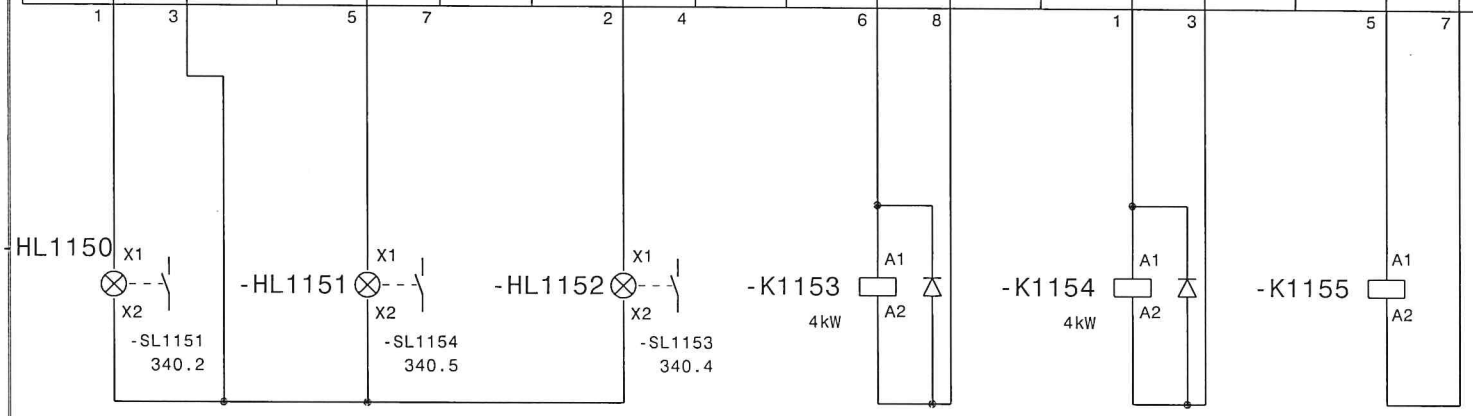

31.4 1 2
31.4 3 4
31.4 5 6

32.3 1 2
32.3 3 4
32.3 5 6

31.4 13 14

		19.09.01	Ratz	Datum	13.11.00	Motor-Montagelinie	GEFEG	Westphal GmbH	AB115 Station 18	=
				Bearb.	Gernard			Celle 05141 / 9551-0		+
				Gepr.					Zeichnungsnr.: P000900	Blatt 346
Zust.	Änderung	Datum	Name	Norm		Urspr. WSCAD 4.1	Ers.f	Ers.d		von 954 Bl.

0	1	2	3	4	5	6	7	8	9

-18A18	-18A18	-18A18	-18A18	-18A19	-18A19	-18A19	-18A19
Digitaler Ausgang	Digitaler Ausgang	Digitaler Ausgang	Digitaler Ausgang	Digitaler Ausgang	Digitaler Ausgang	Digitaler Ausgang	Digitaler Ausgang
St.18: Achse 1 Pos. 1	St.18: Achse 1 Pos. 2	St.18: Achse 1 Pos. 4	St.18: Achse 1 Pos. 8	St.18: Achse 1 Pos. 16	St.18: Achse 1 Reglerfreigabe	St.18: Achse 1 Start	St.18: Achse 1 Res.
A116.0 M 88.3	A116.1 M 88.3	A116.2 M 88.3	A116.3 M 88.3	A116.4 M 88.3	A116.5 M 88.3	A116.6 M 88.3	A116.7 M 88.3
1 3	5 7	2 4	6 8	1 3	5 7	2 4	6 8
ge-br	Ws-ge	ws-gr	ws-sw	br-sw	ws-rt	br-rt	

18A32

35	34	33	32	31	12	10
Pos.1	Pos.2	Pos.4	Pos.8	Pos.16	RF	Start

Antriebsregelgerät Indramat DMD01.1-W042

		19.09.01	Ratz	Datum	13.11.00	Motor-Montagelinie	GEFEG	Westphal GmbH	AB116 Station 18	=
				Bearb.	Gernard					+
				Gepr.				Celle 05141 / 9551-0	Zeichnungsnr.: P000900	Blatt 347
Zust.	Änderung	Datum	Name	Norm		Urspr. WSCAD 4.1 Ers.f	Ers.d			von 954 Bl.

0	1	2	3	4	5	6	7	8	9

-18A20	-18A20	-18A20	-18A20	-18A21	-18A21	-18A21	-18A21
Digitaler Ausgang	Digitaler Ausgang	Digitaler Ausgang	Digitaler Ausgang	Digitaler Ausgang	Digitaler Ausgang	Digitaler Ausgang	Digitaler Ausgang
St.18: Achse 2 Pos. 1	St.18: Achse 2 Pos. 2	St.18: Achse 2 Pos. 4	St.18: Achse 2 Pos. 8	St.18: Achse 2 Pos. 16	St.18: Achse 2 Reglerfreigabe	St.18: Achse 2 Start	St.18: Achse 2 Res.
A117.0 M 88.3	A117.1 M 88.3	A117.2 M 88.3	A117.3 M 88.3	A117.4 M 88.3	A117.5 M 88.3	A117.6 M 88.3	A117.7 M 88.3
1 3	5 7	2 4	6 8	1 3	5 7	2 4	6 8
ge-br	ws-ge	ws-gr	ws-sw	br-sw	ws-rt	br-rt	

18A33

35	34	33	32	31	12	10
Pos.1	Pos.2	Pos.4	Pos.8	Pos.16	RF	Start

Antriebsregelgerät Indramat DMD01.1-W042

		19.09.01	Ratz	Datum	13.11.00	Motor-Montagelinie	GEFEG	Westphal GmbH	AB117 Station 18	=
				Bearb.	Gernard					+
				Gepr.				Celle 05141 / 9551-0	Zeichnungsnr.: P000900	Blatt 348
Zust.	Änderung	Datum	Name	Norm		Urspr. WSCAD 4.1 Ers.f	Ers.d			von 954 Bl.

0	1	2	3	4	5	6	7	8	9

-18A23	-18A23	-18A23	-18A23	-18A24	-18A24	-18A24	-18A24
Digitaler Ausgang	Digitaler Ausgang	Digitaler Ausgang	Digitaler Ausgang	Digitaler Ausgang	Digitaler Ausgang	Digitaler Ausgang	Digitaler Ausgang
St.18: Niederhalter VOR	St.18: Niederhalter ZUR	St.18: Saugkopf schwenken VOR	St.18: Saugkopf schwenken ZUR	St.18: Saugkopf VOR	St.18: Saugkopf ZUR	St.18: Saugkopf drehen VOR	St.18: Saugkopf drehen ZUR
A118.0 M 88.5	A118.1 M 88.5	A118.2 M 88.5	A118.3 M 88.5	A118.4 M 88.5	A118.5 M 88.5	A118.6 M 88.5	A118.7 M 88.5
1 3	5 7	2 4	6 8	1 3	5 7	2 4	6 8

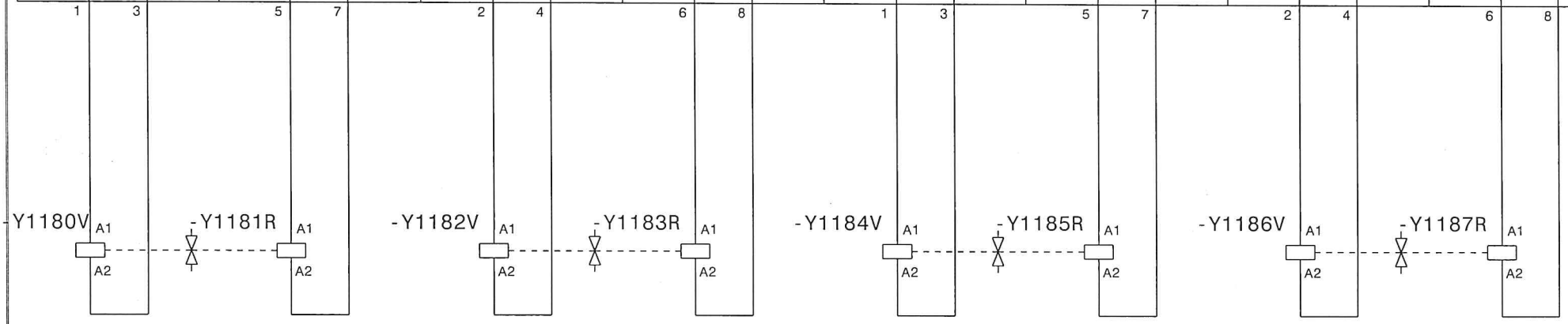

		19.09.01	Ratz	Datum	13.11.00	Motor-Montagelinie	GEFEG	Westphal GmbH	AB118 Station 18	=
				Bearb.	Gernard			Celle 05141 / 9551-0		+
				Gepr.					Zeichnungsnr.: P000900	Blatt 349
Zust.	Änderung	Datum	Name	Norm		Urspr. WSCAD 4.1 Ers.f	Ers.d			von 954 Bl.

0	1	2	3	4	5	6	7	8	9

-18A25	-18A25	-18A25	-18A25	-18A26	-18A26	-18A26	-18A26
Digitaler Ausgang	Digitaler Ausgang	Digitaler Ausgang	Digitaler Ausgang	Digitaler Ausgang	Digitaler Ausgang	Digitaler Ausgang	Digitaler Ausgang
St.18: Drehanschlag 90° VOR	St.18: Drehanschlag 90° ZUR	St.18: Verfahreinheit VOR	St.18: Verfahreinheit ZUR	St.18: Andruck-Rolle VOR	St.18: Andruck-Rolle ZUR	St.18: Rolle verstellen VOR	St.18: Rolle verstellen ZUR
A119.0 M 88.5	A119.1 M 88.5	A119.2 M 88.5	A119.3 M 88.5	A119.4 M 88.5	A119.5 M 88.5	A119.6 M 88.5	A119.7 M 88.5

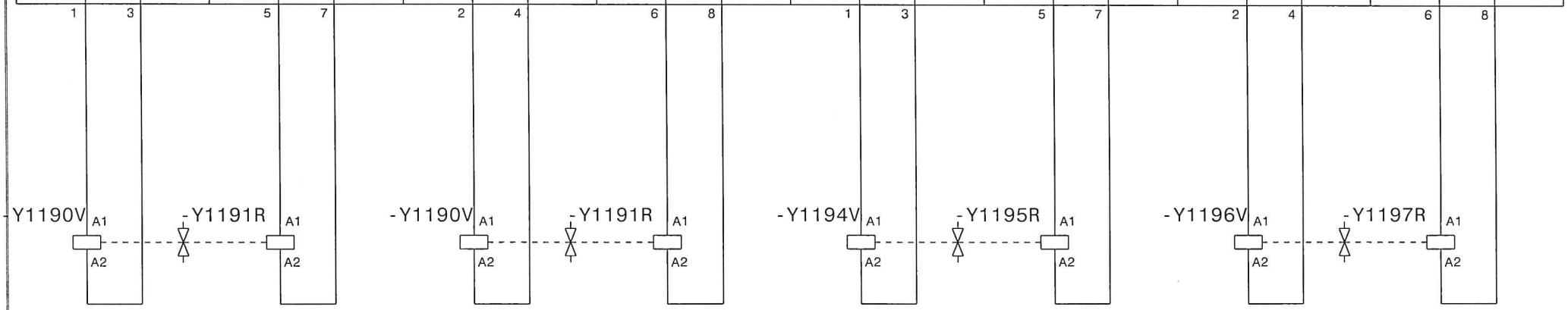

		19.09.01	Ratz	Datum	13.11.00	Motor-Montagelinie	GEFEG	Westphal GmbH	AB119 Station 18	=
				Bearb.	Gernard			Celle 05141 / 9551-0		+
				Gepr.					Zeichnungsnr.: P000900	Blatt 350
Zust.	Änderung	Datum	Name	Norm		Urspr. WSCAD 4.1 Ers.f	Ers.d			von 954 Bl.

0	1	2	3	4	5	6	7	8	9

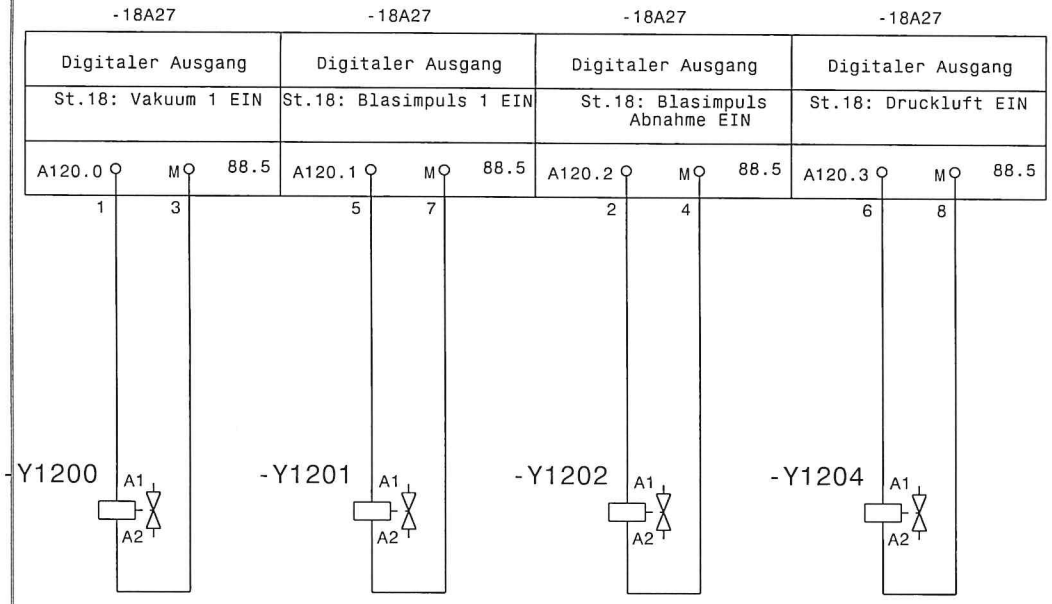

		19.09.01	Ratz	Datum	13.11.00	Motor-Montagelinie	GEFEG	Westphal GmbH	AB118 Station 18	=
				Bearb.	Gernard			Celle 05141 / 9551-0		+
				Gepr.					Zeichnungsnr.: P000900	Blatt 351
Zust.	Änderung	Datum	Name	Norm		Urspr. WSCAD 4.1	Ers.f	Ers.d		von 954 Bl.

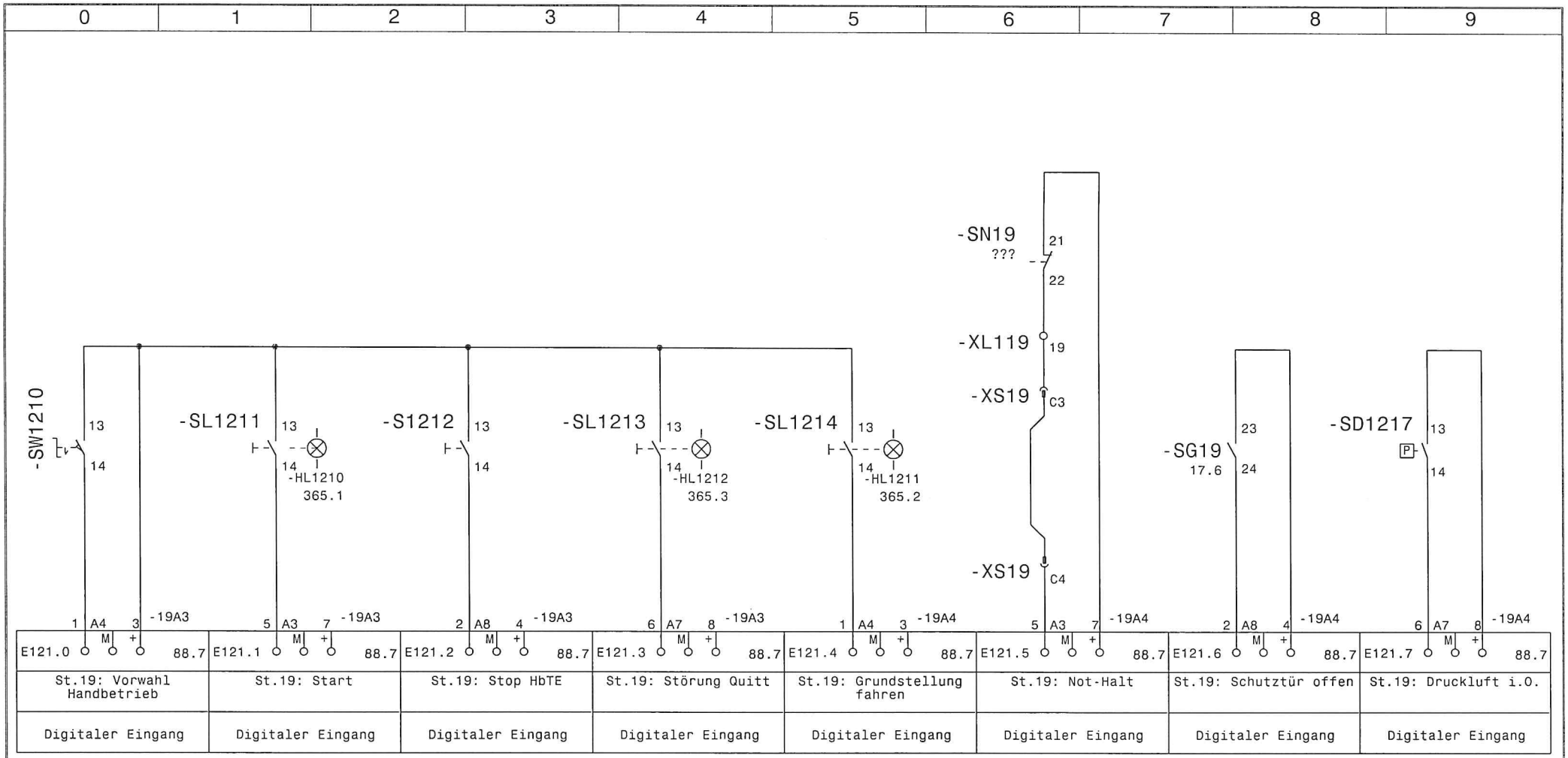

		19.09.01	Ratz	Datum	13.11.00	Motor-Montagelinie	GEFEG	Westphal GmbH	EB120 Station 19	=	
				Bearb.	Gernard					+	
				Gepr.				Celle 05141 / 9551-0		Zeichnungsnr.: P000900	Blatt 360
Zust.	Änderung	Datum	Name	Norm		Urspr. WSCAD 4.1 Ers.f	Ers.d				von 954 Bl.

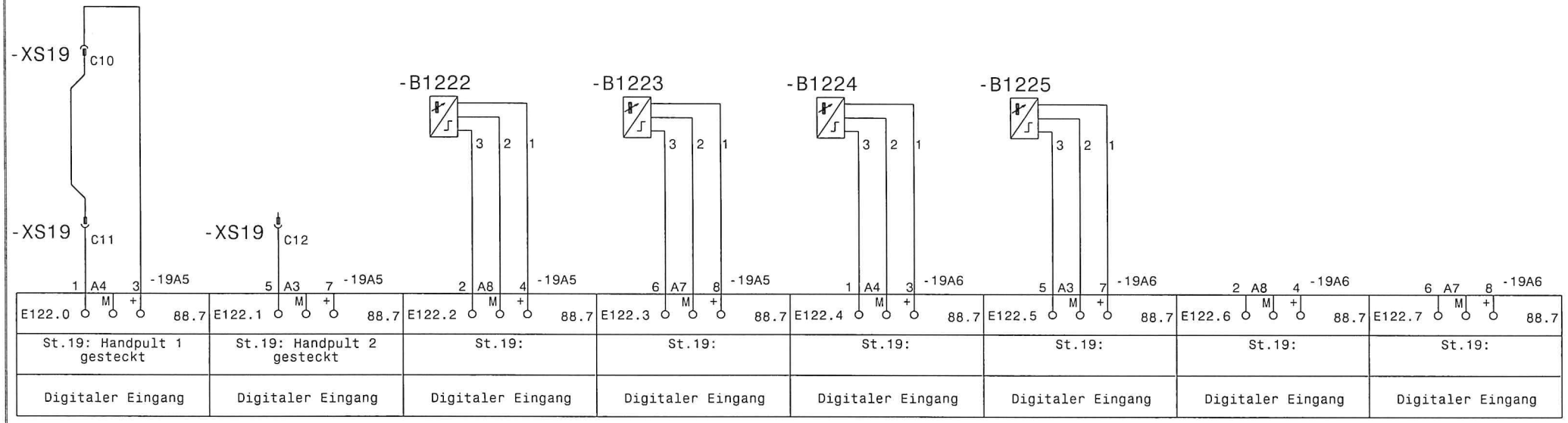

		19.09.01	Ratz	Datum	13.11.00	Motor-Montagelinie		GEFEG	Westphal GmbH	EB121 Station 19	=
				Bearb.	Gernard				Celle 05141 / 9551-0		+
				Gepr.						Zeichnungsnr.: P000900	Blatt 361
Zust.	Änderung	Datum	Name	Norm		Urspr. WSCAD 4.1	Ers.f	Ers.d			von 954 Bl.

0	1	2	3	4	5	6	7	8	9

-19A32

Antriebsregelgerät Indramat DMD01.1-W042

Pos.1	Pos.2	Pos.4	Pos.8	Pos.16	BB	In Bewegung	In Position
24	23	17	15	14	26	27	25
1 A4 3 -19A10	5 A3 7 -19A10	2 A8 4 -19A10	6 A7 8 -19A10	1 A4 3 -19A11	5 A3 7 -19A11	2 A8 4 -19A11	6 A7 8 -19A11
E123.0 M + 89.1	E123.1 M + 89.1	E123.2 M + 89.1	E123.3 M + 89.1	E123.4 M + 89.1	E123.5 M + 89.1	E123.6 M + 89.1	E123.7 M + 89.1
St.19: Achse 1 in Pos. 1 no	St.19: Achse 1 in Pos. 2 no	St.19: Achse 1 in Pos. 4 no	St.19: Achse 1 in Pos. 8 no	St.19: Achse 1 in Pos. 16 no	St.19: Achse 1 Störung	St.19: Achse 1 in Bewegung	St.19: Achse 1 in Position no
Digitaler Eingang	Digitaler Eingang	Digitaler Eingang	Digitaler Eingang	Digitaler Eingang	Digitaler Eingang	Digitaler Eingang	Digitaler Eingang

		19.09.01	Ratz	Datum	13.11.00	Motor-Montagelinie	GEFEG	Westphal GmbH	EB122 Station 19	=
				Bearb.	Gernard			Celle 05141 / 9551-0		+
				Gepr.					Zeichnungsnr.: P000900	Blatt 362
Zust.	Änderung	Datum	Name	Norm		Urspr. WSCAD 4.1 / Ers.f	Ers.d			von 954 Bl.

0	1	2	3	4	5	6	7	8	9

-19A33

Antriebsregelgerät Indramat DMD01.1-W042

Pos.1	Pos.2	Pos.4	Pos.8	Pos.16	BB	In Bewegung	In Position
24	23	17	15	14	26	27	25
1 A4 3 -19A12	5 A3 7 -19A12	2 A8 4 -19A12	6 A7 8 -19A12	1 A4 3 -19A13	5 A3 7 -19A13	2 A8 4 -19A13	6 A7 8 -19A13
E124.0 M + 89.1	E124.1 M + 89.1	E124.2 M + 89.1	E124.3 M + 89.1	E124.4 M + 89.1	E124.5 M + 89.1	E124.6 M + 89.1	E124.7 M + 89.1
St.19: Achse 2 in Pos. 1 no	St.19: Achse 2 in Pos. 2 no	St.19: Achse 2 in Pos. 4 no	St.19: Achse 2 in Pos. 8 no	St.19: Achse 2 in Pos. 16 no	St.19: Achse 2 Störung	St.19: Achse 2 in Bewegung	St.19: Achse 2 in Position no
Digitaler Eingang	Digitaler Eingang	Digitaler Eingang	Digitaler Eingang	Digitaler Eingang	Digitaler Eingang	Digitaler Eingang	Digitaler Eingang

		19.09.01	Ratz	Datum	13.11.00	Motor-Montagelinie	GEFEG	Westphal GmbH	EB123 Station 19
				Bearb.	Gernard			Celle 05141 / 9551-0	= +
				Gepr.					Zeichnungsnr.: P000900
Zust.	Änderung	Datum	Name	Norm		Urspr. WSCAD 4.1	Ers.f	Ers.d	Blatt 363 von 954 Bl.

0	1	2	3	4	5	6	7	8	9

-19A7	-19A7	-19A7	-19A7	-19A8	-19A8	-19A8	-19A8
Digitaler Ausgang	Digitaler Ausgang	Digitaler Ausgang	Digitaler Ausgang	Digitaler Ausgang	Digitaler Ausgang	Digitaler Ausgang	Digitaler Ausgang
St.19: LM Start	St.19: LM Grundstellung	St.19: LM Störung	St.19: Achse 1 Netzschütz	St.19: Achse 2 Netzschütz	St.19:	St.19:	St.19:
A121.0 M 88.7	A121.1 M 88.7	A121.2 M 88.7	A121.3 M 88.7	A121.4 M 89.1	A121.5 M 89.1	A121.6 M 89.1	A121.7 M 89.1
1 3	5 7	2 4	6 8	1 3	5 7	2 4	6 8

33.3 1 2
33.3 3 4
33.3 5 6
33.3

34.3 1 2
34.3 3 4
34.3 5 6
34.3

		19.09.01	Ratz	Datum	13.11.00	Motor-Montagelinie	GEFEG	Westphal GmbH	AB120 Station 19	=	
				Bearb.	Gernard					+	
				Gepr.				Celle 05141 / 9551-0		Zeichnungsnr.: P000900	Blatt 365
Zust.	Änderung	Datum	Name	Norm		Urspr. WSCAD 4.1	Ers.f	Ers.d			von 954 Bl.

0	1	2	3	4	5	6	7	8	9

-19A14	-19A14	-19A14	-19A14	-19A15	-19A15	-19A15	-19A15
Digitaler Ausgang	Digitaler Ausgang	Digitaler Ausgang	Digitaler Ausgang	Digitaler Ausgang	Digitaler Ausgang	Digitaler Ausgang	Digitaler Ausgang
St.19: Achse 1 Pos. 1	St.19: Achse 1 Pos. 2	St.19: Achse 1 Pos. 4	St.19: Achse 1 Pos. 8	St.19: Achse 1 Pos. 16	St.19: Achse 1 Reglerfreigabe	St.19: Achse 1 Start	St.19: Achse 1 Res.
A122.0 M 89.3	A122.1 M 89.3	A122.2 M 89.3	A122.3 M 89.3	A122.4 M 89.3	A122.5 M 89.3	A122.6 M 89.3	A122.7 M 89.3
1 3	5 7	2 4	6 8	1 3	5 7	2 4	6 8

19A32

35	34	33	32	31	12	10
Pos.1	Pos.2	Pos.4	Pos.8	Pos.16	RF	Start

Antriebsregelgerät Indramat DMD01.1-W042

		19.09.01	Ratz	Datum	13.11.00	Motor-Montagelinie	GEFEG	Westphal GmbH	AB121 Station 19	=
				Bearb.	Gernard					+
				Gepr.				Celle 05141 / 9551-0	Zeichnungsnr.: P000900	Blatt 366
Zust.	Änderung	Datum	Name	Norm		Urspr. WSCAD 4.1 Ers.f	Ers.d			von 954 Bl.

0	1	2	3	4	5	6	7	8	9

-19A16	-19A16	-19A16	-19A16	-19A17	-19A17	-19A17	-19A17
Digitaler Ausgang	Digitaler Ausgang	Digitaler Ausgang	Digitaler Ausgang	Digitaler Ausgang	Digitaler Ausgang	Digitaler Ausgang	Digitaler Ausgang
St.19: Achse 2 Pos. 1	St.19: Achse 2 Pos. 2	St.19: Achse 2 Pos. 4	St.19: Achse 2 Pos. 8	St.19: Achse 2 Pos. 16	St.19: Achse 2 Reglerfreigabe	St.19: Achse 2 Start	St.19: Achse 2 Res.
A123.0 M 89.3	A123.1 M 89.3	A123.2 M 89.3	A123.3 M 89.3	A123.4 M 89.3	A123.5 M 89.3	A123.6 M 89.3	A123.7 M 89.3
1 3	5 7	2 4	6 8	1 3	5 7	2 4	6 8

18A33

35	34	33	32	31	12	10
Pos.1	Pos.2	Pos.4	Pos.8	Pos.16	RF	Start

Antriebsregelgerät Indramat DMD01.1-W042

		19.09.01	Ratz	Datum	13.11.00	Motor-Montagelinie	GEFEG	Westphal GmbH	AB122 Station 19	=
				Bearb.	Gernard					+
				Gepr.				Celle 05141 / 9551-0	Zeichnungsnr.: P000900	Blatt 367
Zust.	Änderung	Datum	Name	Norm		Urspr. WSCAD 4.1 Ers.f	Ers.d			von 954 Bl.

0	1	2	3	4	5	6	7	8	9

-19A19	-19A19	-19A19	-19A19	-19A20	-19A20	-19A20	-19A20
Digitaler Ausgang	Digitaler Ausgang	Digitaler Ausgang	Digitaler Ausgang	Digitaler Ausgang	Digitaler Ausgang	Digitaler Ausgang	Digitaler Ausgang
A124.0 M 89.5	A124.1 M 89.5	A124.2 M 89.5	A124.3 M 89.5	A124.4 M 89.5	A124.5 M 89.5	A124.6 M 89.5	A124.7 M 89.5
1 3	5 7	2 4	6 8	1 3	5 7	2 4	6 8

		19.09.01	Ratz	Datum	13.11.00	Motor-Montagelinie	GEFEG	Westphal GmbH	AB123 Station 19	=
				Bearb.	Gernard			Celle 05141 / 9551-0		+
				Gepr.					Zeichnungsnr.: P000900	Blatt 368
Zust.	Änderung	Datum	Name	Norm		Urspr. WSCAD 4.1 Ers.f	Ers.d			von 954 Bl.

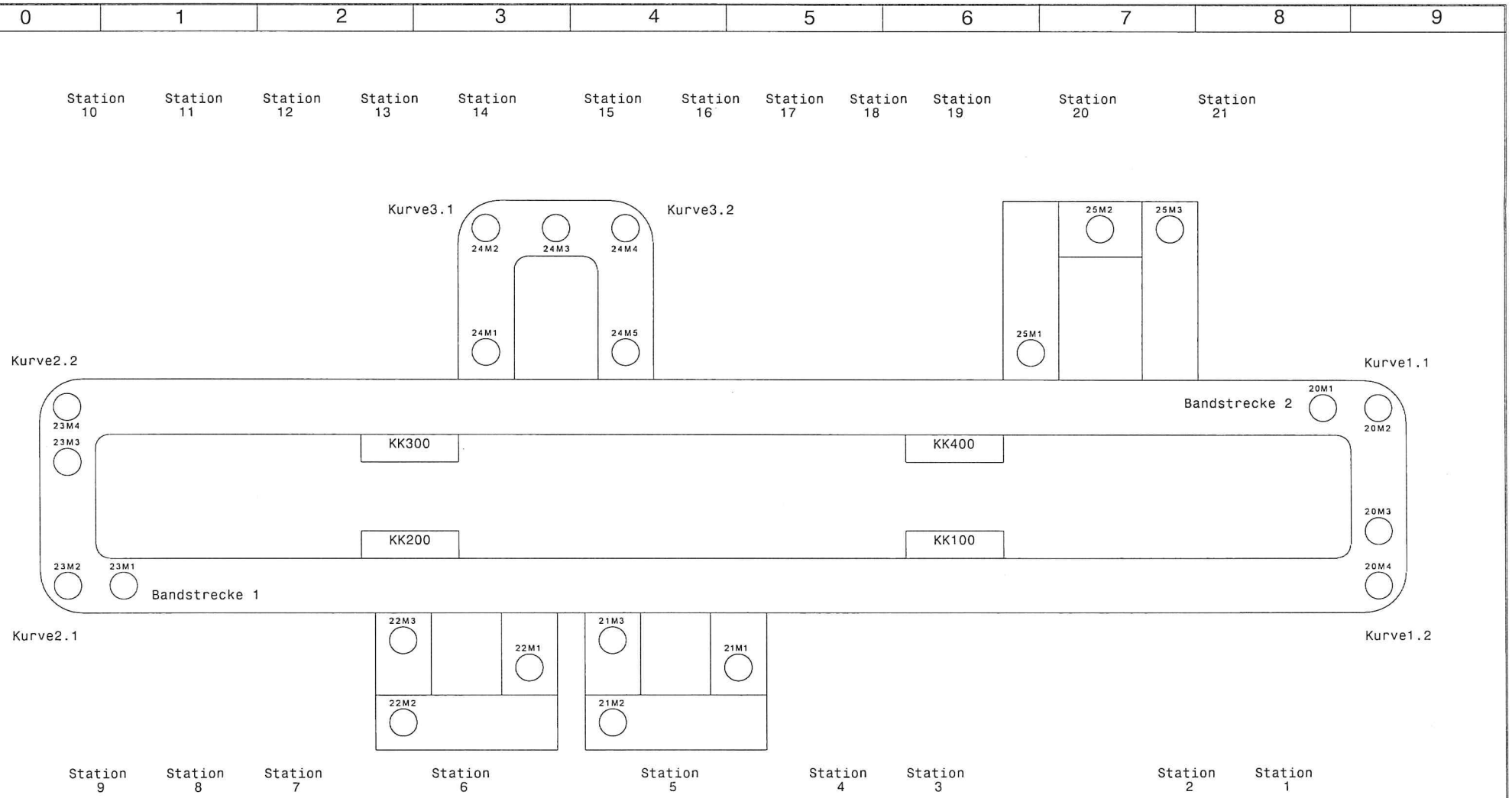

		19.09.01	Ratz	Datum	13.11.00	Motor-Montagelinie		GEFEG	Westphal GmbH	Anlagen Übersicht Antriebe / Klemmenkästen	=
				Bearb.	Gernard						+
				Gepr.					Celle 05141 / 9551-0	Zeichnungsnr.: P000900	Blatt 900
Zust.	Änderung	Datum	Name	Norm		Urspr. WSCAD 4.1	Ers.f	Ers.d			von 954 Bl.

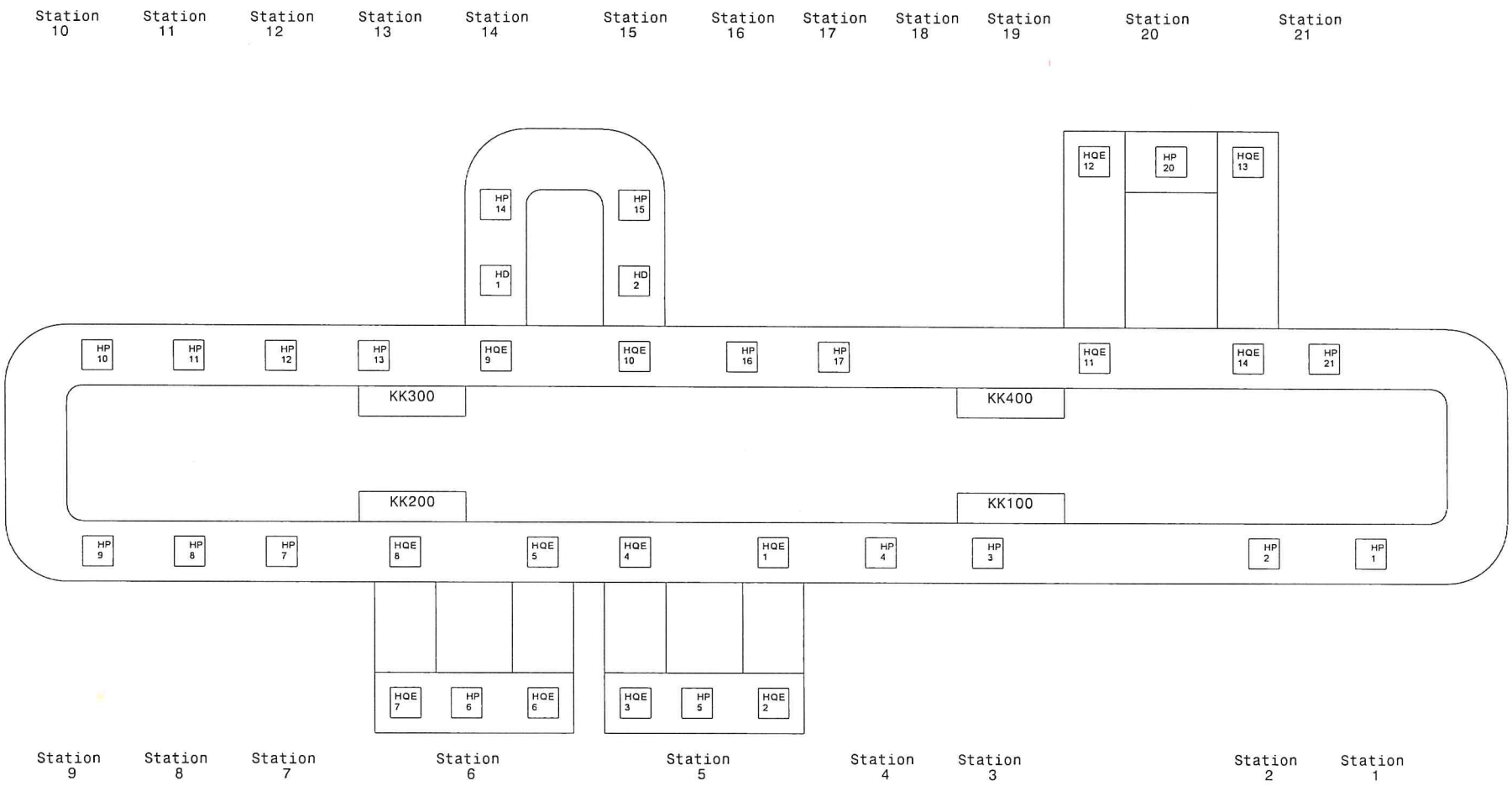

		19.09.01	Ratz	Datum	13.11.00	Motor-Montagelinie	GEFEG	Westphal GmbH	Anlagen Übersicht HQE´s / HD´s / HP´s	=	
				Bearb.	Gernard					+	
				Gepr.				Celle 05141 / 9551-0		Zeichnungsnr.: P000900	Blatt 901
Zust.	Änderung	Datum	Name	Norm		Urspr. WSCAD 4.1 / Ers.f	Ers.d				von 954 Bl.

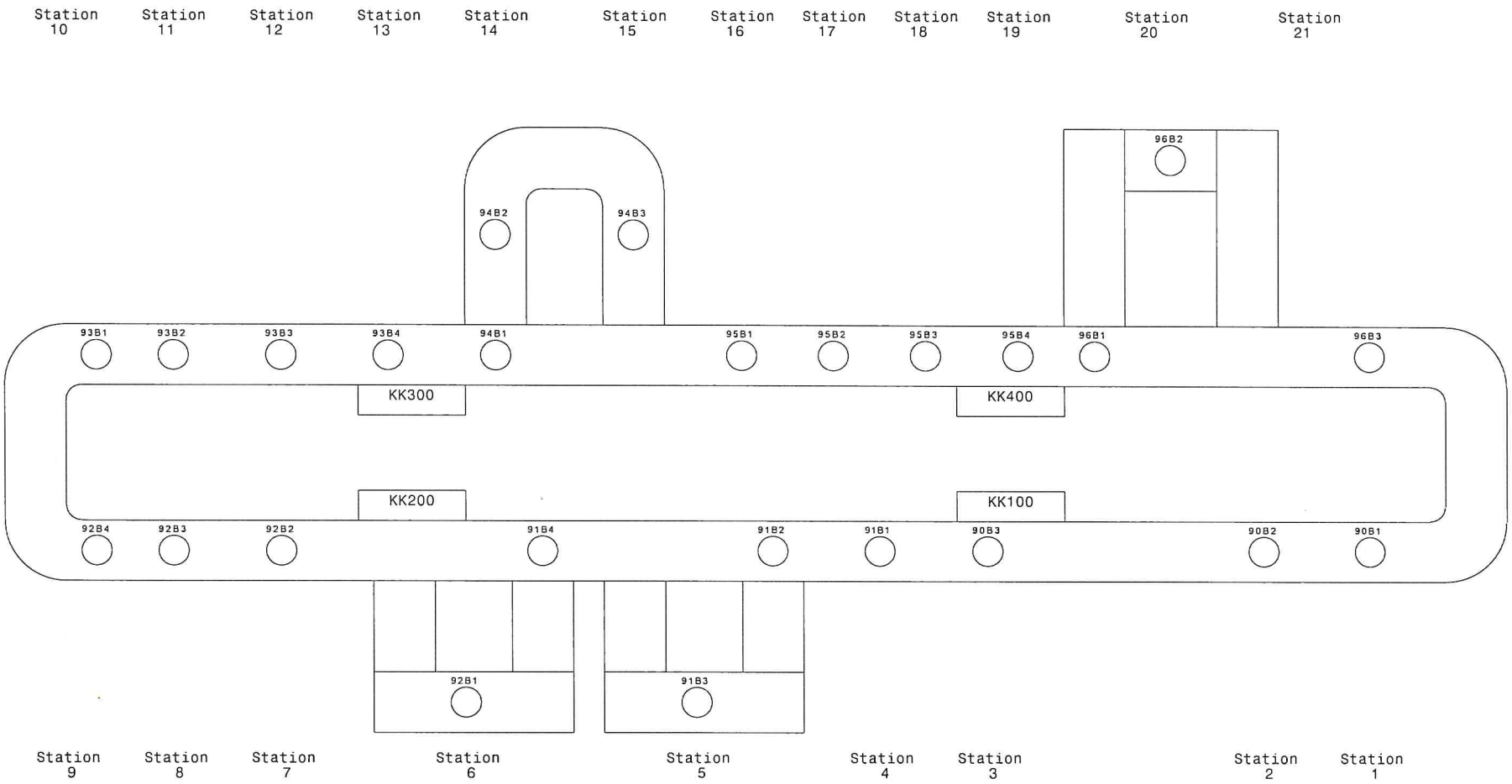

		19.09.01	Ratz	Datum	14.11.00	Motor-Montagelinie		GEFEG	Westphal GmbH	Anlagen Übersicht Leseköpfe P+F	=
				Bearb.	Gernard						+
				Gepr.					Celle 05141 / 9551-0	Zeichnungsnr.: P000900	Blatt 902
Zust.	Änderung	Datum	Name	Norm		Urspr. WSCAD 4.1	Ers.f	Ers.d			von 954 Bl.

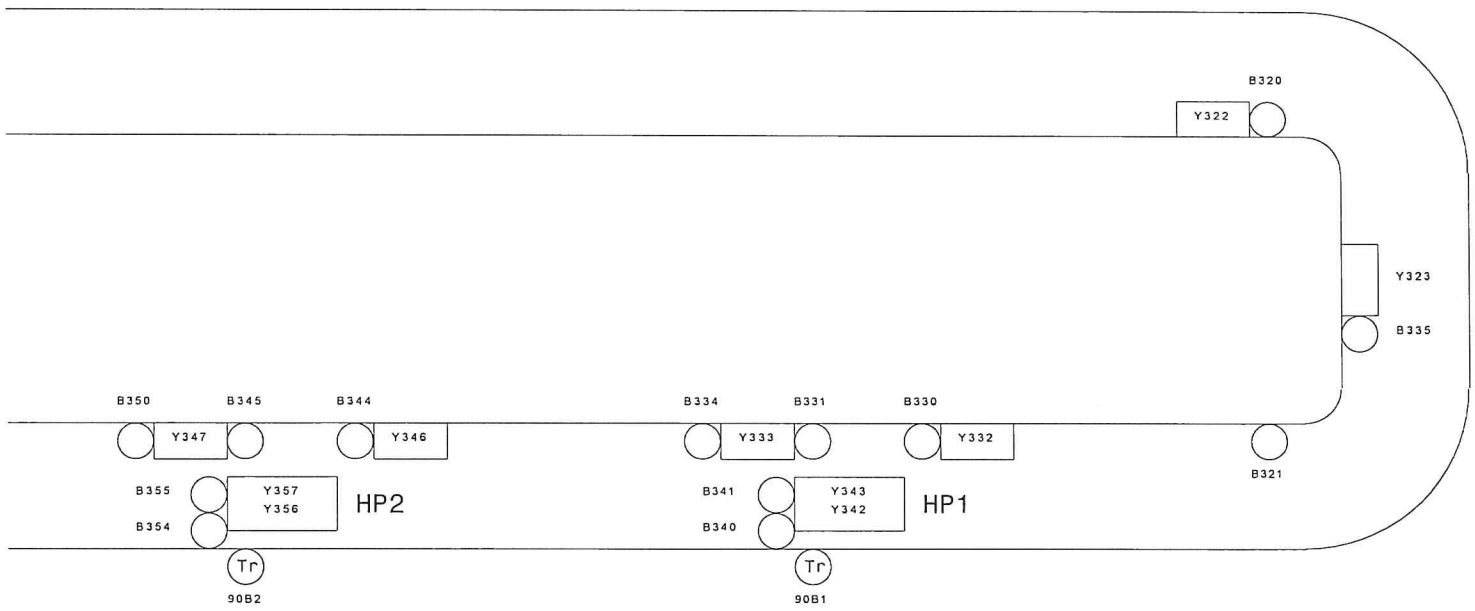

Station 02

(Siehe Blatt 204)

Station 01

(Siehe Blatt 202)

		19.09.01	Ratz	Datum	14.11.00	Motor-Montagelinie		GEFEG	Westphal GmbH	Lageplan Kurve1,St.01,St.02	=
				Bearb.	Gernard				Celle 05141 / 9551-0		+
				Gepr.						Zeichnungsnr.: P000900	Blatt 910
Zust.	Änderung	Datum	Name	Norm		Urspr. WSCAD 4.1	Ers.f	Ers.d			von 954 Bl.

0	1	2	3	4	5	6	7	8	9

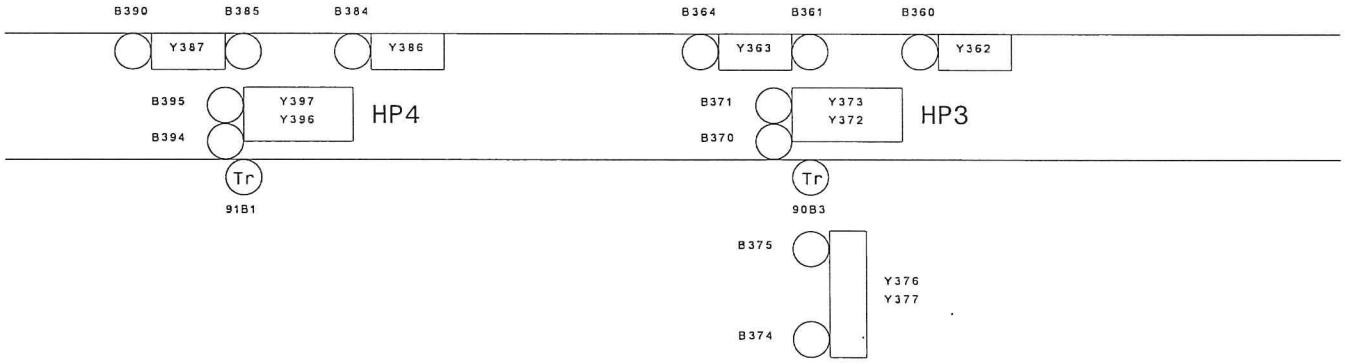

Station 04

(Siehe Blatt 209)

Station 03

(Siehe Blatt 206)

		19.09.01	Ratz	Datum	14.11.00	Motor-Montagelinie	GEFEG	Westphal GmbH	Lageplan St.03,St.04	=	
				Bearb.	Gernard			Celle 05141 / 9551-0		+	
				Gepr.					Zeichnungsnr.: P000900		Blatt 911
Zust.	Änderung	Datum	Name	Norm		Urspr. WSCAD 4.1	Ers.f	Ers.d			von 954 Bl.

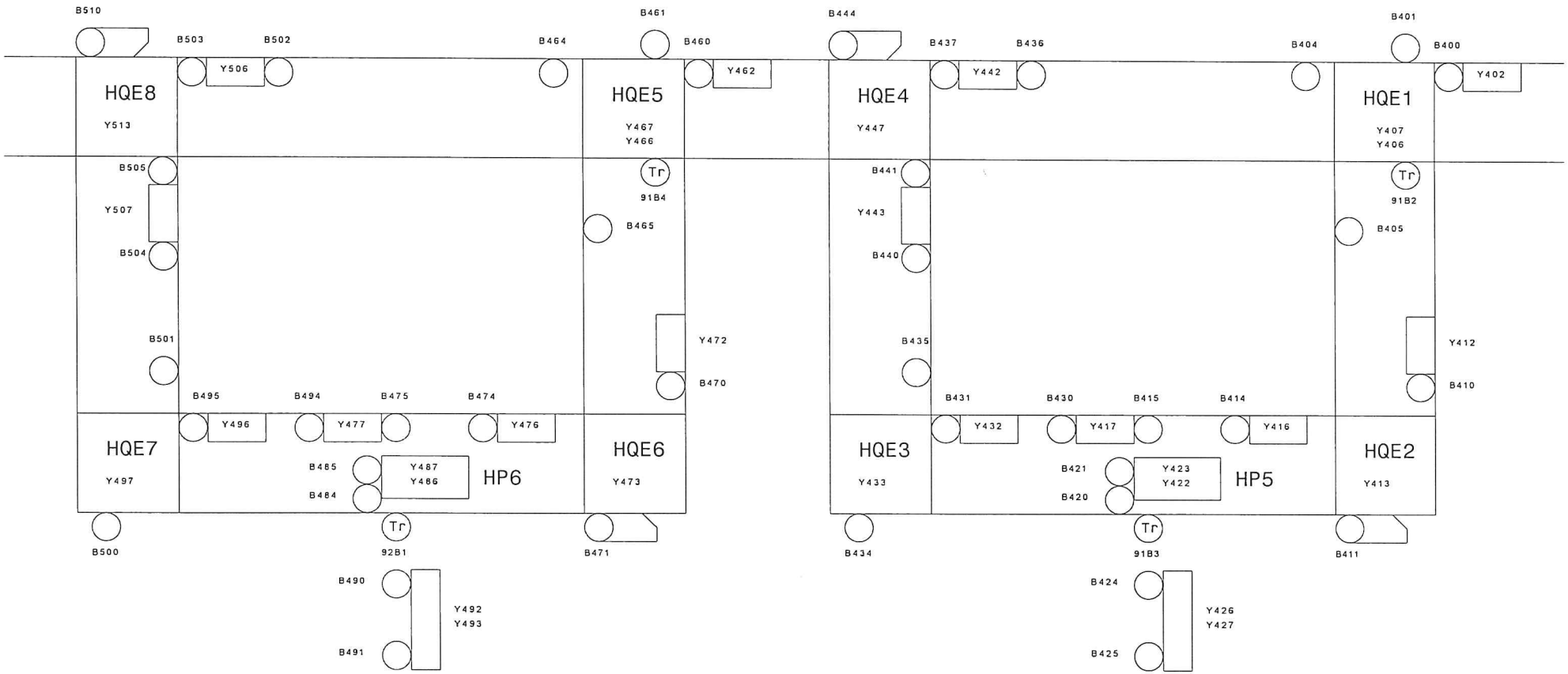

Station 06

(Siehe Blatt 215-217)

Station 05

(Siehe Blatt 211-213)

		19.09.01	Ratz	Datum	14.11.00	Motor-Montagelinie		GEFEG	Westphal GmbH	Lageplan St.05,St.06	=
				Bearb.	Gernard				Celle 05141 / 9551-0		+
				Gepr.						Zeichnungsnr.: P000900	Blatt 912
Zust.	Änderung	Datum	Name	Norm		Urspr. WSCAD 4.1	Ers.f	Ers.d			von 954 Bl.

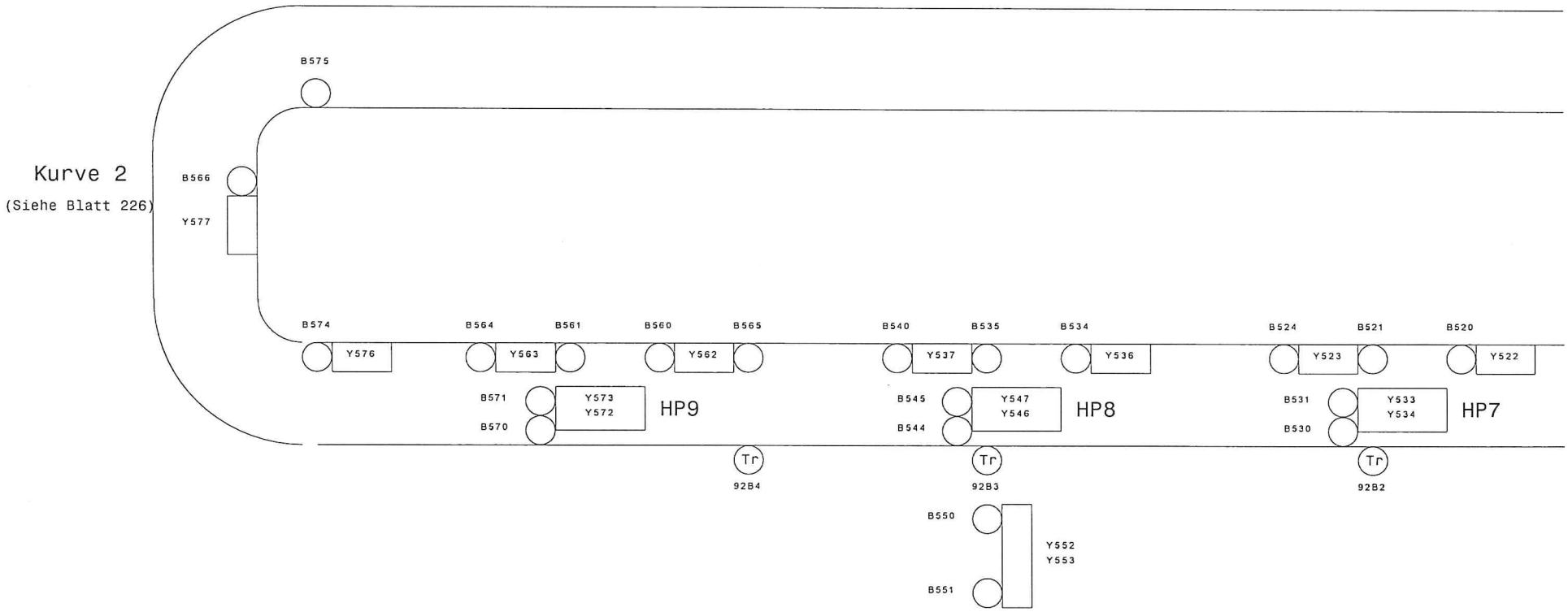

Station 09
(Siehe Blatt 224)

Station 08
(Siehe Blatt 221-222)

Station 07
(Siehe Blatt 219)

		19.09.01	Ratz	Datum	14.11.00	Motor-Montagelinie		GEFEG	Westphal GmbH	Lageplan St.07, St.08,St.09,Kurve2	=
				Bearb.	Gernard				Celle 05141 / 9551-0		+
				Gepr.						Zeichnungsnr.: P000900	Blatt 913
Zust.	Änderung	Datum	Name	Norm		Urspr. WSCAD 4.1	Ers.f	Ers.d			von 954 Bl.

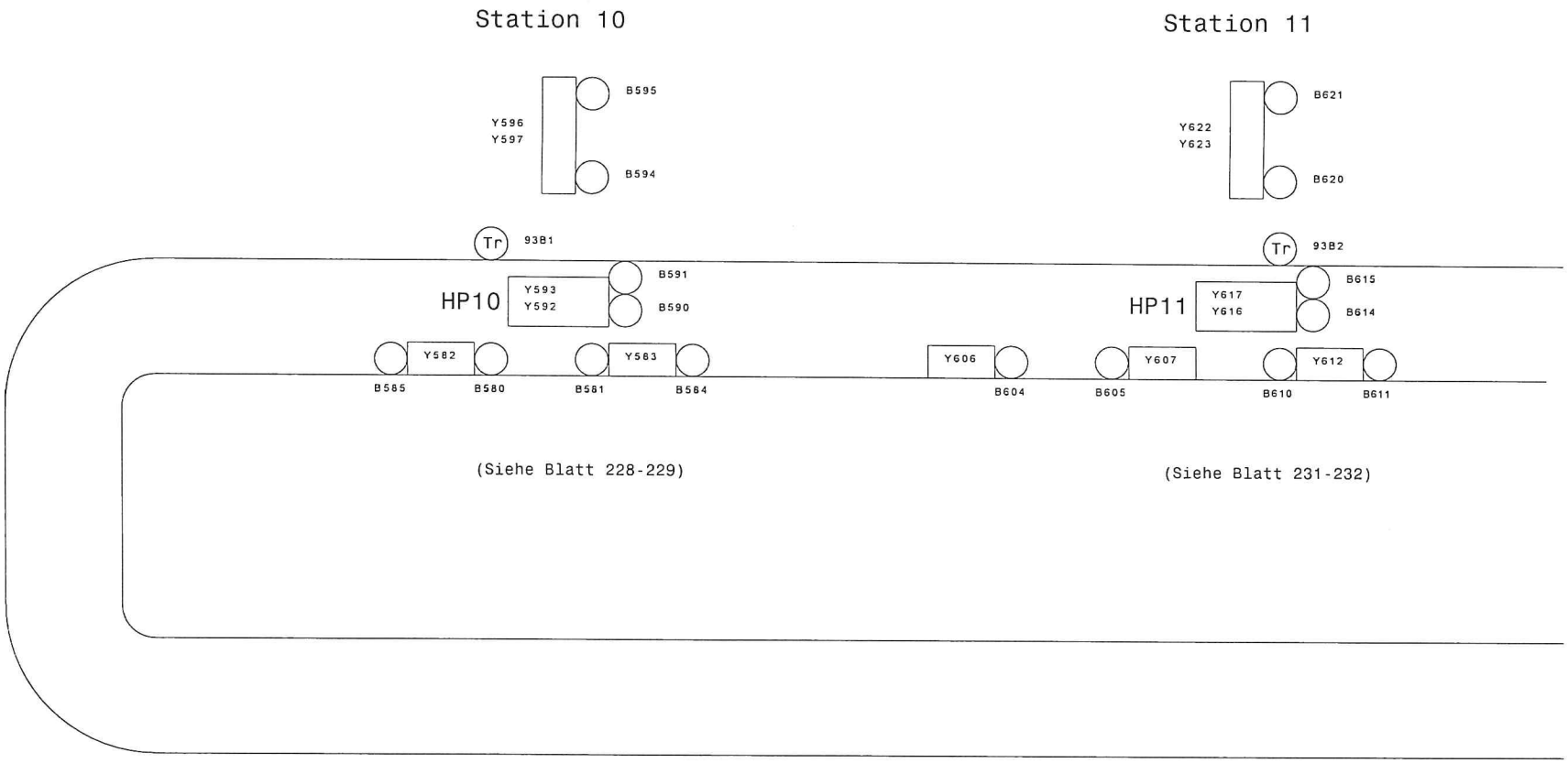

		19.09.01	Ratz	Datum	14.11.00	Motor-Montagelinie		GEFEG	Westphal GmbH	Lageplan St.10,St.11	=
				Bearb.	Gernard				Celle 05141 / 9551-0		+
				Gepr.						Zeichnungsnr.: P000900	Blatt 914
Zust.	Änderung	Datum	Name	Norm		Urspr. WSCAD 4.1	Ers.f	Ers.d			von 954 Bl.

0	1	2	3	4	5	6	7	8	9

Station 12

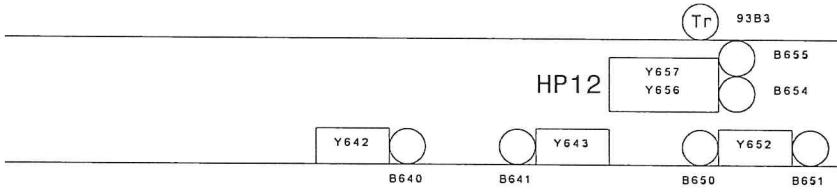

(Siehe Blatt 234)

Station 13

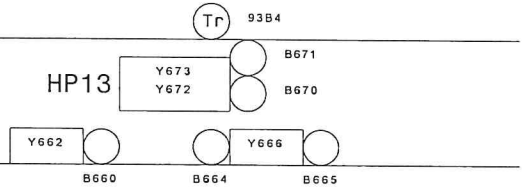

(Siehe Blatt 236)

		19.09.01	Ratz	Datum	14.11.00	Motor-Montagelinie	GEFEG	Westphal GmbH	Lageplan St.12,St.13	=
				Bearb.	Gernard			Celle 05141 / 9551-0		+
				Gepr.					Zeichnungsnr.: P000900	Blatt 915
Zust.	Änderung	Datum	Name	Norm		Urspr. WSCAD 4.1 Ers.f	Ers.d			von 954 Bl.

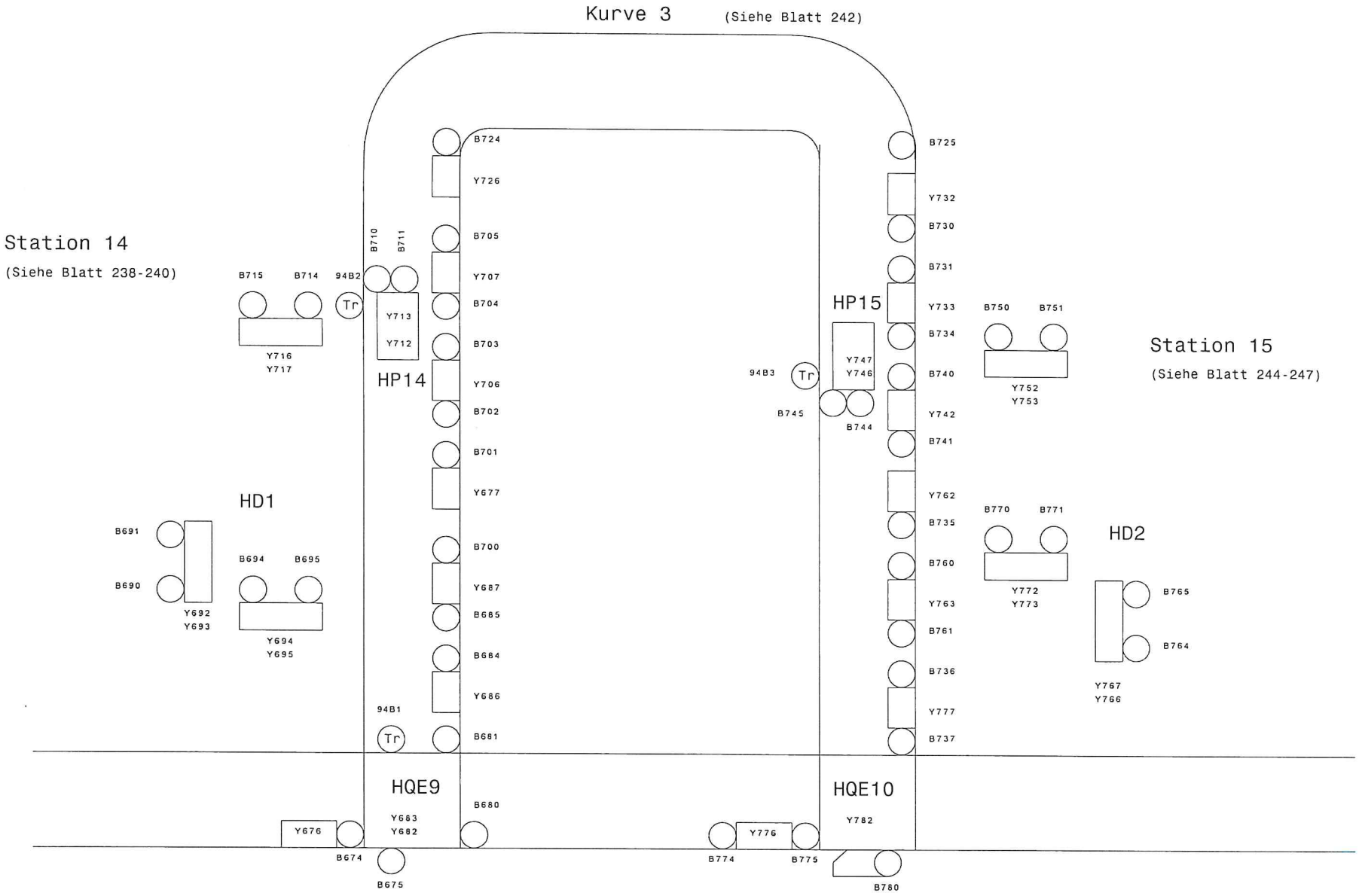

		19.09.01	Ratz	Datum	14.11.00	Motor-Montagelinie	GEFEG	Westphal GmbH	Lageplan St.14+15, Kurve 3,HD1,HD2	=	
				Bearb.	Gernard			Celle 05141 / 9551-0		+	
				Gepr.							
Zust.	Änderung	Datum	Name	Norm		Urspr. WSCAD 4.1 Ers.f	Ers.d		Zeichnungsnr.: P000900		Blatt 916 von 954 Bl.

0	1	2	3	4	5	6	7	8	9

Station 16

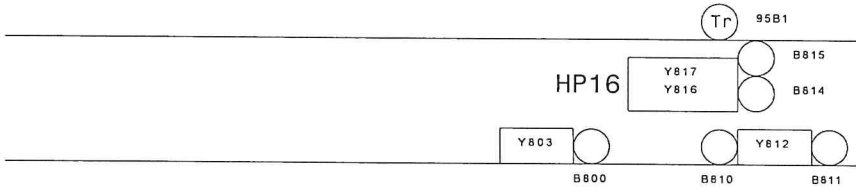

(Siehe Blatt 249)

Station 17

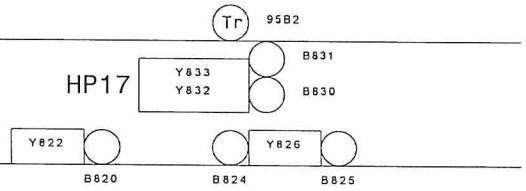

(Siehe Blatt 251-252)

		19.09.01	Ratz	Datum	14.11.00	Motor-Montagelinie	GEFEG	Westphal GmbH	Lageplan St.16,St.17	=
				Bearb.	Gernard			Celle 05141 / 9551-0		+
				Gepr.					Zeichnungsnr.: P000900	Blatt 917
Zust.	Änderung	Datum	Name	Norm		Urspr. WSCAD 4.1	Ers.f	Ers.d		von 954 Bl.

0	1	2	3	4	5	6	7	8	9

Station 18

Typ 421 Typ 360

Typ 630 Typ 420

Typ 480

Station 19

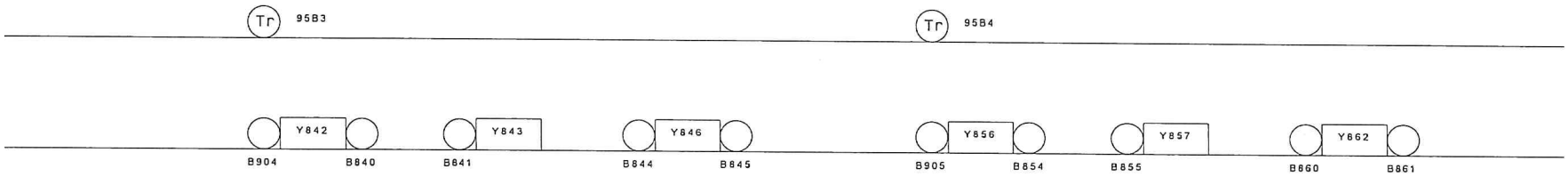

(Siehe Blatt 254-255)

(Siehe Blatt 257)

		19.09.01	Ratz	Datum	14.11.00	Motor-Montagelinie	GEFEG	Westphal GmbH	Lageplan St.18,St.19	=
				Bearb.	Gernard			Celle 05141 / 9551-0		+
				Gepr.					Zeichnungsnr.: P000900	Blatt 918
Zust.	Änderung	Datum	Name	Norm		Urspr. WSCAD 4.1 Ers.f	Ers.d			von 954 Bl.

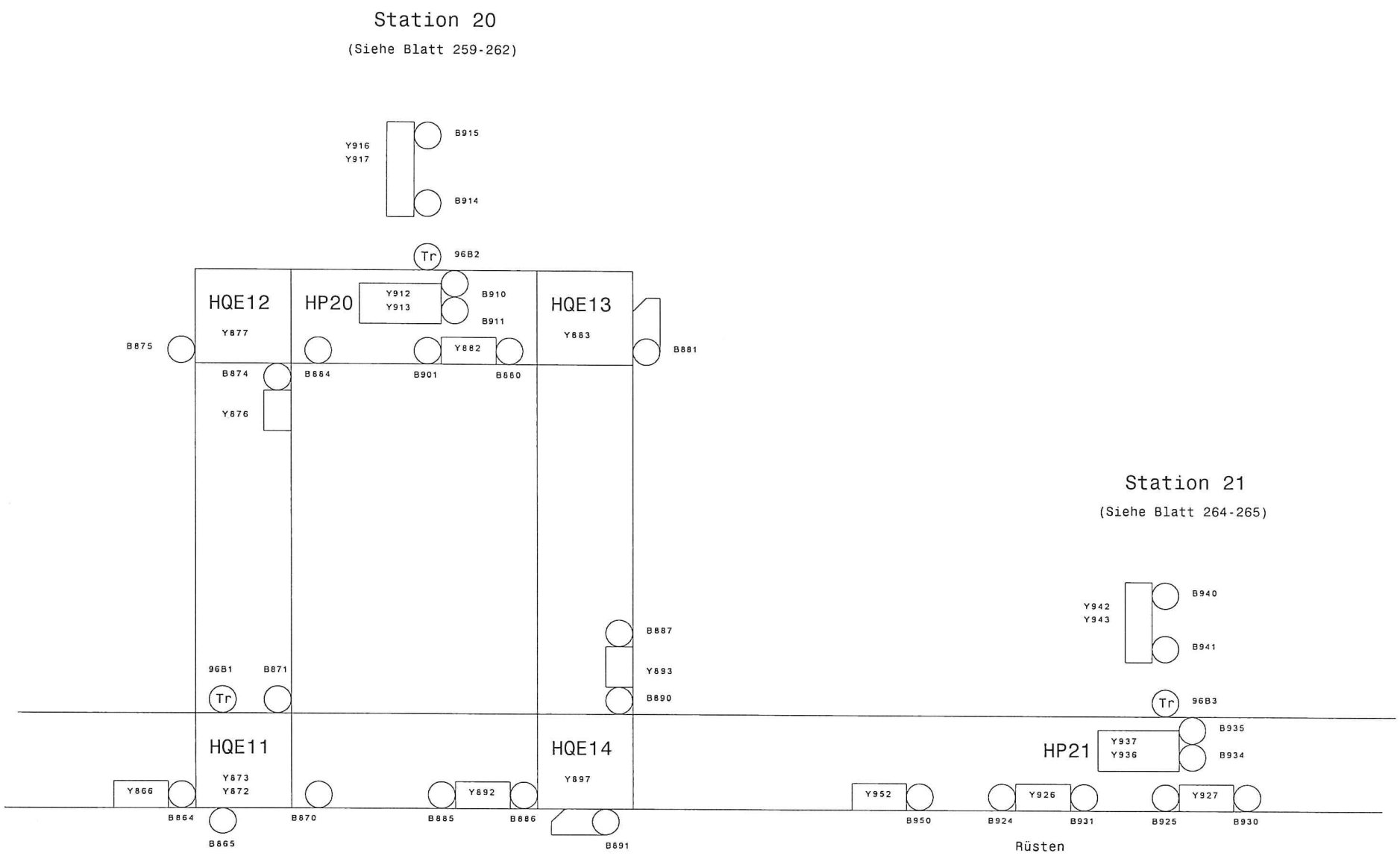

		19.09.01	Ratz	Datum	14.11.00	Motor-Montagelinie		GEFEG	Westphal GmbH	Lageplan St.20,St.21	=
				Bearb.	Gernard				Celle 05141 / 9551-0		+
				Gepr.						Zeichnungsnr.: P000900	Blatt 919
Zust.	Änderung	Datum	Name	Norm		Urspr. WSCAD 4.1	Ers.f	Ers.d			von 954 Bl.