Ind.	Anz.	Änderung / Change	Rev-Dat.	Name	KV-Nr
-	-	Überarbeitung Optik, Standardisierung Datenblatt, Maß-Korrekturen	01.07.22	SA	71122

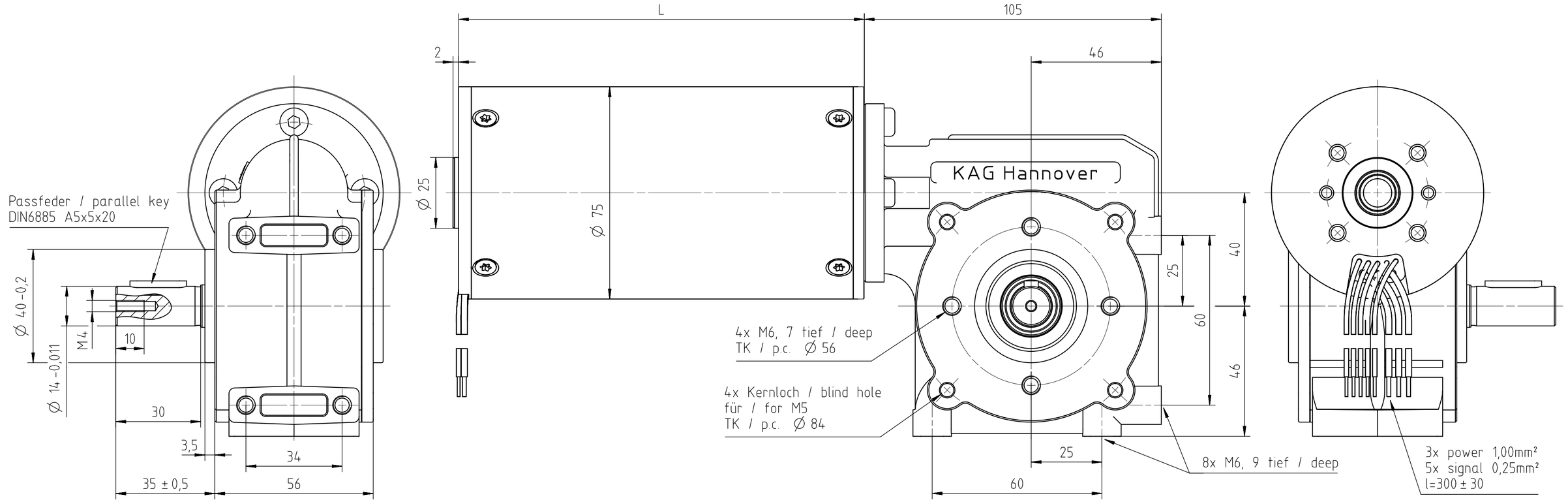

Werkstückkanten PART EDGES DIN ISO 13715 ohne Angabe: NOT SPECIFIED: -0.3 +0.3

Allgemeintoleranzen/GENERAL TOLERANCES

Länge und Winkel LENGTH AND ANGLE DIN ISO 2768-1 mittel	Form und Lage FORM AND POSITION DIN ISO 2768-2 K

Nennmassbereich/RANGE OF NOMINAL SIZE								Abmasse/DEVIATIONS
über/OVER	0.5	3	6	30	120	400	1000	2000
bis/UP TO	3	6	30	120	400	1000	2000	4000
	± 0.1	± 0.1	± 0.2	± 0.3	± 0.5	± 0.8	± 1.2	± 2.0

Theoretisches Mass/THEORTICAL DIMENSION	DIN ISO 1101	
Oberflächenbeschaffenheit/SURFACE QUALITY	DIN ISO 1302	
Prüfmass/ CONTROLING DIMENSION		

Methode 1 FIRST ANGLE PROJEKTION

Gewicht/WT. [kg]: 0

Halbzeug/SEMI-FIN. PROD.

Werkstoff/MATERIAL

	Name	Datum
bearb.	pr	05.09.18
gepr.	.	
appl.		

Masstab/SCALE

KV-Nr.:

Vorlagezchng.:

Zeichnungsstatus/STATUS

Benennung/PART NAME

ECM75+SN40 Katalogzeichnung

Zeichnung für KAG-Datenblatt

Zeichnungs-Nr./DRAW.-NO: 11057315

Index: 000

Bl./SH

DIN A2

This document and the information given in connection with said document in so far it is based on KAG-authorship are and remain the property of KAG. This document and all information is confidential. The user is not allowed to disclose it to third parties without having the prior written consent of KAG. All rights, especially with regard to inventions are reserved by KAG.

Dieses Dokument, sowie die mit ihr übergebenen Informationen, soweit sie auf KAG-Urheberschaft zurückzuführen sind, sind und bleiben Eigentum von KAG. Sie sind geheim und dürfen ohne die schriftliche Zustimmung von KAG Dritten nicht zugänglich gemacht werden. KAG behält sich alle Rechte, insbesondere in Bezug auf Erfindungen vor.