Ind	Anz	Änderung / Change	Rev-Dat	Name	KV-Nr
-	-	-	-	-	-

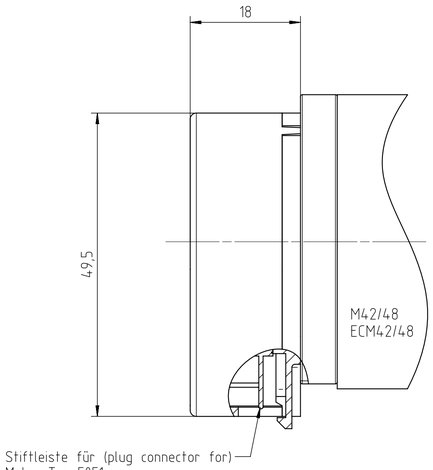

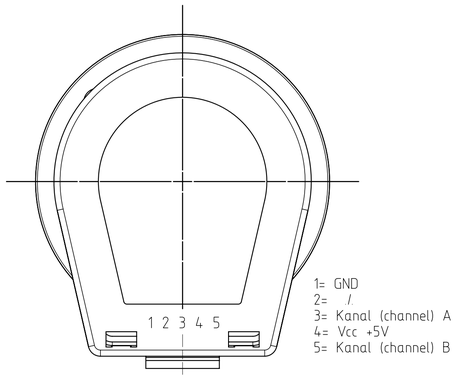

Encoderdaten (encoder data)

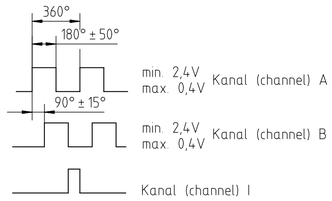

Phasensequenz bei Motordrehrichtung rechts
(phase sequence at motor rotation cw)

Berührungslos und verschleißfrei arbeitender optischer Inkrementalgeber
Der Geber liefert zwei um 90° phasenverschobene, TTL-kompatible Rechtecksignale
Gegenstecker z.B. Molex Stecker 5polig Typ 5051M mit Buchse Typ 2759
Zweites Wellenende am Motor erforderlich
Referenzimpuls, TTL-kompatibel

Non-contact and non-wearing optical incremental encoder
The encoder supplies two 90° phase-shifted, TTL-compatible square-wave signals
Mating connector e.g. Molex connector 5-pole Type 5051M with socket Type 2759
Second shaft end required on motor
Reference pulse, TTL compatible

Technische Daten

Impulszahlen pro Umdrehung und Kanal	[X]	100, 500 (weitere auf Anfrage)
Anzahl Kanäle		3
Versorgungsspannung	[V]	5 ± 10%
Stromaufnahme	[mA]	57 typ. (85 max.)
Ausgangsspannung High-Level	[V]	min. 2,4 (IoH max. -200µA)
Ausgangsspannung Low-Level	[V]	max. 0,4 (IoL=3,86mA)
Anstiegszeit	[ns]	180*
Abfallzeit	[ns]	49*
Temperaturbereich	[°C]	-40...+100

* CL=25pF, RL=2,7kOhm Pull-up

Technical data

Impulses per revolution	[X]	100, 500 (weitere auf Anfrage)
Channels		3
Supply voltage	[V]	5 ± 10%
Current consumption	[mA]	57 typ. (85 max.)
Output-voltage High-Level	[V]	min. 2,4 (IoH max. -200µA)
Output-voltage Low-Level	[V]	max. 0,4 (IoL=3,86mA)
Rise-Time	[ns]	180*
Fall-Time	[ns]	49*
Temperature range	[°C]	-40...+100

* CL=25pF, RL=2,7kOhm Pull-up

HINWEIS TEC: Symbol Schaltbild mit Faktor 1,3 wegen Schriftgröße

Dieses Dokument, sowie die mit ihr übergebenen Informationen, soweit sie auf KAG-Urheberschaft zurückzuführen sind, sind und bleiben Eigentum von KAG. Sie sind geheim und dürfen weder direkt noch indirekt Dritten zugänglich gemacht werden. KAG behält sich alle Rechte, insbesondere in Bezug auf Erfindungen vor.

This document and the information given in connection with said document, in so far it is based on KAG-authorship, are and remain the property of KAG. This document and all information is confidential. It must not be made directly or indirectly available to third parties without the written consent of KAG. All rights, especially with regard to inventions are reserved by KAG.

Werkstückkanten PART EDGES DIN ISO 13715 ohne Angabe: NOT SPECIFIED: J-0.3 / J+0.3

Allgemeintoleranzen/GENERAL TOLERANCES
Länge und Winkel LENGTH AND ANGLE DIN ISO 2768-1 fein
Form und Lage FORM AND POSITION DIN ISO 2768-2 H

Nennmassbereich/RANGE OF NOMINAL SIZE								Abmasse/DEVIATIONS
über/OVER	0.5	3	6	30	120	400	1000	2000
bis/UP TO	3	6	30	120	400	1000	2000	4000
	±0.05	±0.05	±0.1	±0.15	±0.2	±0.3	±0.5	-

Theoretisches Mass/THEORETICAL DIMENSION — DIN ISO 1101
Oberflächenbeschaffenheit/SURFACE QUALITY — DIN ISO 1302
Prüfmass/ CONTROLING DIMENSION

Methode 1 FIRST ANGLE PROJEKTION

Gewicht/WT [kg]

Halbzeug/SEMI-FIN. PROD.

Werkstoff/MATERIAL

KAG

	Name	Datum
bearb.	ed	12.06.23
gepr.		
appl.		

Masstab/SCALE

KV-Nr:

Vorlagezchng.:

Benennung/PART NAME
Datenblatt IGO X/3 für M42/48 und ECM42/48

Zeichnungsstatus/STATUS

Zeichnungs-Nr./DRAW-NO. 11062579

Index 000

Bl./SH

DIN A1