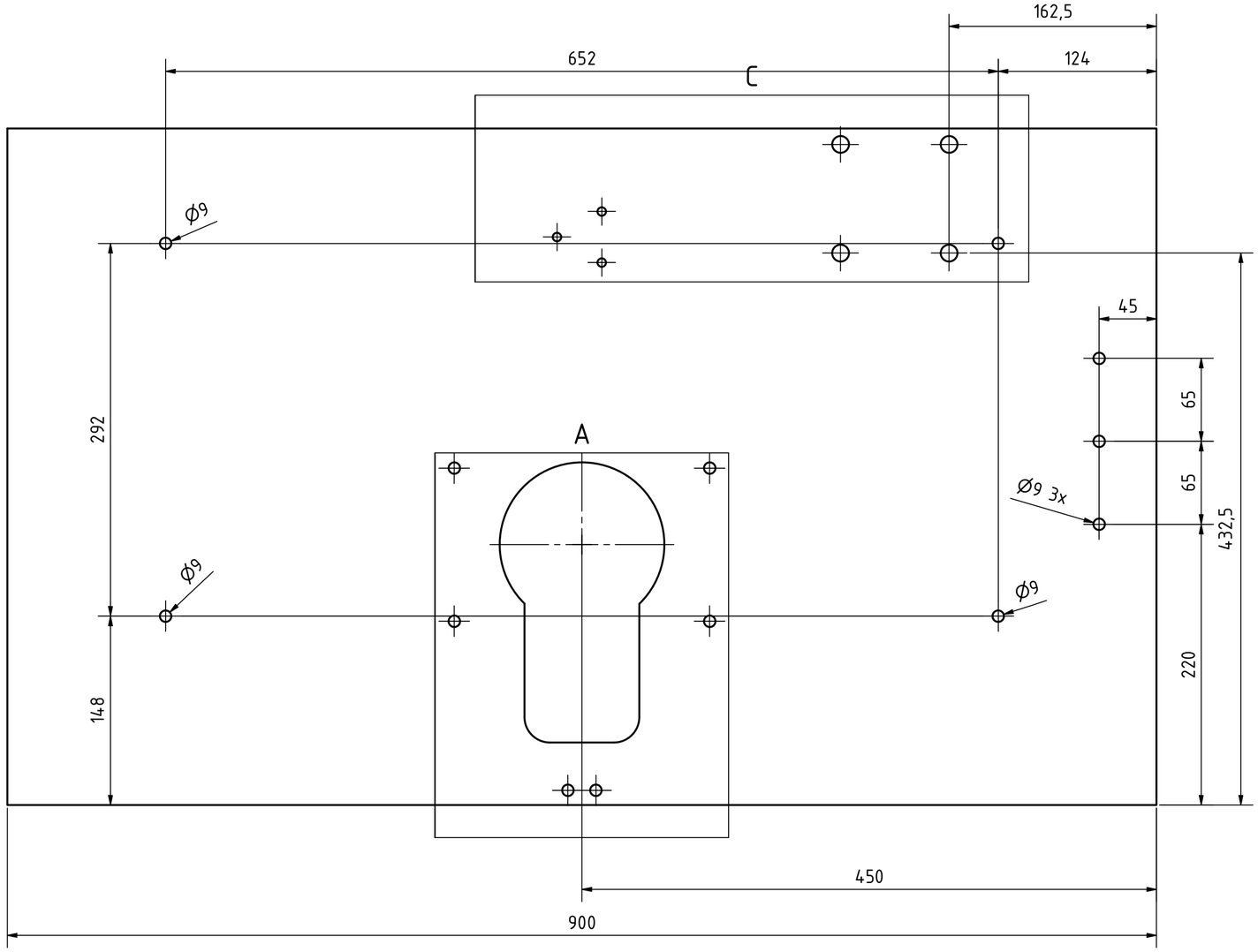

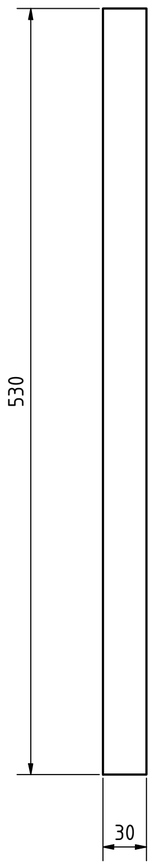

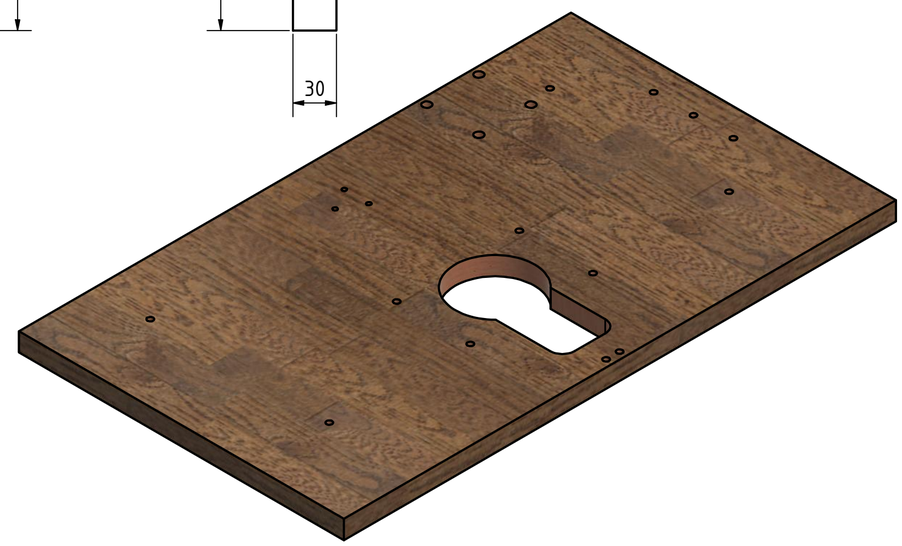

A (1 : 3)

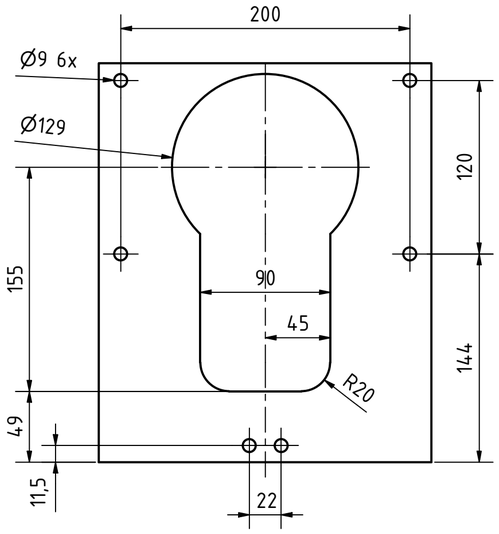

C (1 : 3)

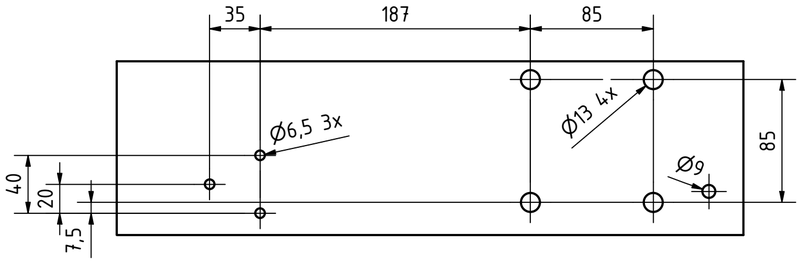

KAG excellent drives				ISO 2768mk			Maßstab 1:3
							Material: Multiplex-Platte
					Datum	Name	
				Gezeichn	16.03.2021	T.Hesse	Tischplatte
				Kontroll	06.04.2021	N.Bengsch	
				Norm			
				+0,3		-0,3	1
Status	Änderungen	Datum	Name				A2