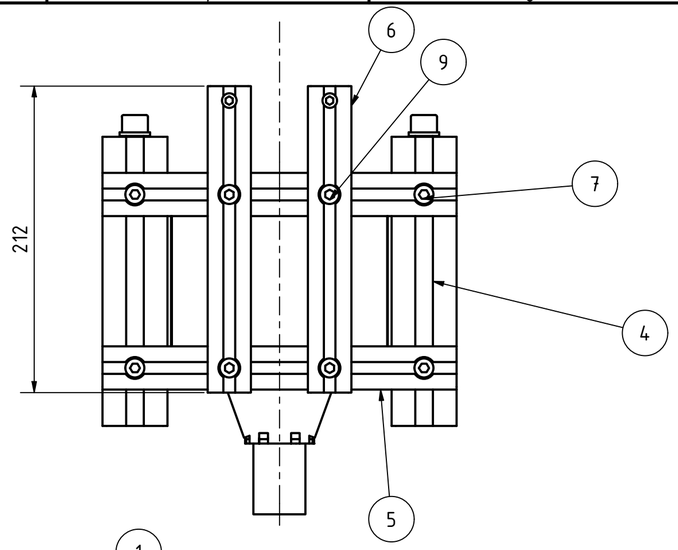

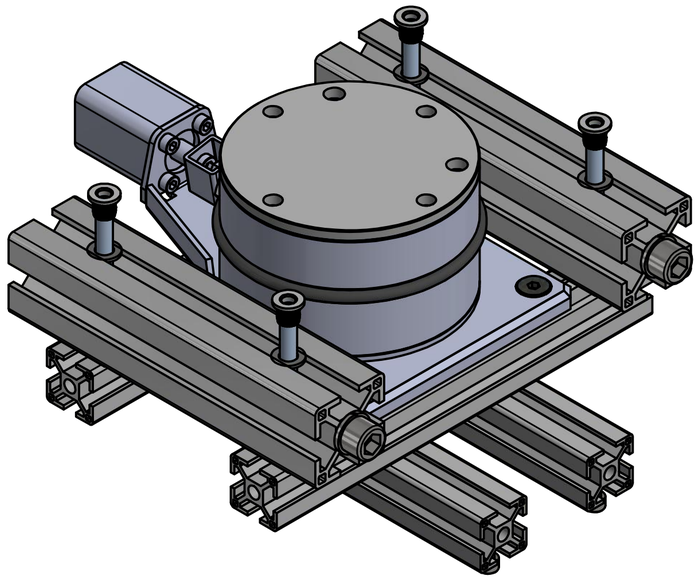

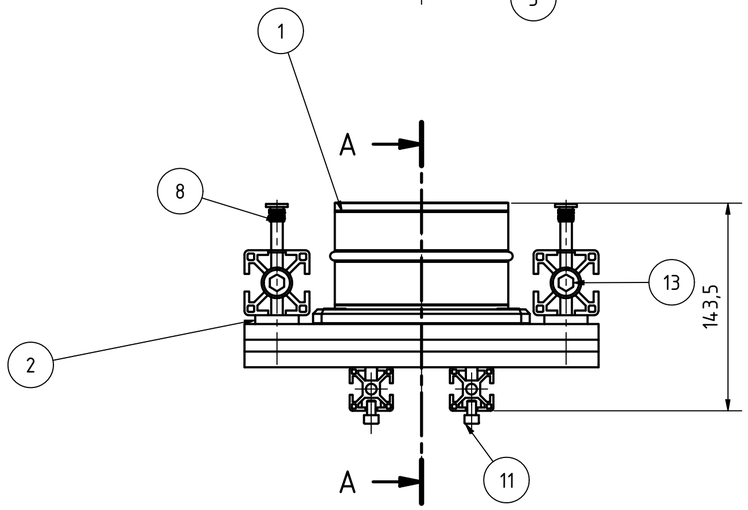

A-A (1 : 3)

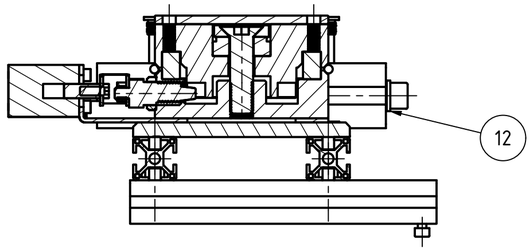

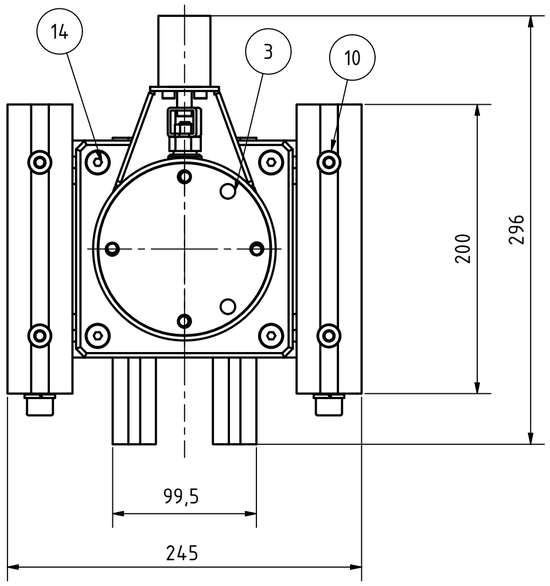

BAUTEILLISTE

OBJEKT	ANZAHL	BAUTEILNUMMER	BESCHREIBUNG
1	1		Hefter Dreheinheit D120mm 8x45
2	4		Abstandsthalter
3	1		Adapterplatte
4	2		Aluprofil 45x45x200
5	2		Aluprofil 30x30x245
6	2		Aluprofil 30x30x212
7	4	ISO 4762 - M8 x 110	Innensechskantschraube
8	4	DIN 6930	Einschlagmutter
9	4	ISO 4762 - M8 x 30	Innensechskantschraube
10	4	ISO 7091 - 8	Unterlegscheiben - normale Ausführung - Produktklasse C
11	2	ISO 4762 - M6 x 10	Innensechskantschraube
12	2	DIN 127 - A 12	Federring
13	2	ISO 4762 - M12 x 20	Innensechskantschraube
14	4	ISO 10642 - M8 x 20	Innensechskantschraube mit Senkkopf

KAG excellent drives

ISO 2768mk

Maßstab 1:3

	Datum	Name
Gezeichn	30.03.2021	J.Tolle
Kontroll	06.04.2021	J.Tolle
Norm		

Status | Änderungen | Datum | Name

+0,3 -0,3

Untere Baugruppe

1

A2