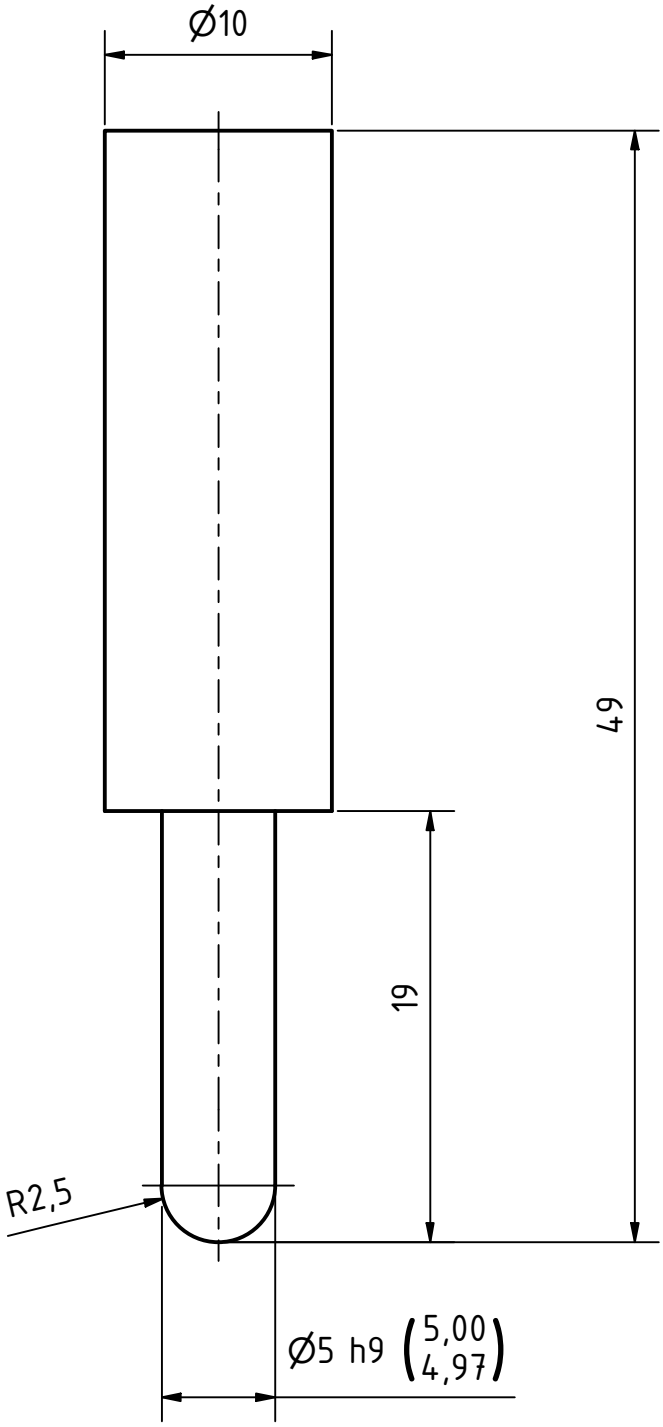

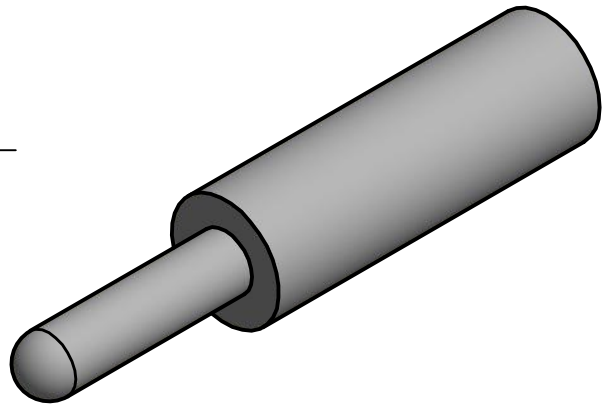

Rz 10

K·A·G excellent drives	ISO 2768mk		Maßstab 3:1
			Material: S235JR
	Datum	Name	
Gezeichn	01.03.2021	J.Tolle	Ausrichtbolzen
Kontroll	06.04.2021	J.Tolle	
Norm			
+0,3	−0,3		1
			A4
Status	Änderungen	Datum	Name