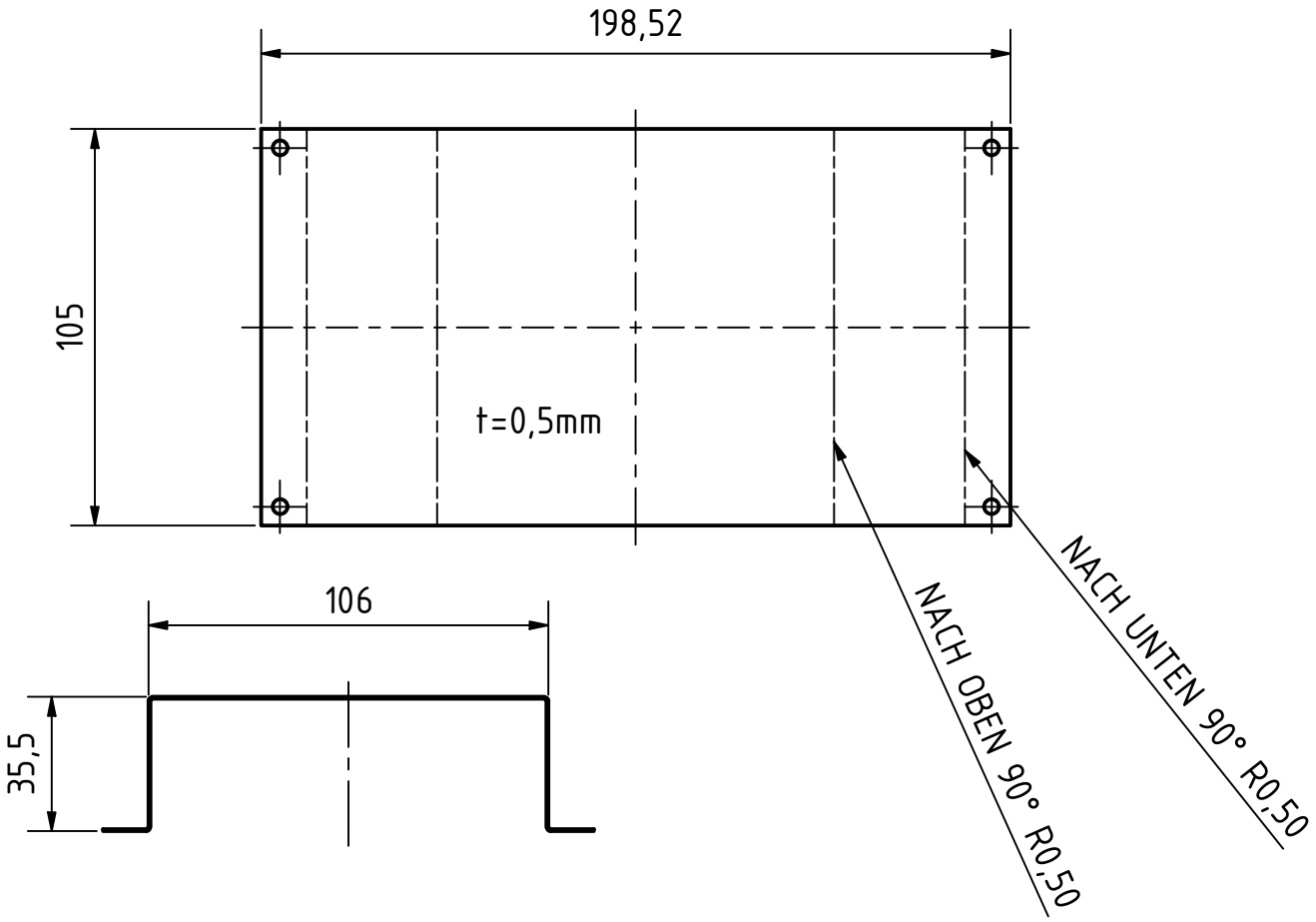

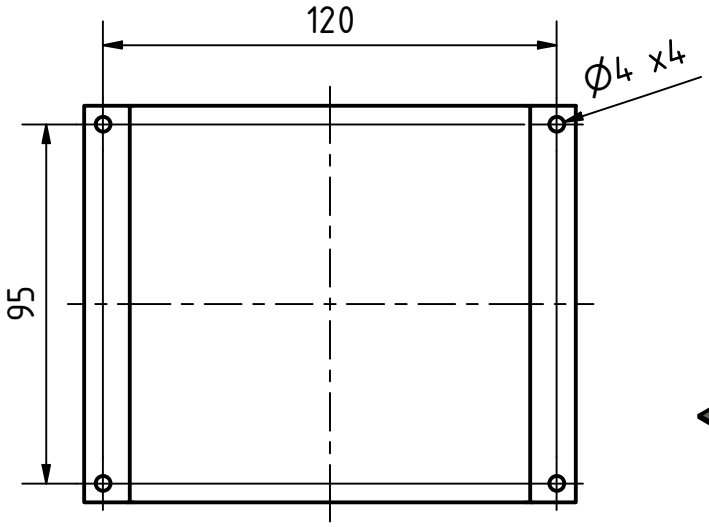

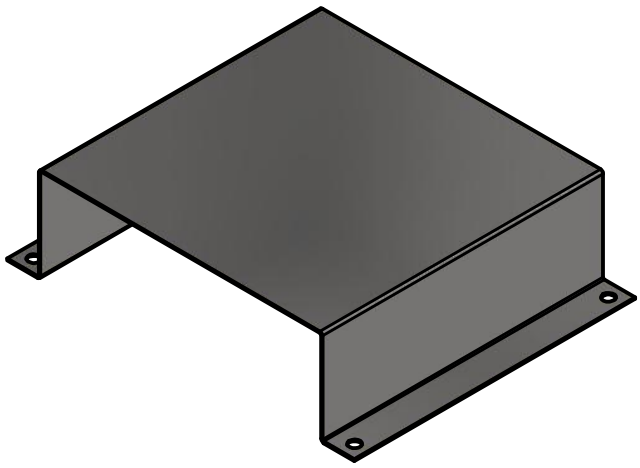

KAG excellent drives	ISO 2768mk		Maßstab 1:2
			Material: Stahl
	Datum	Name	Sicherheitsblech Handtaster
Gezeichn	01.04.2021	T.Hesse	
Kontroll	06.04.2021	N.Bengsch	
Norm			
+0,3	−0,3		1
			A4
Status	Änderungen	Datum	Name