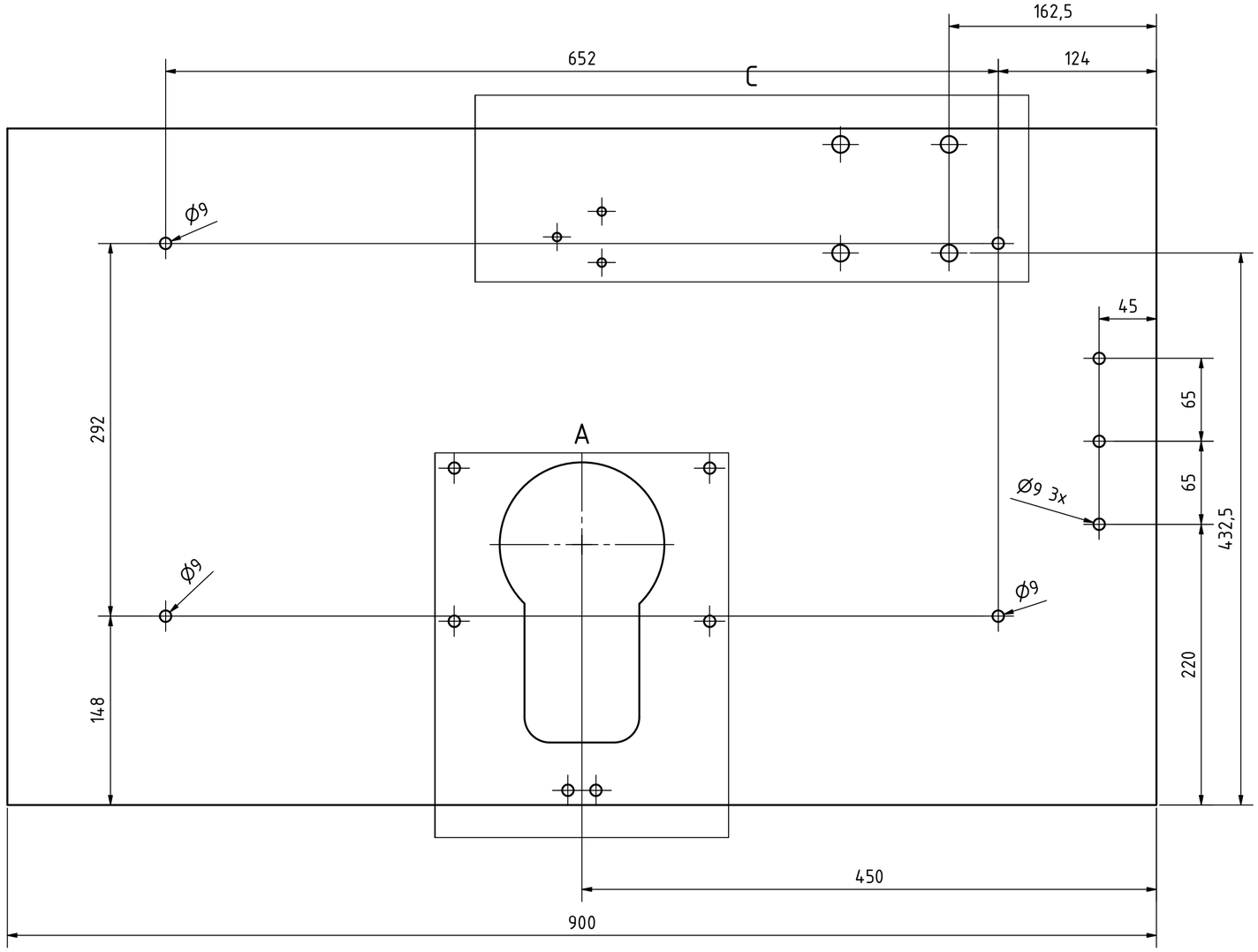

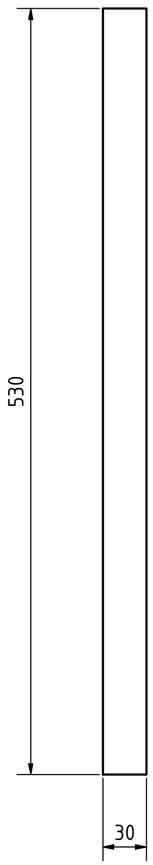

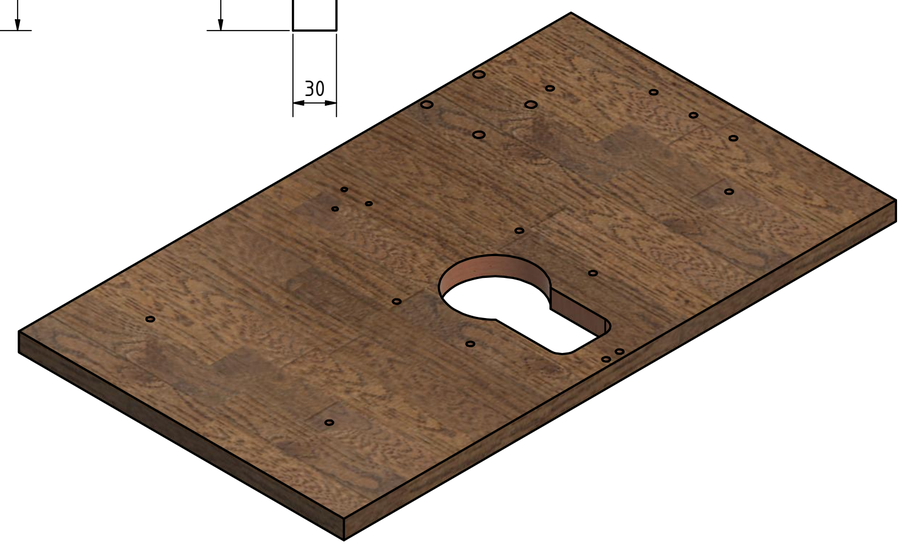

A (1 : 3)

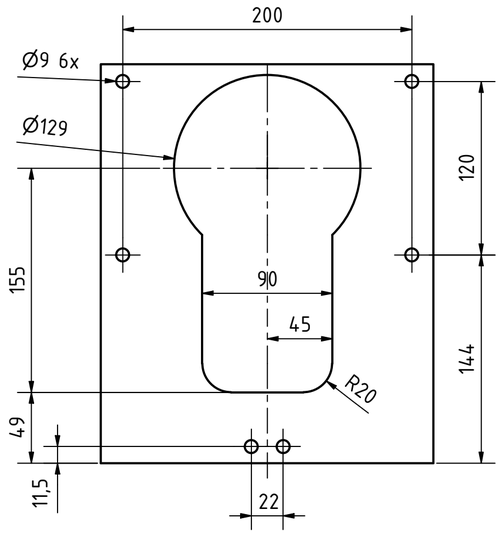

C (1 : 3)

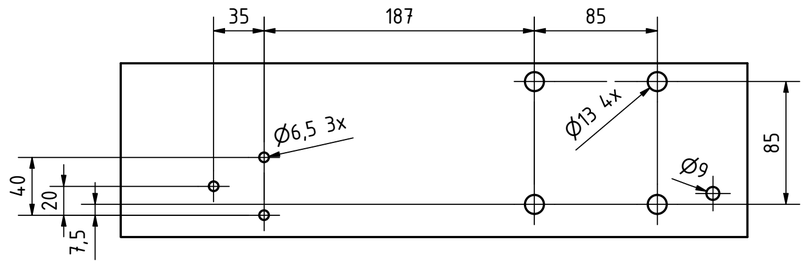

KAG excellent drives				ISO 2768mk		Maßstab 1:3
						Material: Multiplex-Platte
				Datum	Name	
				Gezeichn 16.03.2021	T.Hesse	Tischplatte
				Kontroll 06.04.2021	N.Bengsch	
				Norm		
				+0,3	-0,3	Bautteil-Nr.:1
Status	Änderungen	Datum	Name			1
						A2