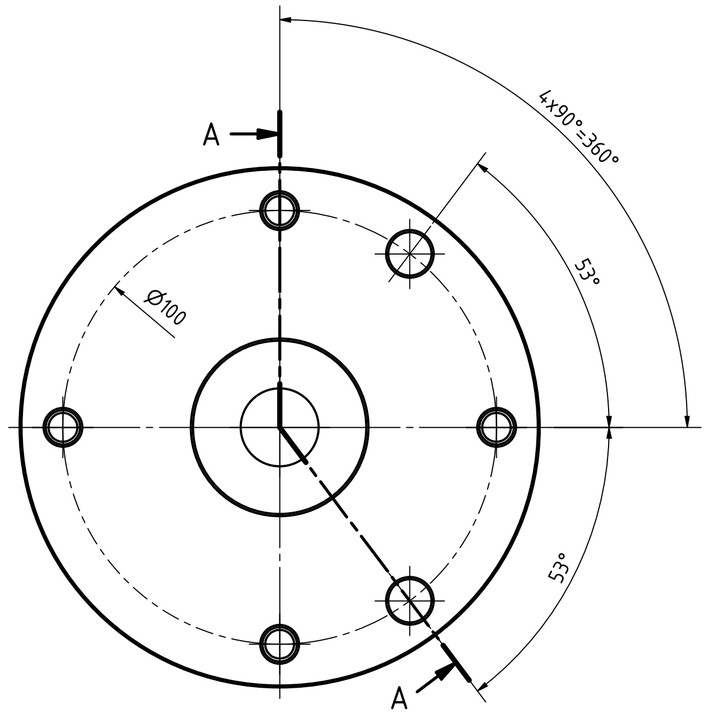

A-A (1 : 1)

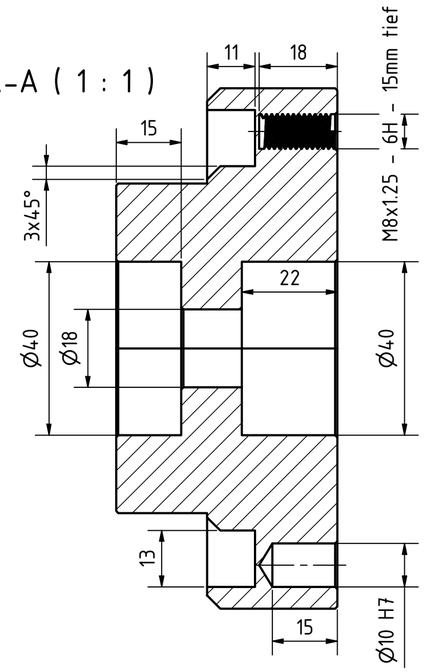

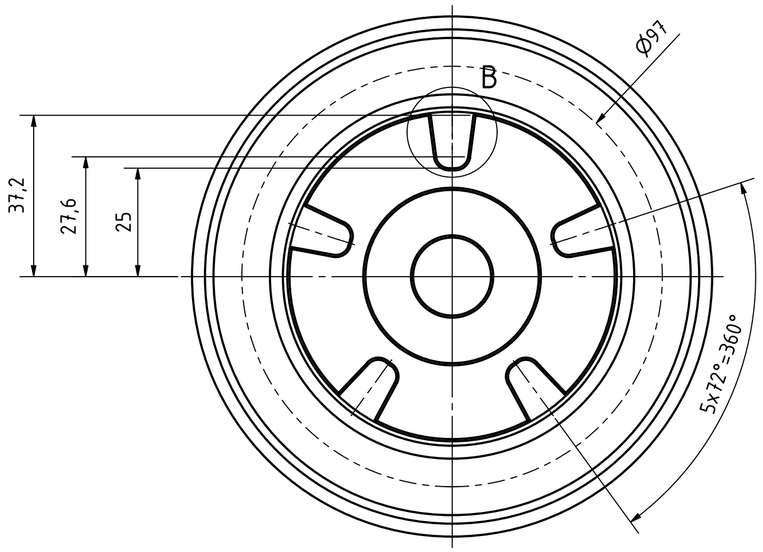

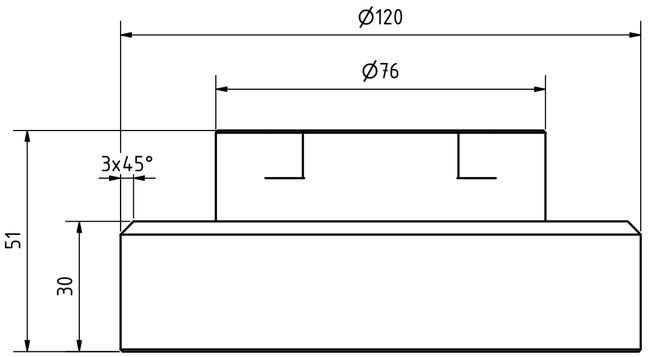

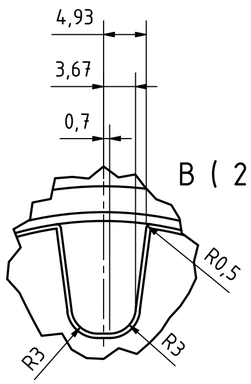

B (2 : 1)

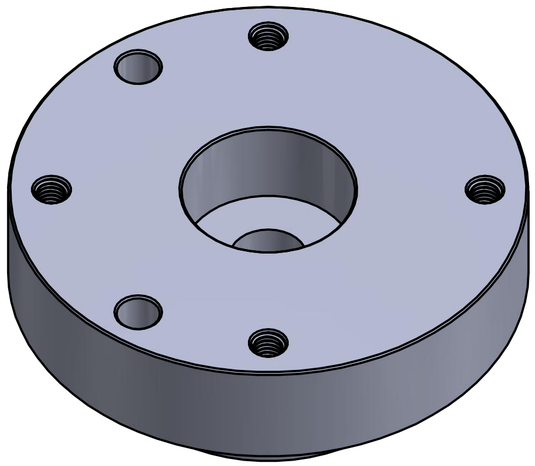

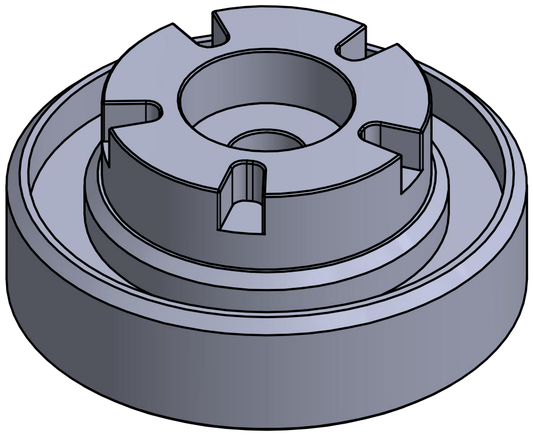

alle nicht bemaßten Fasen 0,5x45°

Rz 25

KAG excellent drives				ISO 2768mk		Maßstab 1:1
						Material ist vom Hersteller gegeben
					Datum	Name
				Gezeichn	07.04.2021	T.Hesse
				Kontroll	07.04.2021	N.Bengsch
				Norm		
				+0,3	-0,3	Hefter Dreheinheit Oberplatte Originalversion
						Bautteil-Nr.:(14)
						1
						A2
Status	Änderungen	Datum	Name			