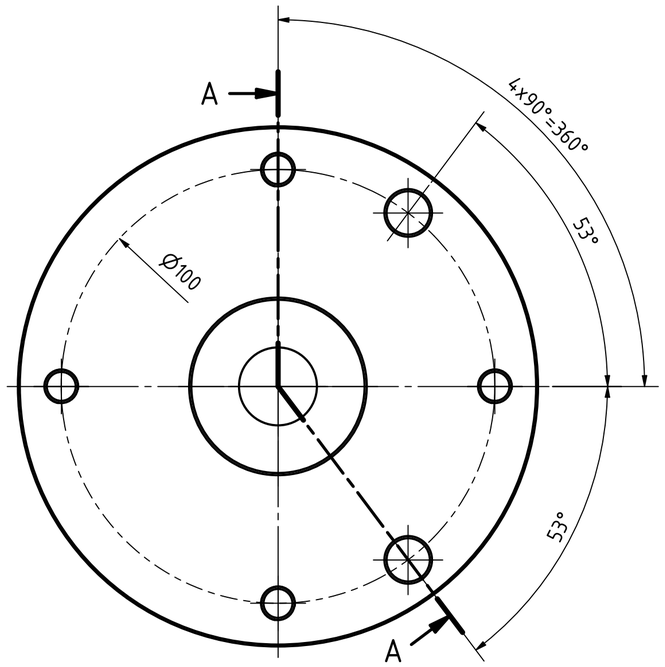

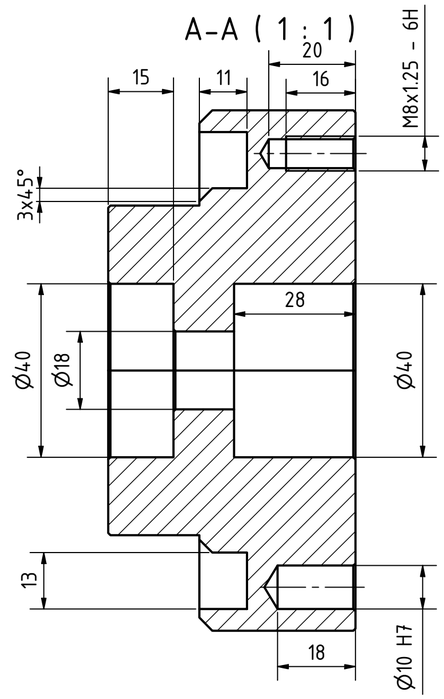

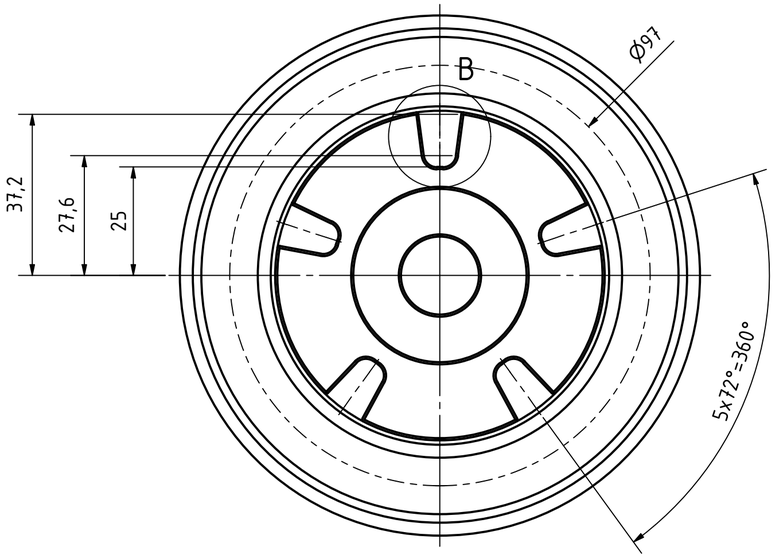

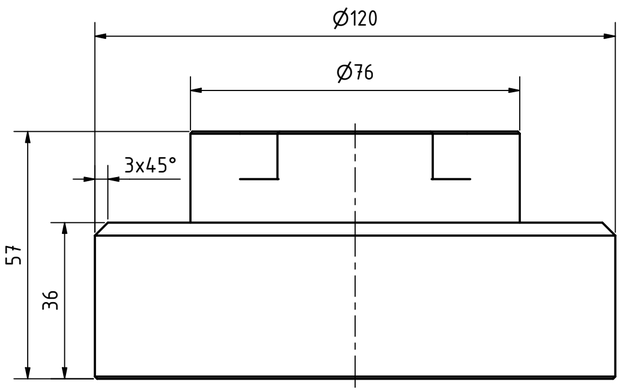

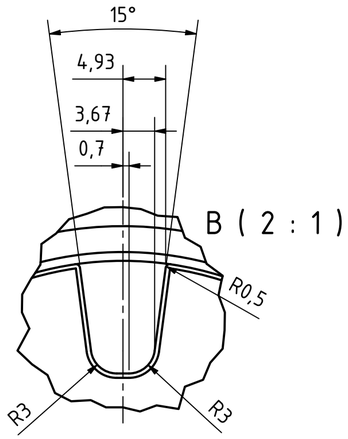

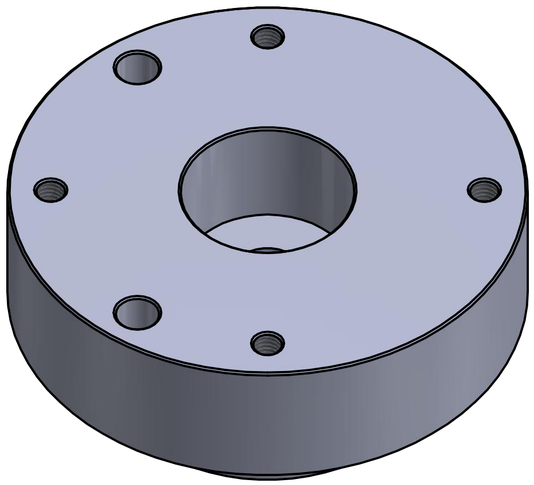

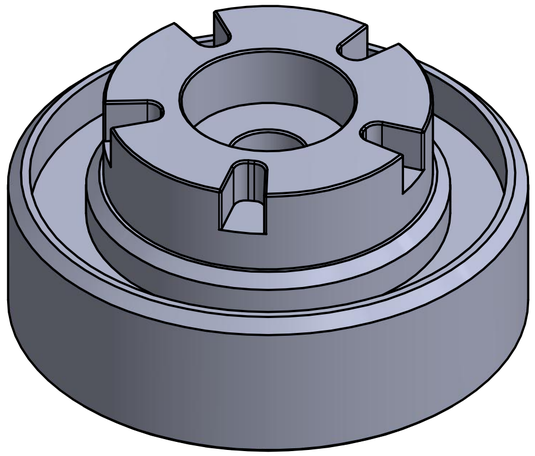

alle nicht bemaßten Fasen 0,5x45°

Rz 25

KAG excellent drives			ISO 2768mk		Maßstab 1:1
					Material ist vom Hersteller gegeben
				Datum	Name
			Gezeichn	07.04.2021	T.Hesse
			Kontroll	12.04.2021	J.Tolle
			Norm		
			+0,3	-0,3	
Status	Änderungen	Datum	Name		

Hefter Dreheinheit
Oberplatte

Bautteil-Nr.:(14)

1

A2