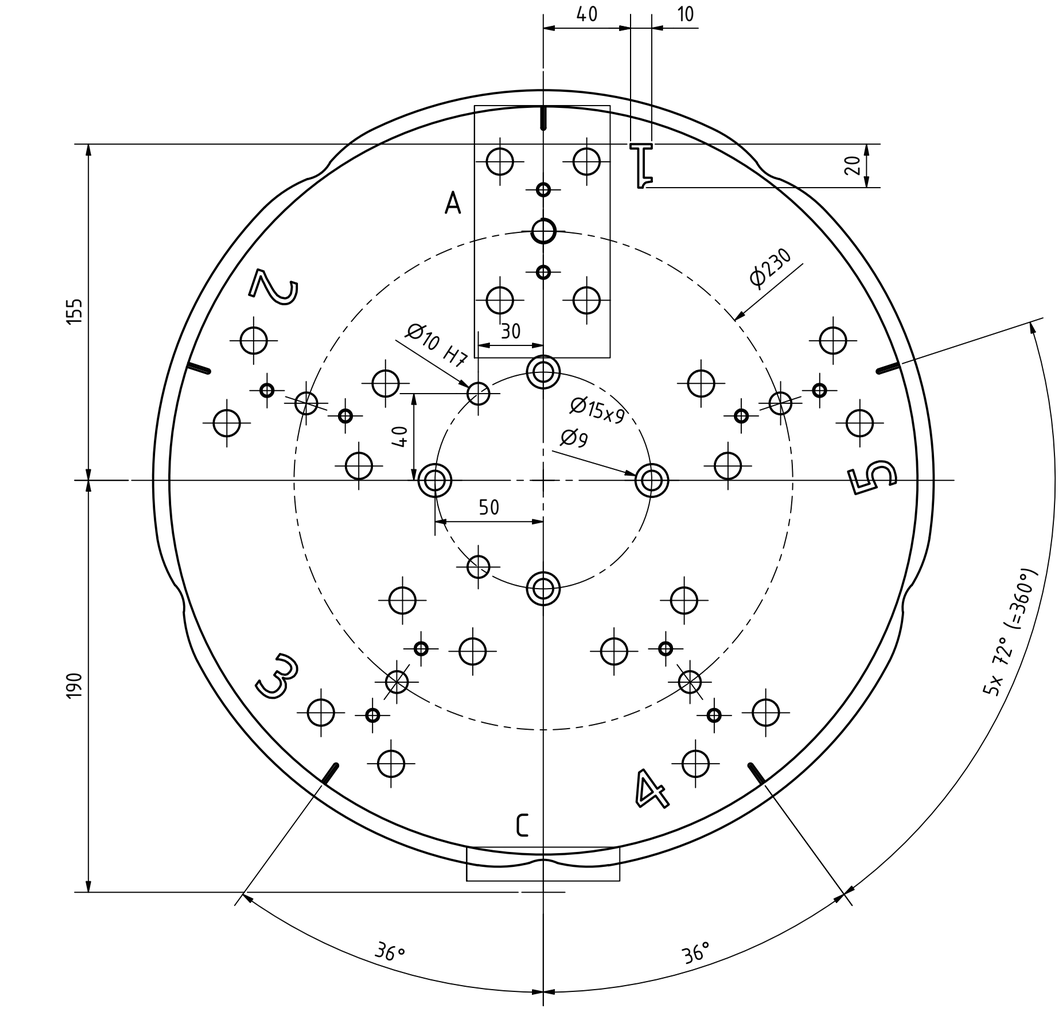

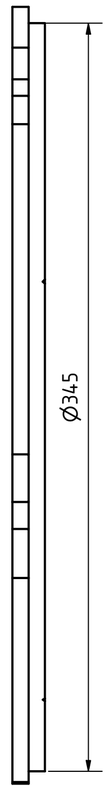

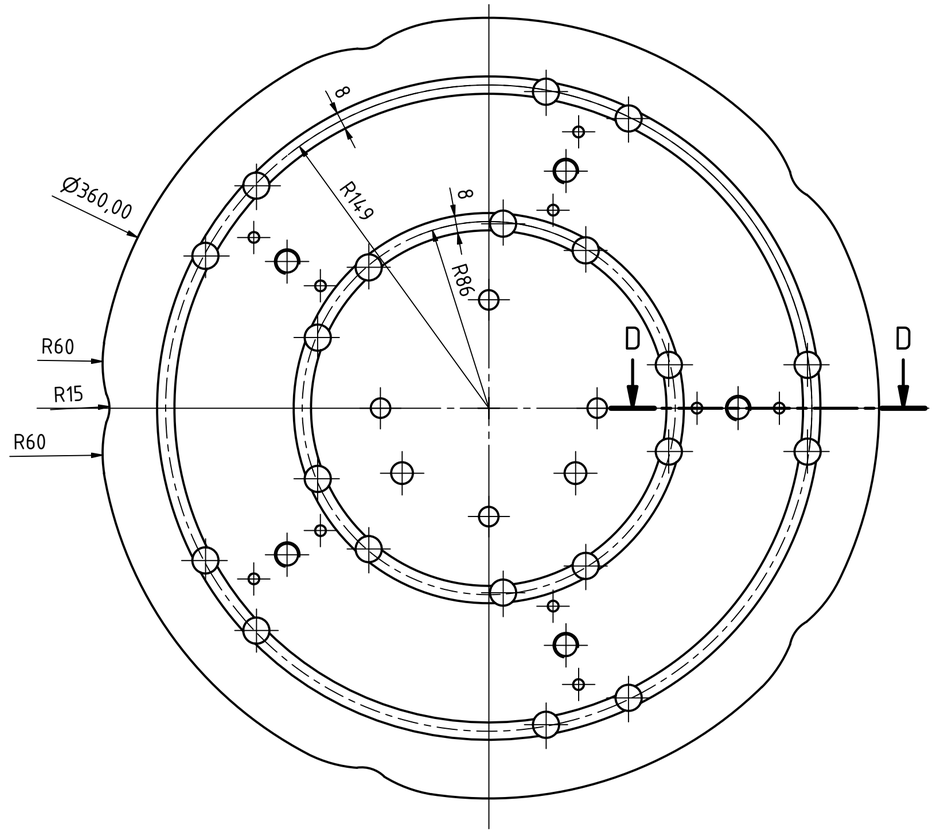

D-D (1 : 1)

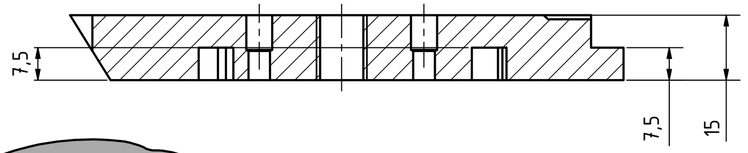

A (1 : 1)

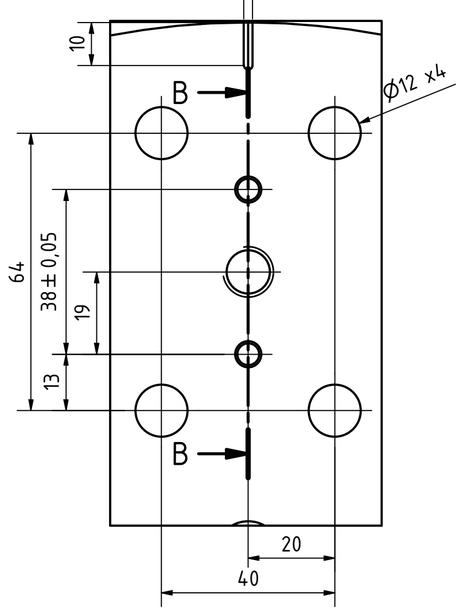

B-B (1 : 1)

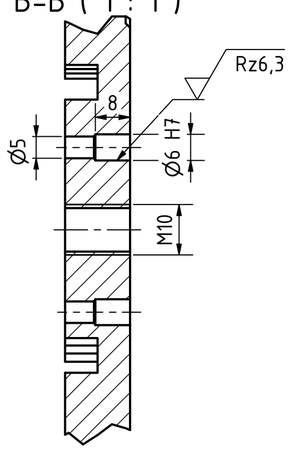

C (1 : 1)

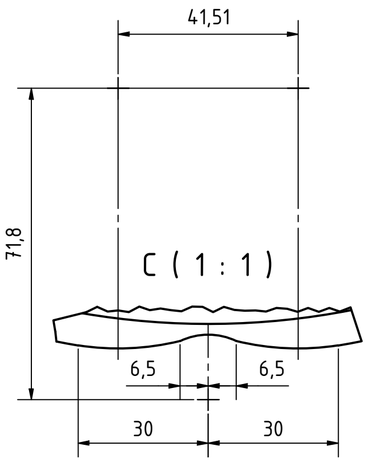

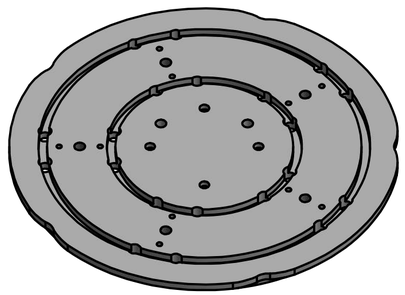

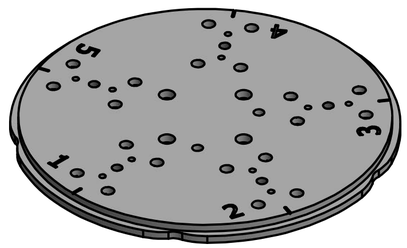

Rz 25
(Rz 6,3)

KAG excellent drives				ISO 2768mk			Maßstab 1:2
							Material: Aluminium
					Datum	Name	
				Gezeichn	15.03.2021	T.Hesse	Drehteller
				Kontroll	06.04.2021	N.Bengsch	
				Norm			
				+0,3		-0,3	Bautteil-Nr.:38
Status	Änderungen	Datum	Name				1 / A2