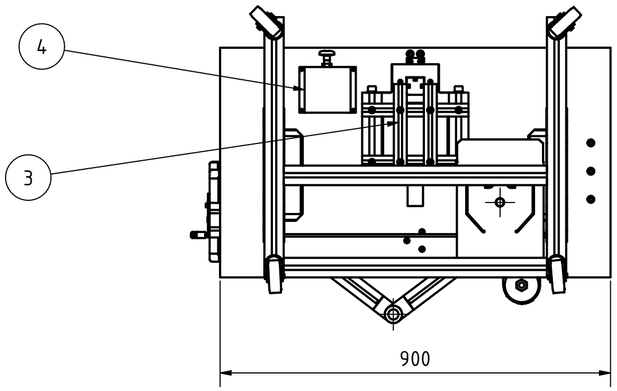

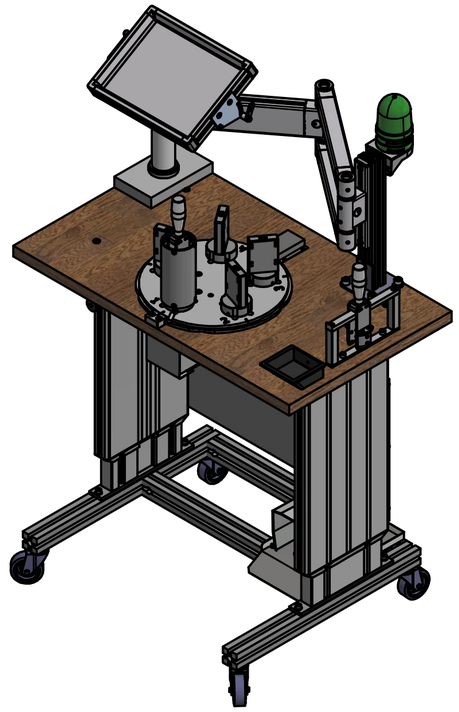

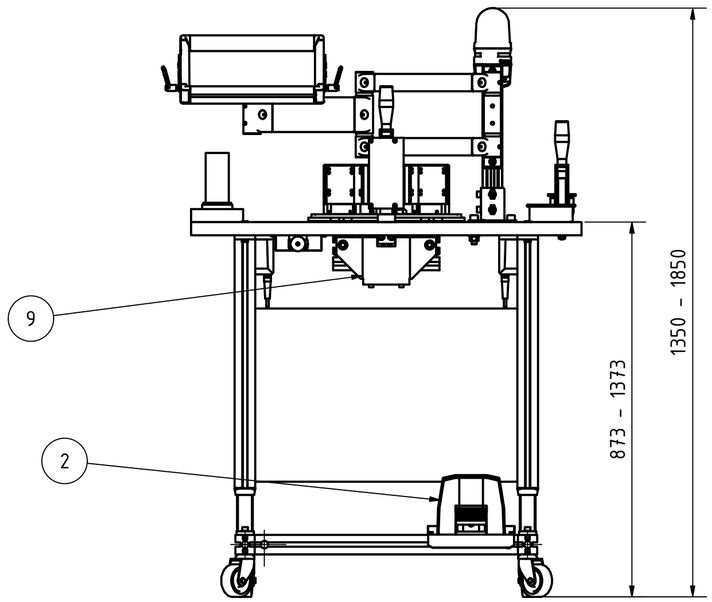

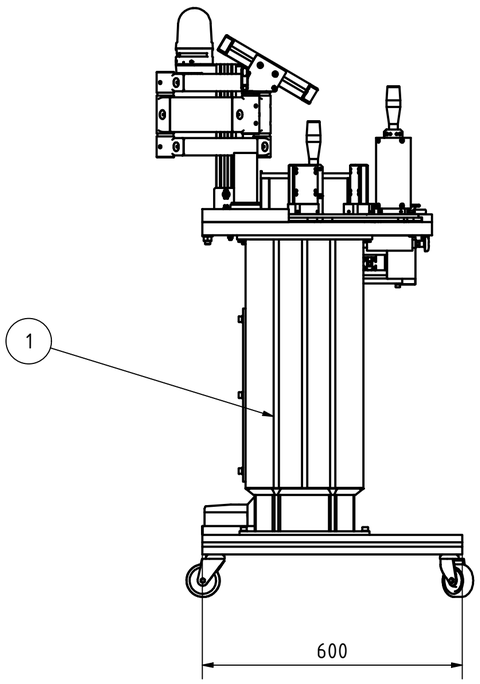

Bewegungsradius des Schwenkarms
[1710*1000]mm

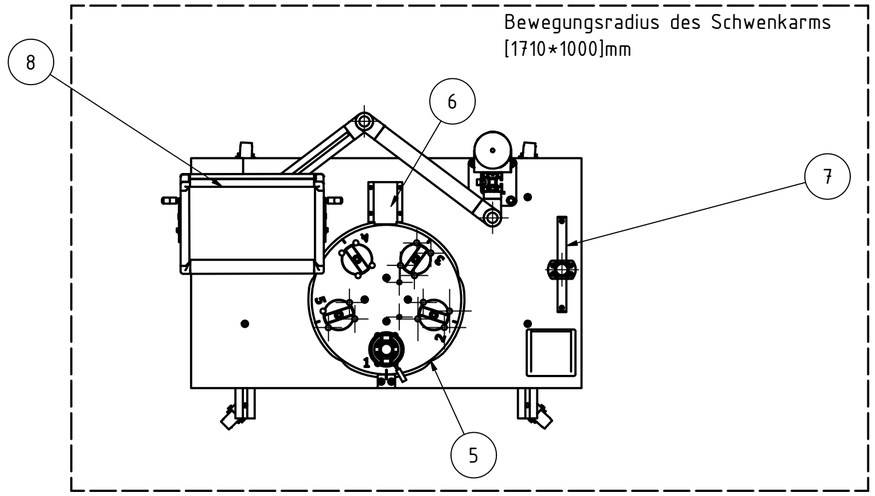

Baugruppenliste		
Objekt	Anzahl	Beschreibung
1	1	Wagen Baugruppe
2	1	Untere Baugruppe
3	1	Obere Baugruppe
4	1	Auswerfer Baugruppe
5	1	Arretierung Baugruppe
6	1	Aufnahme Magnetspanner
7	1	Schwenkarm Baugruppe
8	1	Handtster Baugruppe
9	1	Fußtaster Baugruppe

KAG excellent drives

ISO 2768mk

Maßstab 1:10

	Datum	Name
Gezeichn	01.04.2021	J.Tolle
Kontroll	06.04.2021	N.Bengsch
Norm		

+0,3 -0,3

Status | Änderungen | Datum | Name

Montagewagen

1

A2