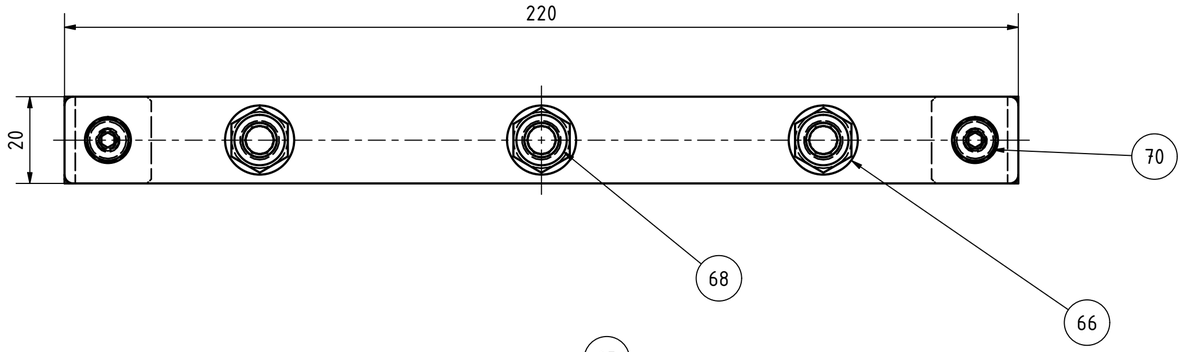

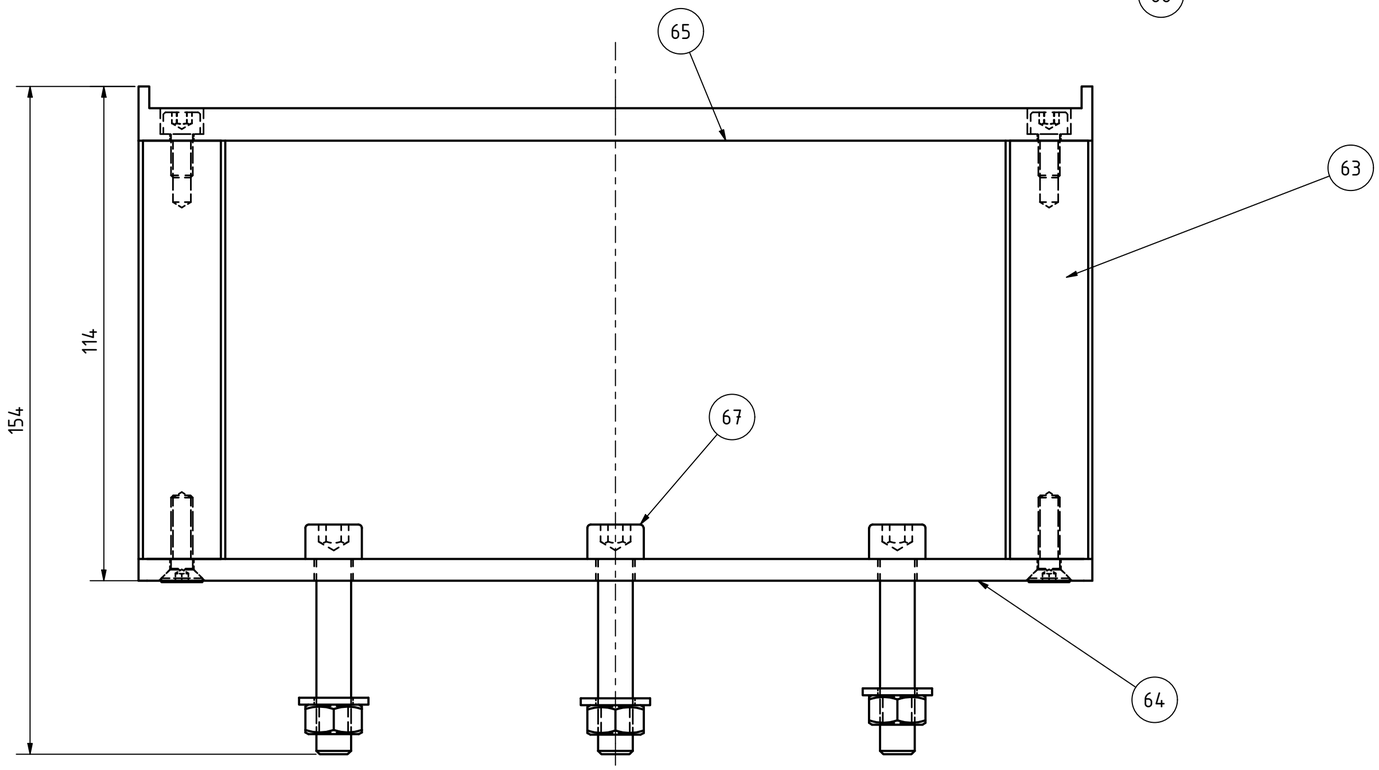

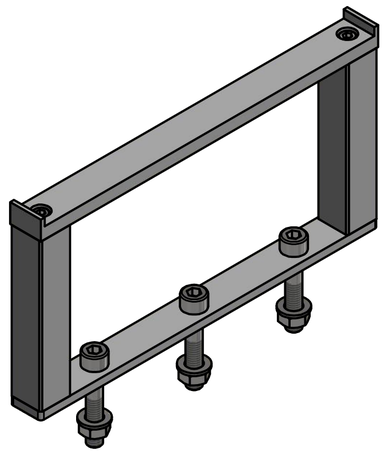

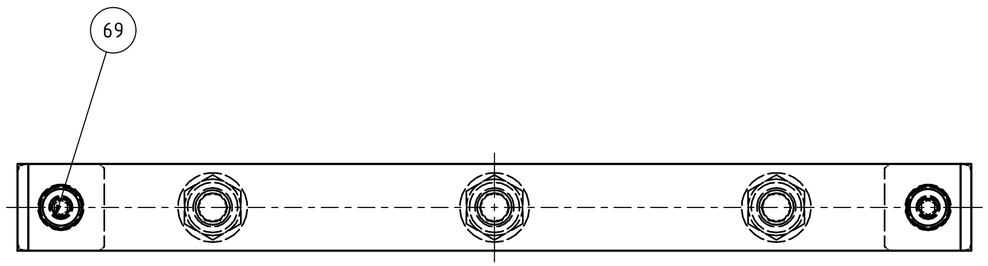

BAUTEILLISTE

OBJEKT	ANZAHL	KURZBEZEICHNUNG	BESCHREIBUNG
63	2		Säule Magnetspanner 20x20x96,5
64	1		Grundplatte Aufnahme-Magnetspanner
65	1		Oberplatte Magnetspanner
66	3	ISO 7091 - 8	Unterlegscheiben - normale Ausführung - Produktklasse C
67	3	ISO 4762 - M8 x 45	Innensechskantschraube
68	3	ISO 4032 - M8	Sechskantmutter Produktklasse A und B
69	2	ISO 4762 - M5 x 10	Innensechskantschraube
70	2	ISO 10642 - M5 x 20	Innensechskantschraube mit Senkkopf

KAG excellent drives

ISO 2768mk

Maßstab 1:1

	Datum	Name
Gezeichn	30.03.2021	J.Tolle
Kontroll	12.04.2021	J.Tolle
Norm		

Status | Änderungen | Datum | Name

+0,3 -0,3

Aufnahme Magnetspanner

Baugruppen-Nr.:6

1

A2