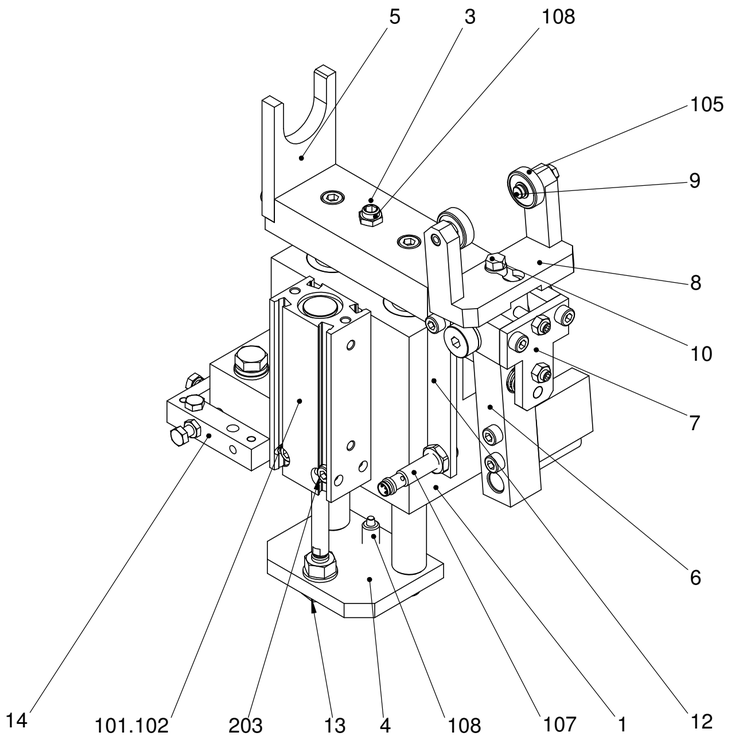

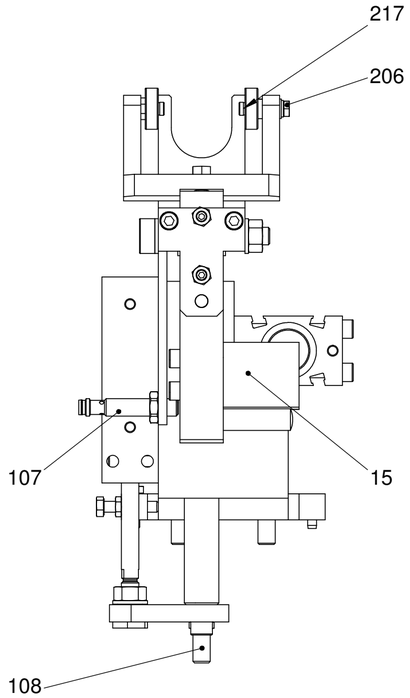

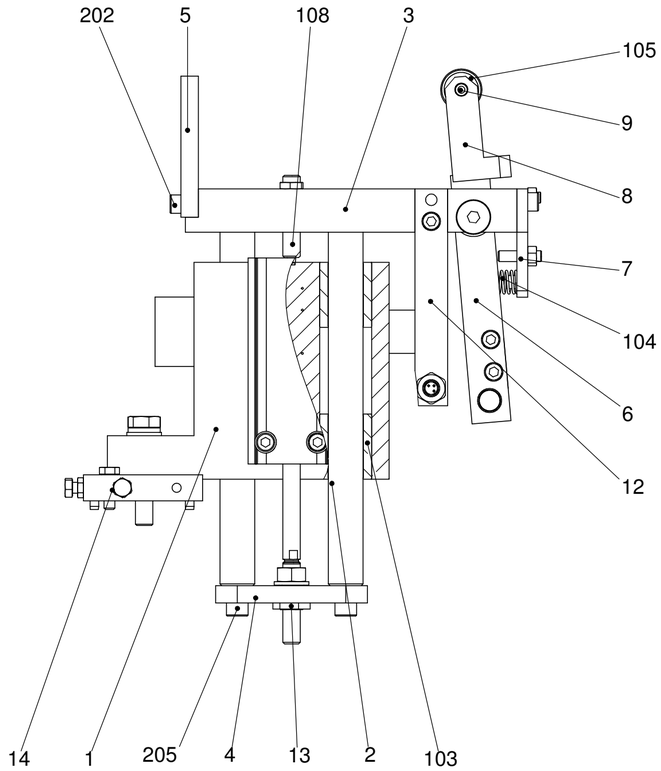

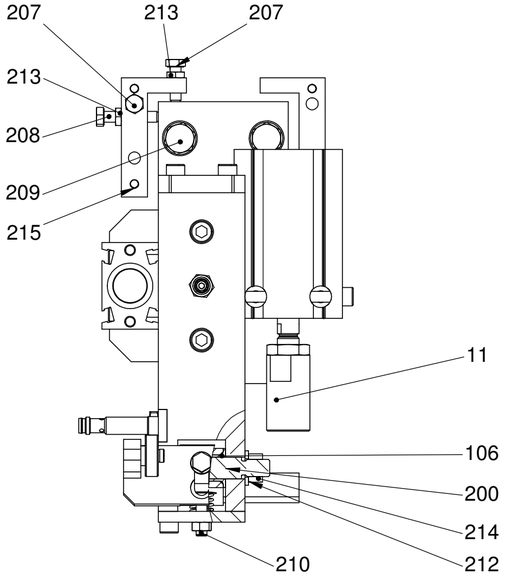

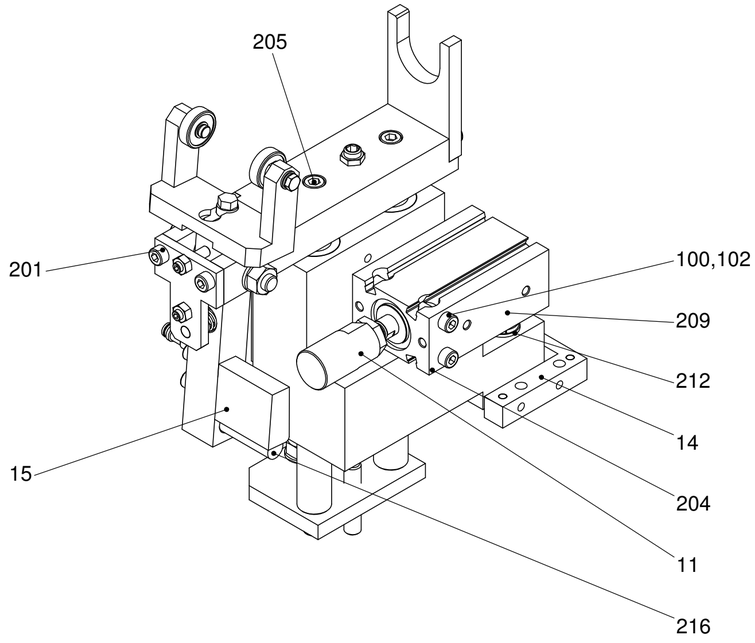

Kanten gebrochen 0.3 x 45°	Oberfläche:	Werkstoff:	Massstab:
Allg. Toleranz ISO 2768-mK		Masse: 3.88 Kg	1:2
		Dimension:	
		Bemerkung:	
	Gezeichnet: BFE 29.10.2013	**Spannzangen- Öffner**	
	Geprüft:		
	Gültig ab: 77-26		
	US Engineering AG Langwiesenstrasse 10 CH-8108 Dällikon	**MZ_2_46710**	

Das Urheberrecht an dieser Zeichnung, verbleibt unserer Firma.
Ohne unsere schriftliche Genehmigung darf die Zeichnung weder
kopiert noch weiterhin- noch Dritten zugänglich gemacht werden.

S:\Zeichnungsarchiv\Projekte in Arbeit\KAG_77-26\46710_Spannzangen-Öffner_77-26\46710

Letzte Speicherung: 13.01.2014

Druckdatum: 13.01.2014