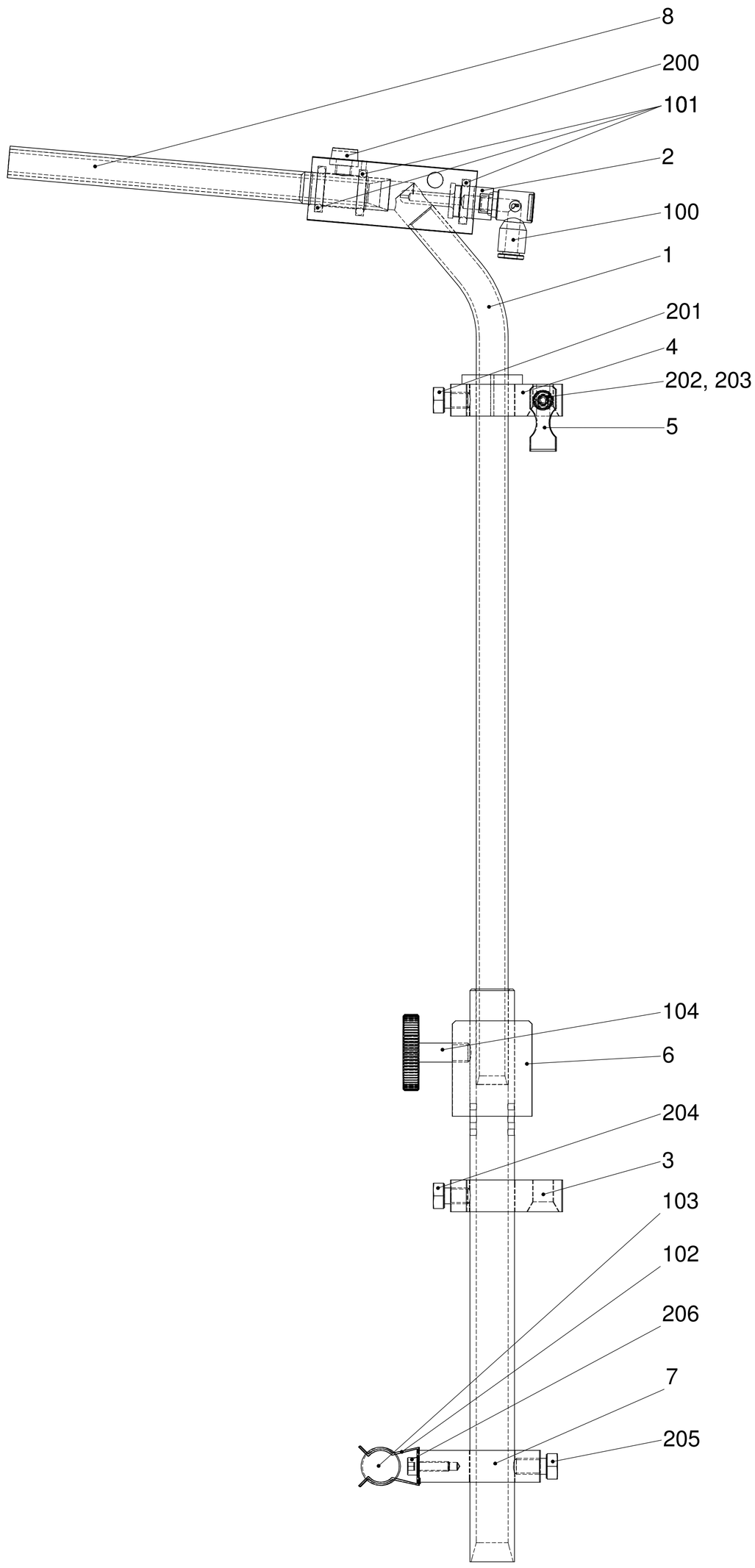

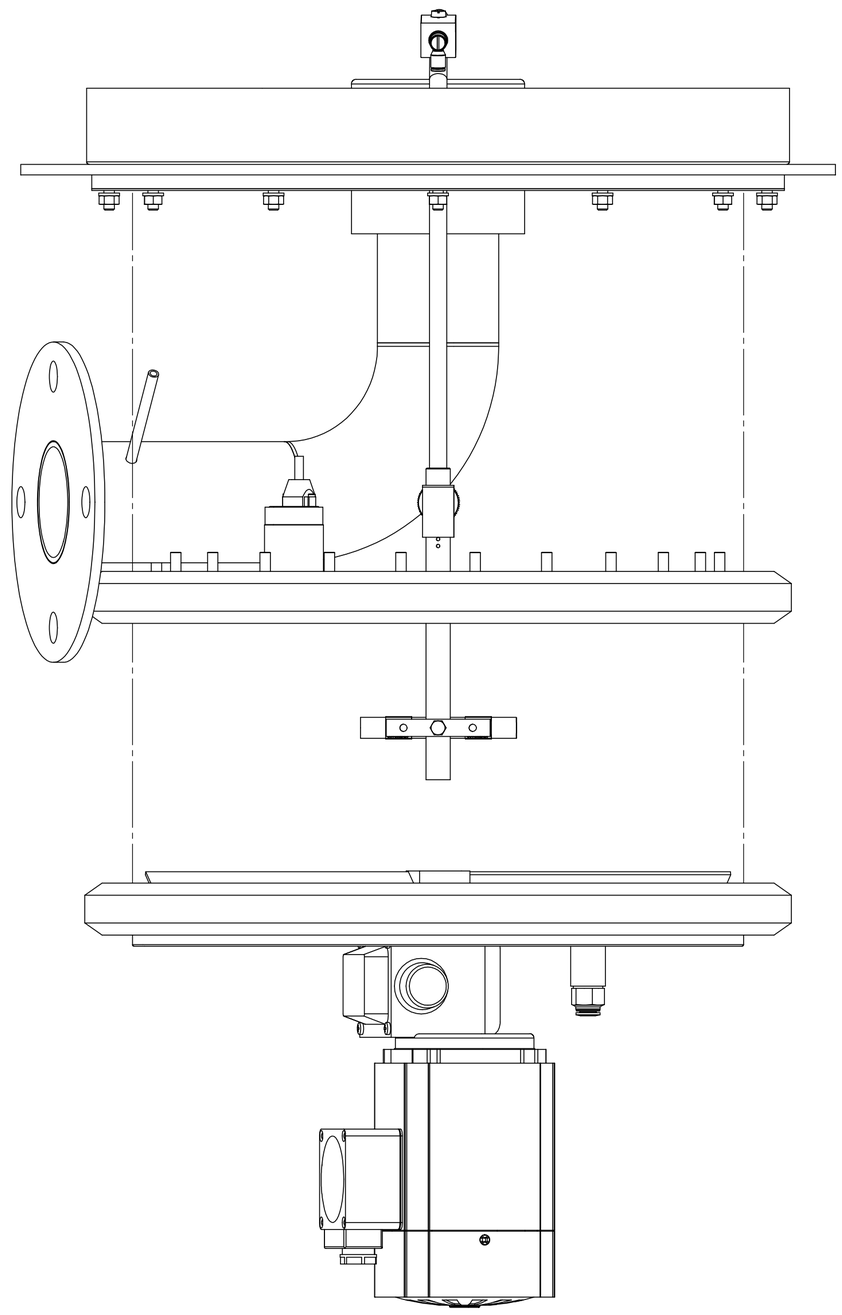

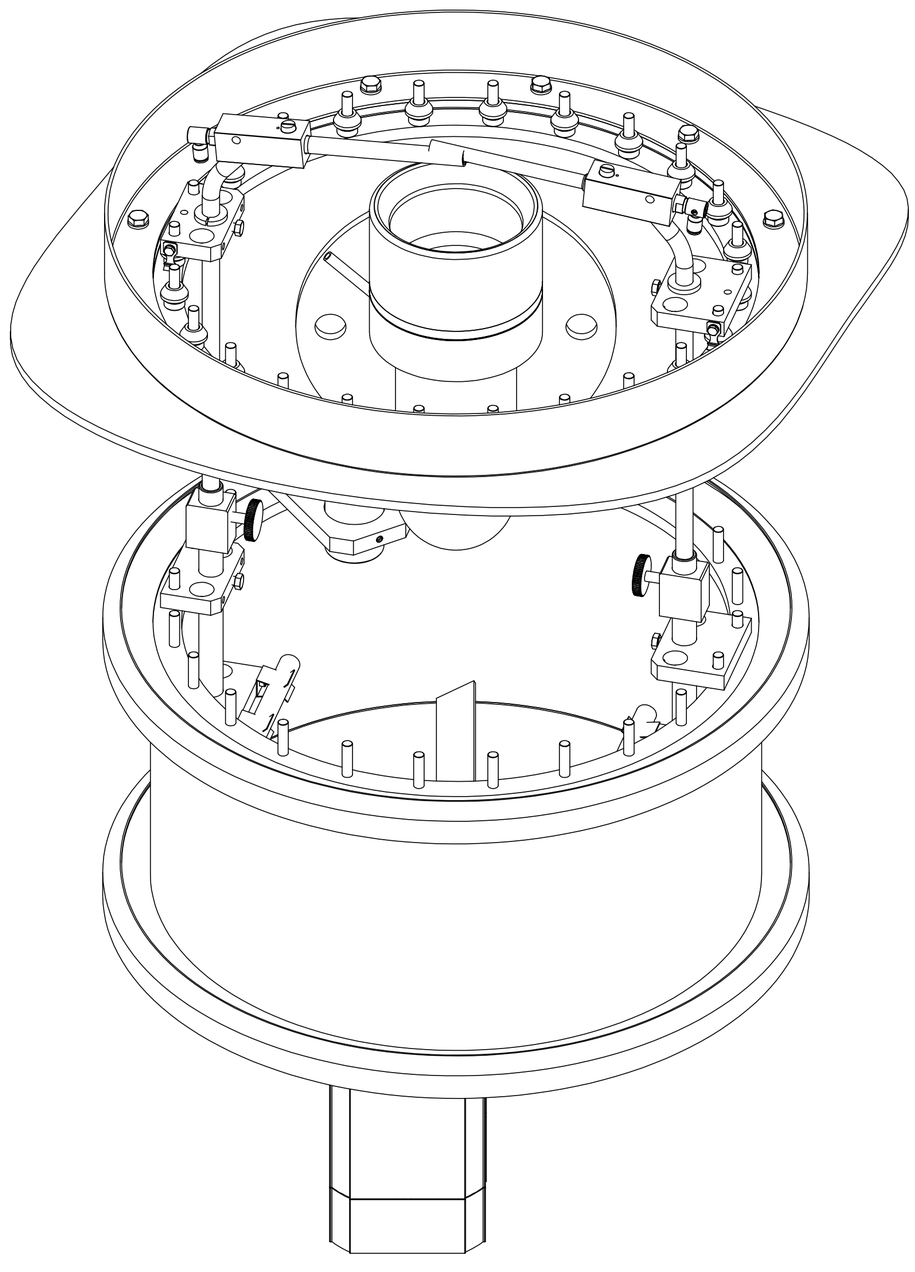

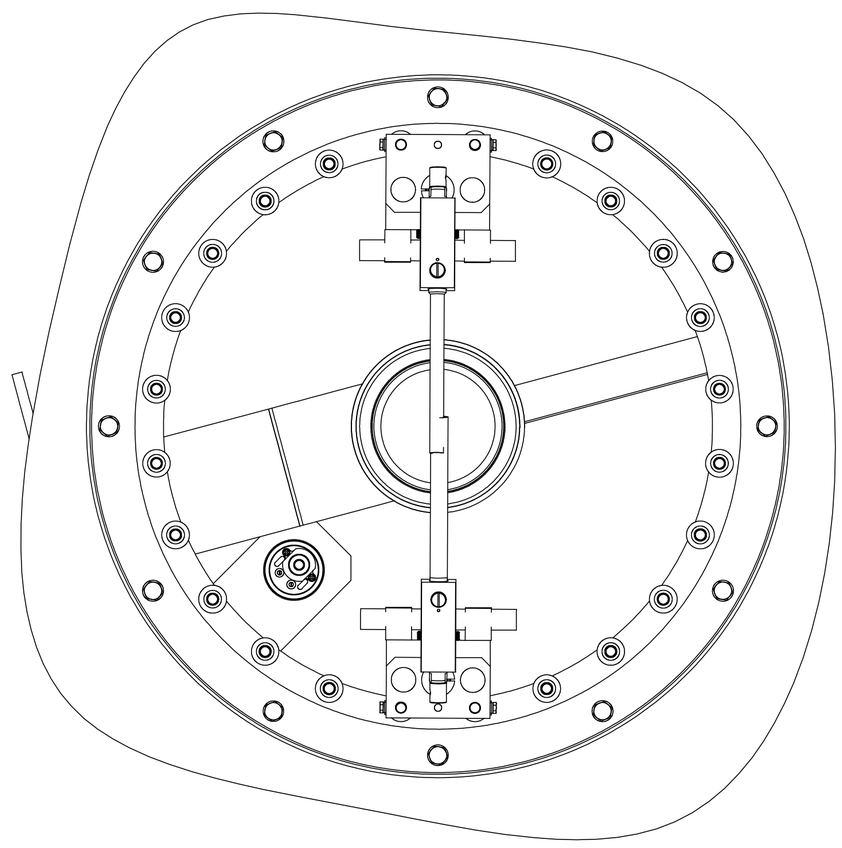

Kanten gebrochen 0.3 x 45°	Oberfläche:	Werkstoff:	Massstab:
Allg. Toleranz ISO 2768-mK		Masse: 25.91 Kg	1:2.5
		Dimension:	
		Bemerkung:	
	Gezeichnet: TM 08.11.2012	**Düsenhalterung-**	
	Geprüft:	**Sprühdüsen**	
	Gültig ab: 77-24		
	US Engineering AG Langwiesenstrasse 10 CH-8108 Dällikon	**MZ_1_41435**	

Das Urheberrecht an dieser Zeichnung, verbleibt unserer Firma.
Ohne unsere schriftliche Genehmigung darf eine Zeichnung weder
kopiert noch verwendet oder Dritte zugänglich gemacht werden.

S:\Zeichnungsarchiv\Projekte in Arbeit\KAG_77-26\41670_Sprüh-Isolieranlage_77-26\41435

Letzte Speicherung: 23.10.2013

Druckdatum: 23.10.2013