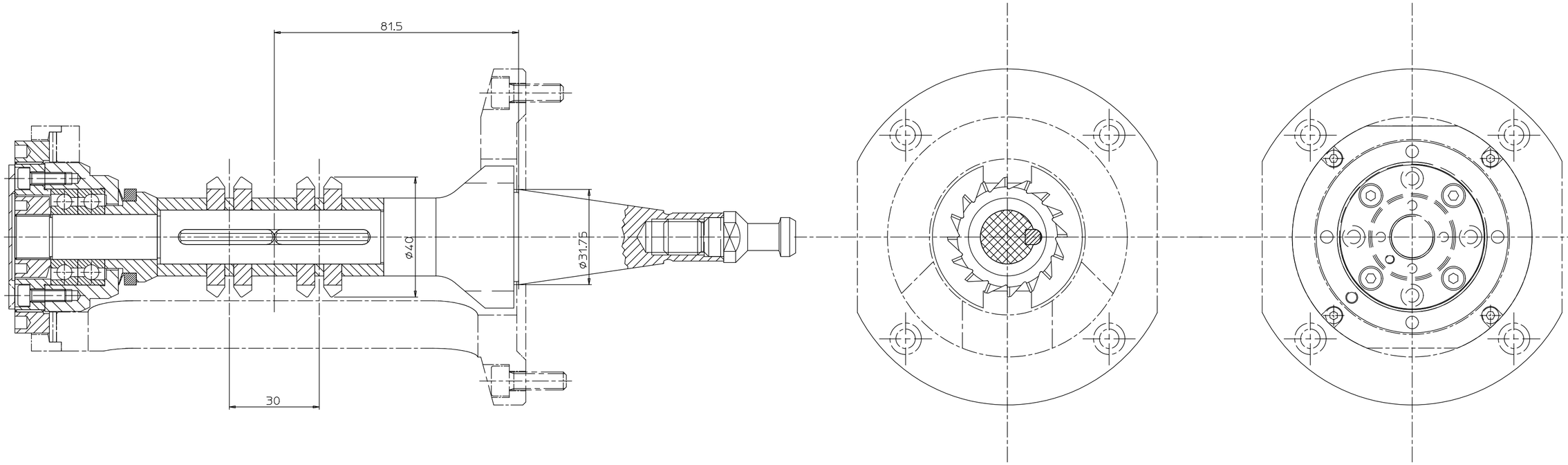

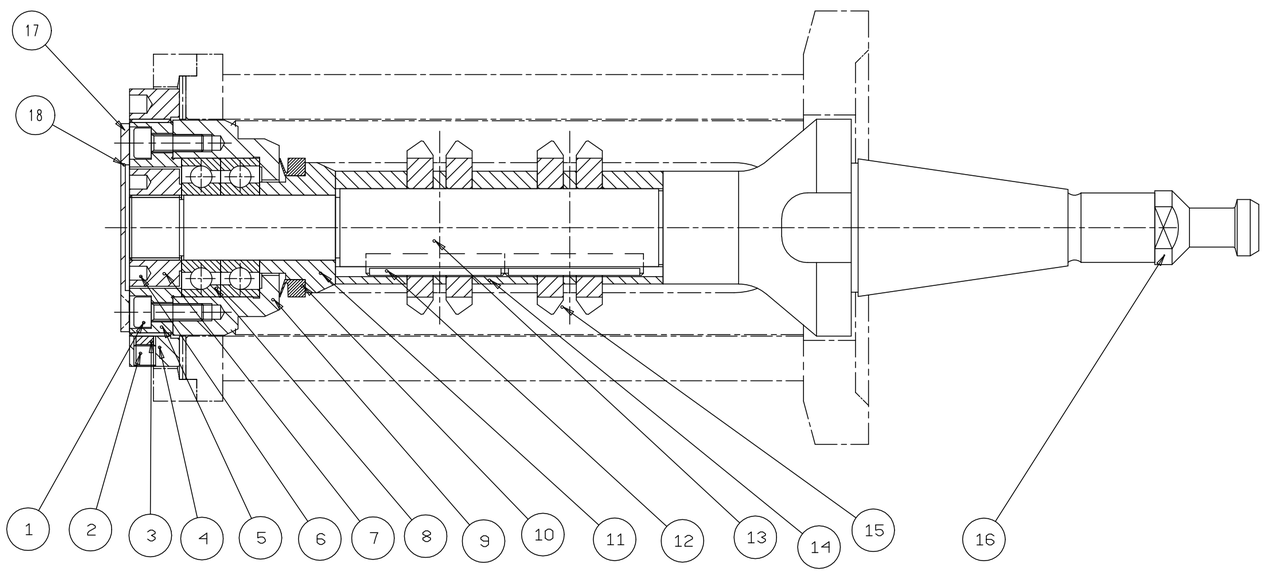

Pos	Qta'	Descrizione	Tipo	Marca	Codice
18	4	VITE TSEI	M4X6	&	3VTSEIM04X006X
17	1	COPERCHIO			3BMKX12B00900
16	1	CODOLO	42.52.2905	BELLODI	3PZBT42522905X
15	2	FRESA			3BMKX10A004XX
14	1	DISTANZIALE			3BMKX12B008XX
13	1	MANDRINO			3BMKX12C00200
12	2	LINGUETTA			3BMKX12C00100
11	1	INNESTO			3BMKX12L00100
10	1	GUARNIZIONE	19Z30025 V-025	A+P	3GU024V-025AA0
9	1	CORPO CUSCINETTI			3BMKX12B00400
8	1	COPPIA CUSCINETTI	EX157CE1DDL	SNFA	3CBSC150322009
7	1	GHIERA			3BMKX12B00300
6	1	GRANO	M3X5 BRUGOLA	&	3GRANOM03X005X
5	1	FLANGIA			3BMKX12L00200
4	1	GHIERA			3BMKX12B00100
3	1	PASTIGLIA			3BMKX12C00300
2	1	GRANO	EIPC M5X5	&	3GRANOM05X005X
1	4	VITE TCEI	M4X12	&	3VTCEIM04X012X

Smussare spigoli vivi e bave 0.2-0.3x45°
NON RILEVARE LE DIMENSIONI MANUALMENTE

tolleranze generali
Norma UNI-ISO 2768-fH

rugosita' 3.2 / 1.6 / 0.8

	disegnato	verificato	F.to	scala	peso kg
data	18/09/2003	13/01/2004	A10	1:1	0
firma	CORSALE	CORSALE			

materiale:

SERVE PER:

I.M.	tipo di modifica	data	Dis.	Ver.

trattamenti:

R =

HRC=

Balance Systems S.p.a.
Milano (ITALY)

denominazione: MANDRINO

disegno n°: SBMKX12L00000 | FOGLIO 1 / 1 | INDICE DI MODIFICA 0

IL PRESENTE DISEGNO E' DI PROPRIETA' DELLA BALANCE SYSTEMS CHE SI RISERVA TUTTI I DIRITTI A TERMINE DI LEGGE

SCALA GRADUATA DI RIFERIMENTO