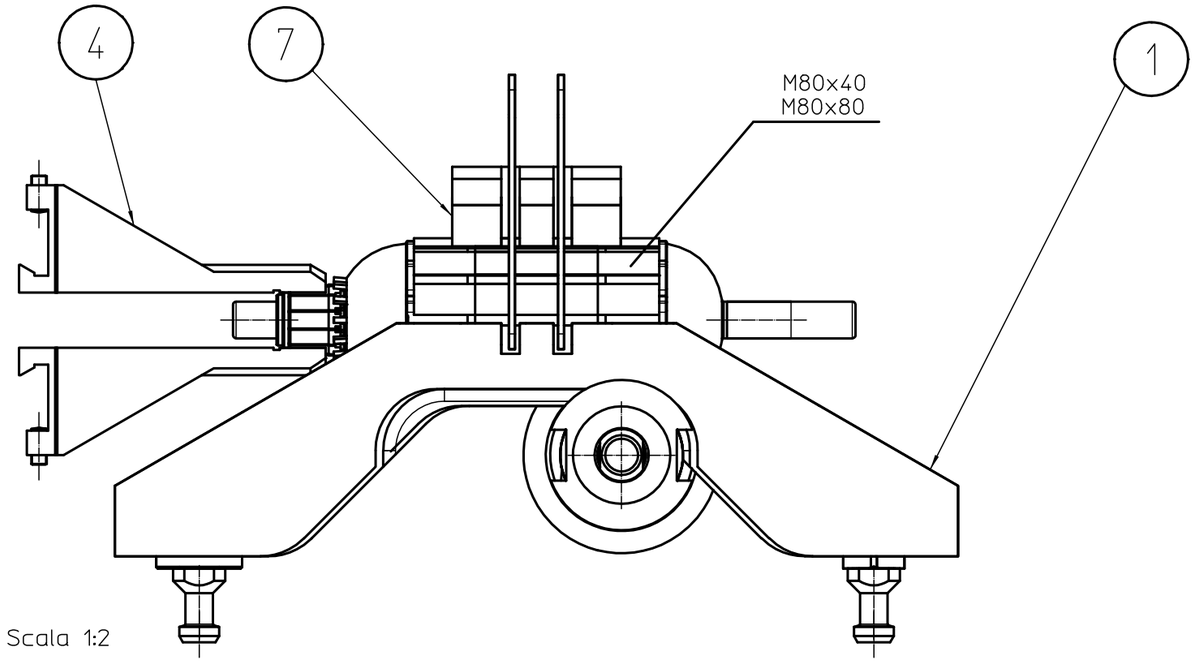

Scala 1:2

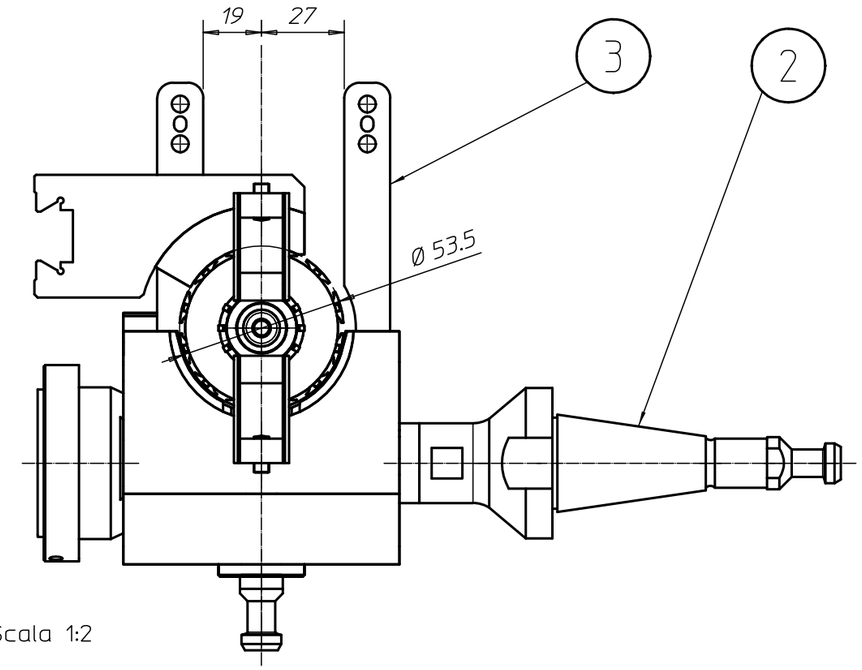

Scala 1:2

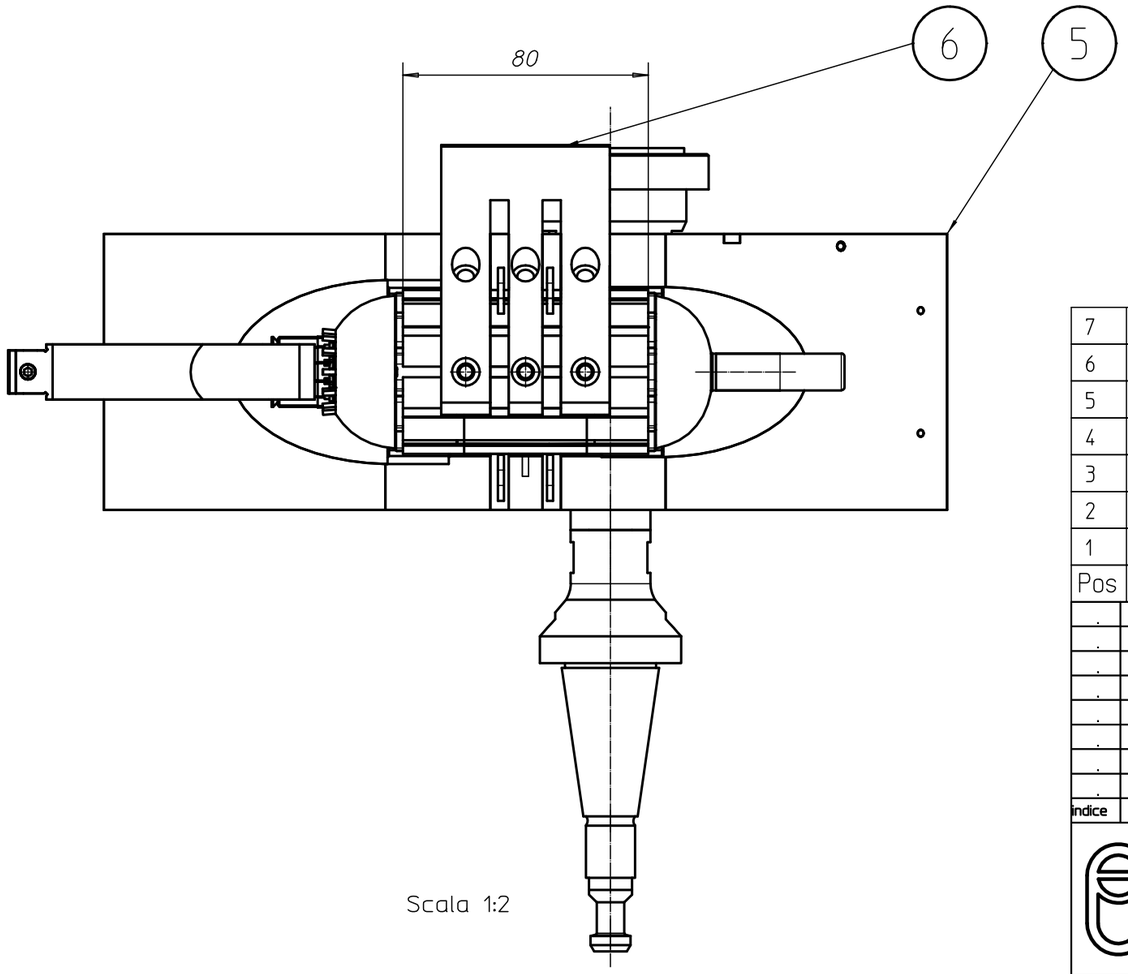

Scala 1:2

Pos	Qta'	Descrizione	Tipo	Marca	Codice
7	1	INSERTO			3BMK805A00905
6	1	MORSA			3BMK805A00700
5	1	CULLA Diam53.5pacco40			3BMKX07A01606
4	2	PINZA DIAM.22.8			3BMKX06B02032
3	8	GRIFFA Diam.53.5			3PKP304A01627
2	1	CONFIGURAZIONE MANDRINO			3BMKX12X00101
1	1	CULLA Diam.53.5 pacco 80			3BMKX07A01605

indice	tipo di modifica	data	Dis.	Ver.
.	.	.	.	.

Smussare spigoli vivi e bave 0.2-0.3x45°

NON RILEVARE LE DIMENSIONI MANUALMENTE

tolleranze generali

Norma UNI-ISO 2768-fH

rugosita'

1.6 / (3.2 / 0.8 / ✓)

	disegnato	verificato
data	22/05/2012	
firma	Gallonzelli	

F.to A3 | scala 1:5 | peso kg

materiale:

SERVE PER:

trattamenti:

R =

HRC=

Balance Systems S.r.l.

Milano (ITALY)

denominazione: Diam.53.5pacco40&80

disegno n°: 3BMKX07A02500 | FOGLIO 1 / 1 | INDICE DI MODIFICA 0

IL PRESENTE DISEGNO E' DI PROPRIETA' DELLA BALANCE SYSTEMS CHE SI RISERVA TUTTI I DIRITTI A TERMINE DI LEGGE

SCALA GRADUATA DI RIFERIMENTO