03 003731 01

SHT: 1 OF: 1

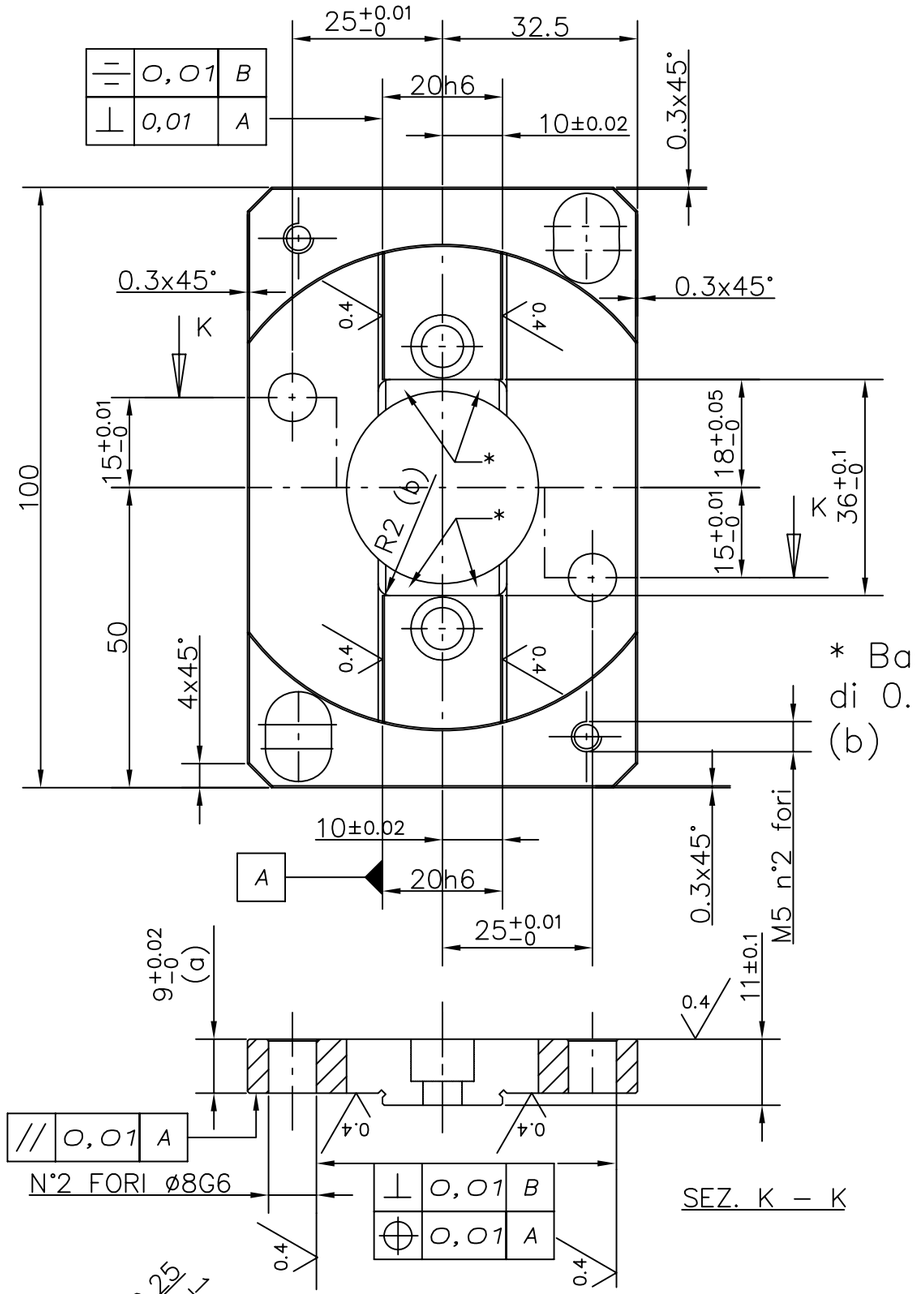


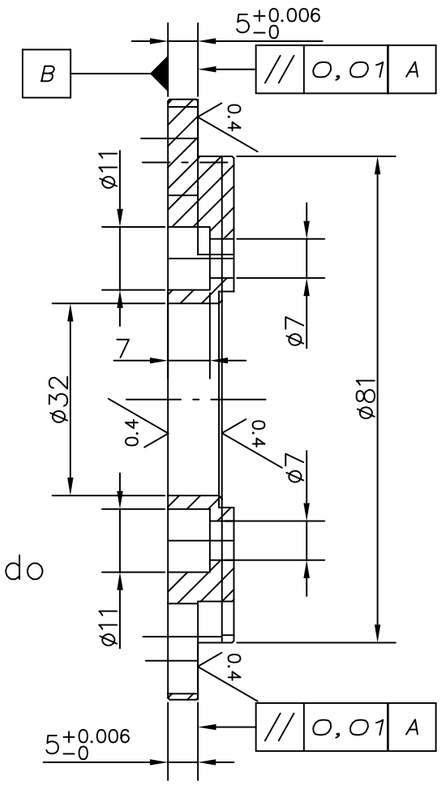


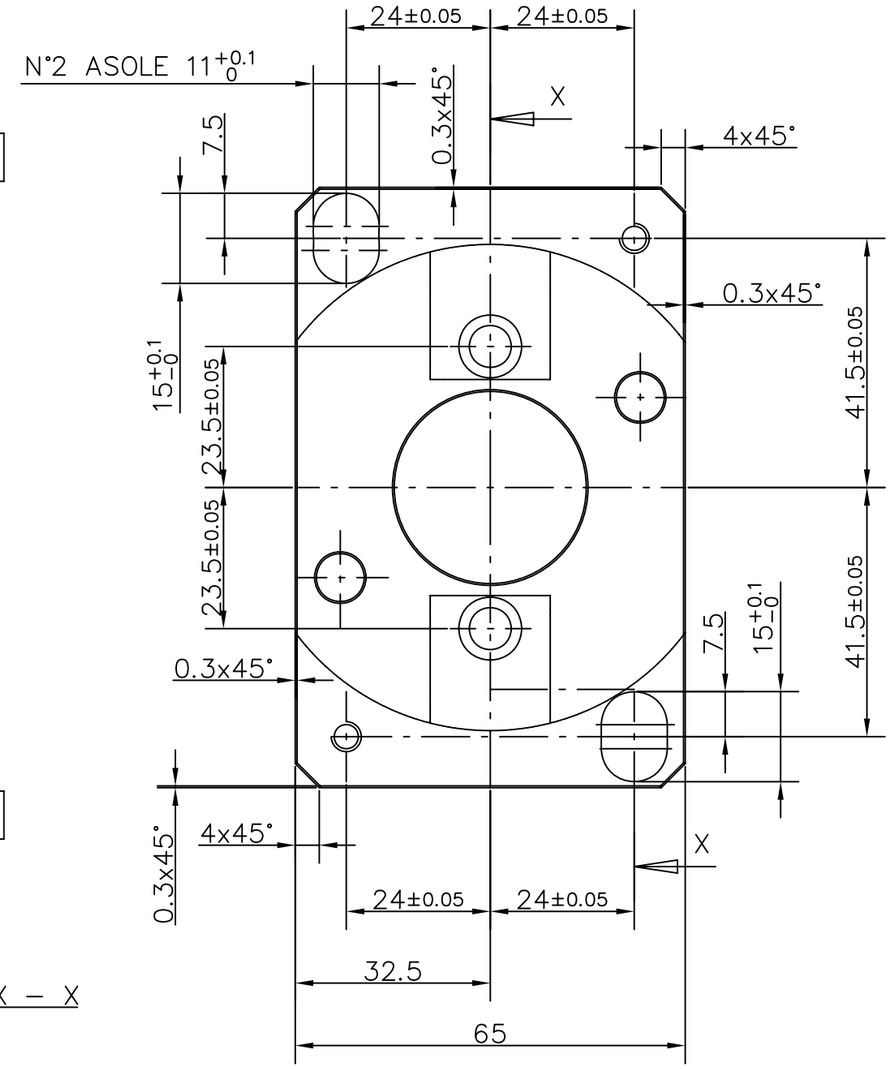


SEZ. X – X

N.B.– RETTIFICA DOPO TEMPRA

N.B.– SMUSSARE TUTTI GLI SPIGOLI VIVI 0,3x45°

1.6 ( 0.4 )

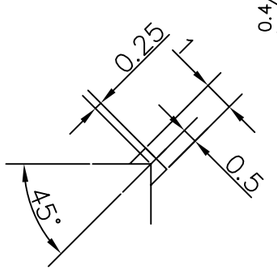


PARTICOLARE GOLA PER RETTIFICA SCALA 5:1

| REV | DATE | DESCRIPTION | DR | APP |
|---|---|---|---|---|
| b | 26/05/11 | aggiunto bassofondo VEV9912 | M.A. | |
| a | 24/04/07 | era ±0.05 | M.A. | |

PROPRIETA' ATOP A TERMINI DI LEGGE OGNI DIRITTO E' RISERVATO.

MATERIAL: 88 Mn V 8 UNI 2955

HEAT TREATMENT: TEMPRA SOTTOVUOTO HRC 50–55

ADDITIVE FINISH:

NAME: SUPPORTO GANASCIA SINISTRA

SCALE: 1 : 1

TOLL. GEN.: UNI 2768–mK

TOLL. ANG.: UNI 2768–m

ATOP S.p.A.

DR: gsf DATE: 22\04\97

AP: DATE:

03 003731 01 SHT: 1 OF: 1