02.013817.01	
ALTERNATIVE CODE NUMBER	
SHT: 1	OF: 1

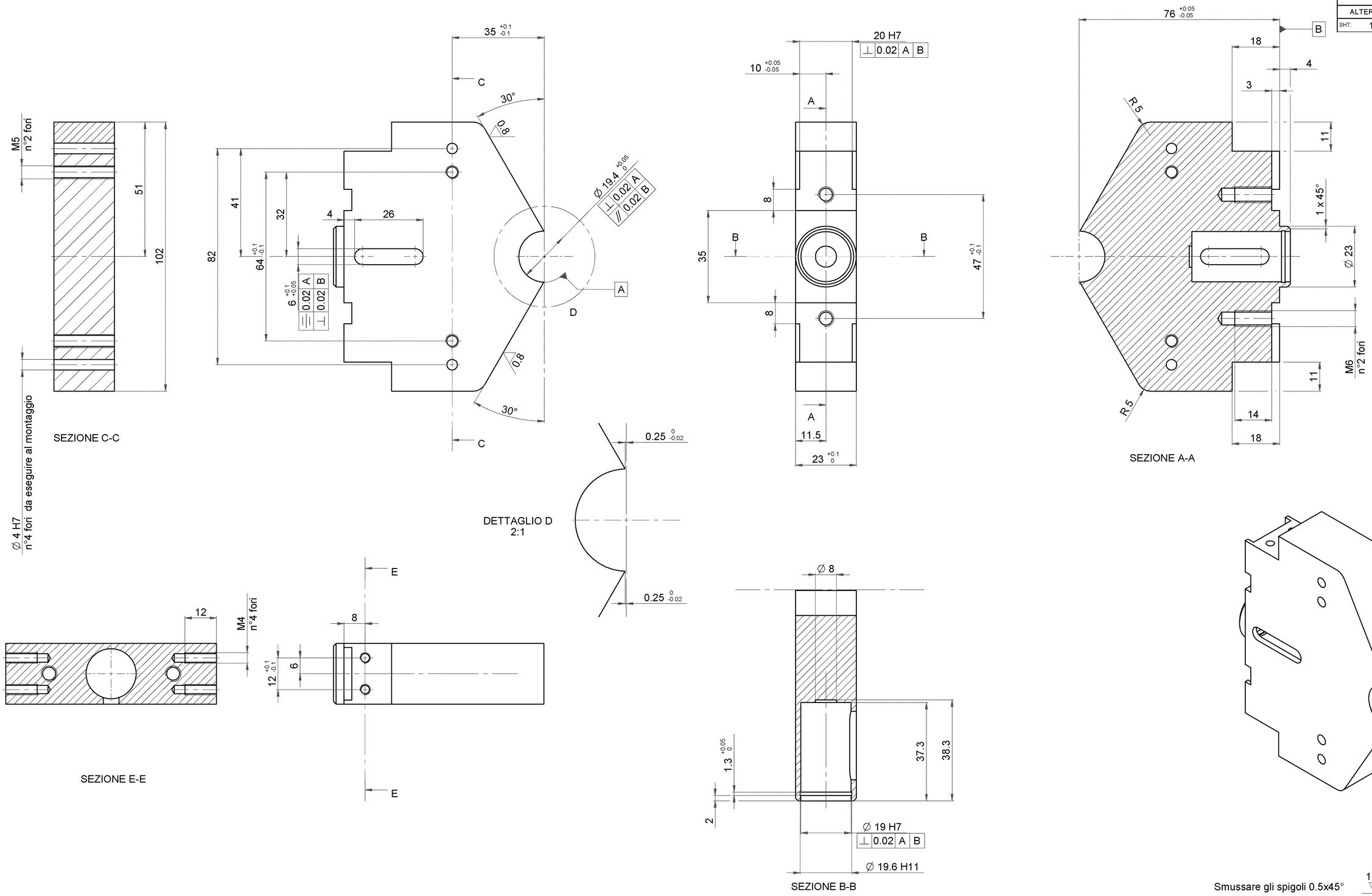

Smussare gli spigoli 0.5x45°

1.6 (0.8)

NOTE:

- Accoppiare e spinare con i particolari Pettine LC e LOC
- Rettificare insieme i piani inclinati

- La ganascia deve essere sottoposta a TEMPRA SOTTOVUOTO HRC 56-58 prima della rettifica

REV	DATE	DESCRIPTION	DR	APP
.	.	.	.	.
.	.	.	.	.
.	.	.	.	.
.	.	.	.	.

PROPRIETA' ATOP A TERMINI DI LEGGE OGNI DIRITTO E' RISERVATO.

MATERIAL: X 210 Cr 13 KU UNI2955	NAME: CORPO GANASCIA Ø=19 Hp=20		A2	ATOP S.p.A.
HEAT TREATMENT:	MASS: 0,998 kg	SCALE: 1 : 1	DR: MARCHI	DATE: 04/06/08
			AP:	DATE:
ADDITIVE FINISH: VEDI NOTE	TOLL. GEN.: UNI 2768-mk	TOLL. ANG.: UNI 2768-m	02.013817.01	SHT: 1 OF: 1