Revision Number

IMA Code

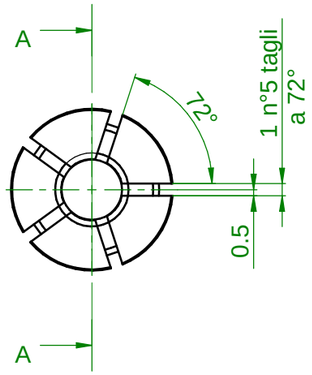

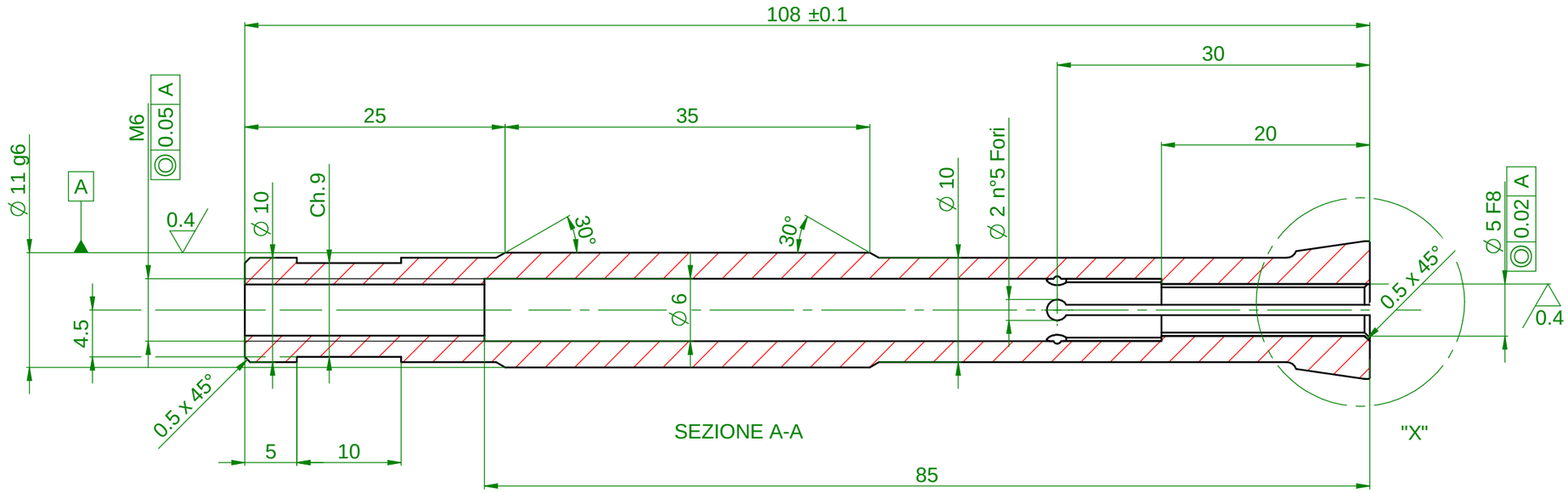

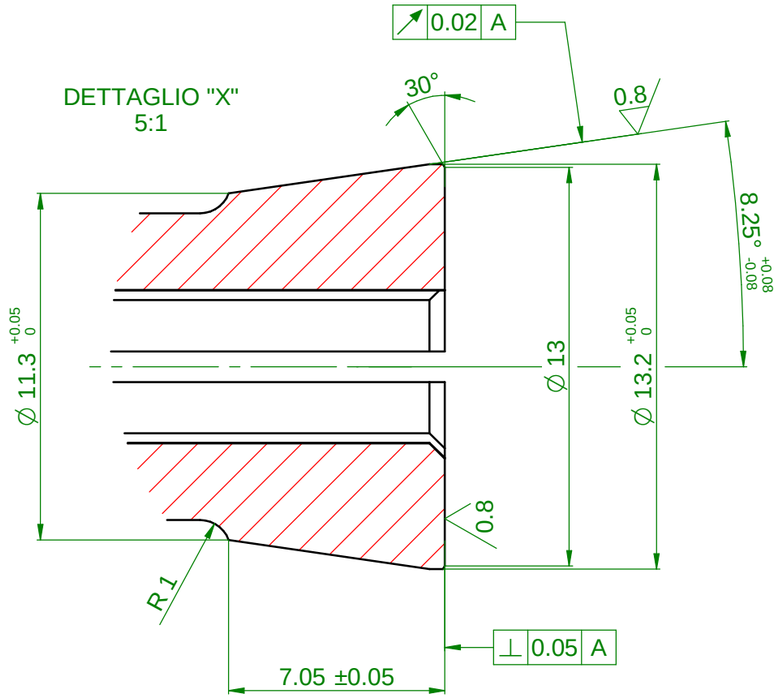

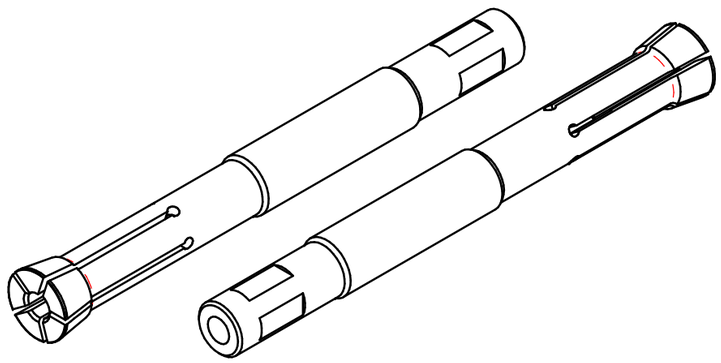

NOTE;

- VERIFICARE LA CONICITA' CON IL CALIBRO INDICATO NEL DISEGNO 02.009236.02 RISPETTANDO LE TOLLERANZE INDICATE (X-24749)
- IL PEZZO DEVE ESSERE FINITO,TRATTATO, VERIFICATO E CONSEGNATO CON I TAGLI ATTACCATI ALLE ESTREMITA'
- LA PINZA DEVE ESSERE CONSEGNATA DAL FORNITORE CON CERTIFICATO ATTESTANTE LA DUREZZA DI 48-50 HRC

1.6 (0.8 0.4)

REV	DATE	DESCRIPTION	DR	APP
.	.	.	.	.
.	.	.	.	.
.	.	.	.	.
.	.	.	.	.

Model Filename: 0307941101.par Draw Filename: 0307941101.dft

Il presente documento contiene INFORMAZIONI CONFIDENZIALI di ATOP S.p.A., ai termini di legge ogni diritto é riservato.
This document contains CONFIDENTIAL INFORMATION of ATOP S.p.A. All rights are reserved.

Material: 52 Si Cr Ni 5 UNI3545

Heat Treatment: TEMPRA + RINVENIMENTO

Additive Finish:

Name: PINZA Ø5

Drw: MARCHI Date: 30/09/21

Mod: MARCHI Date: 30/09/21

Chk: - Date: -

General tolerances for linear dimensions: UNI EN 22768/1-m
General tolerances for form and position: UNI EN 22768/2-K

A3

Metric

Scale: 2:1

Mass: 49 g

ATOP Multiform Ingeniousness

03.079411.01

SHT: 1 OF: 1