02.031770.01	
ALTERNATIVE CODE NUMBER	
SHT: 1	OF: 1

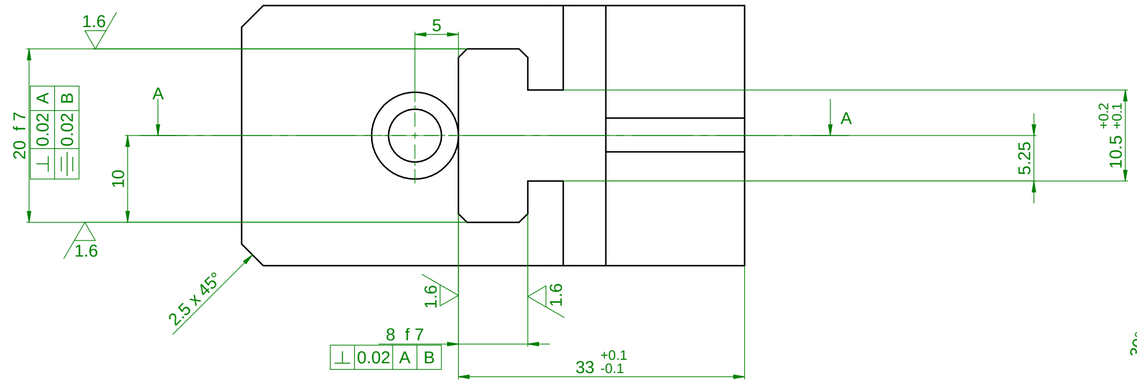

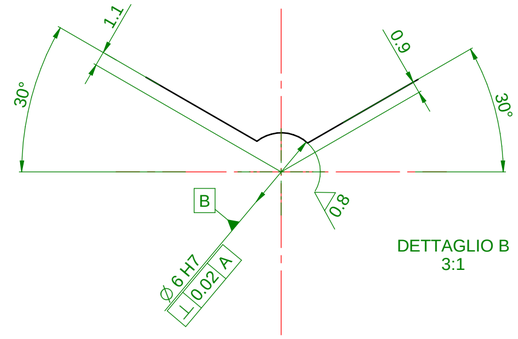

DETTAGLIO B
3:1

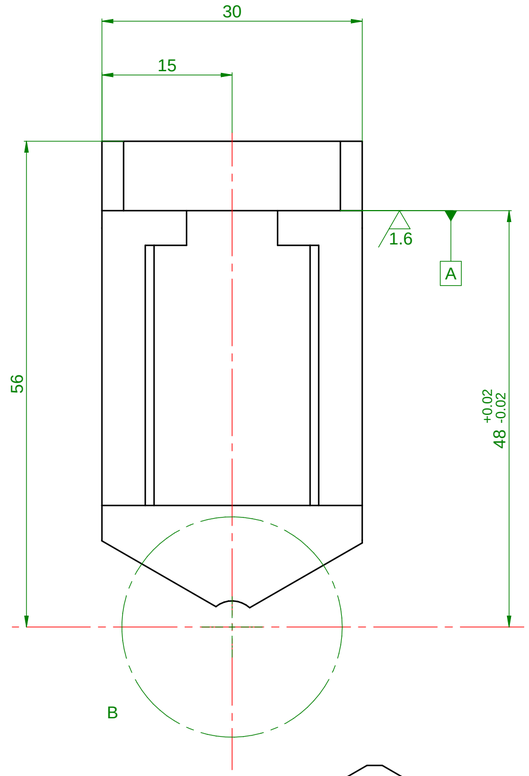

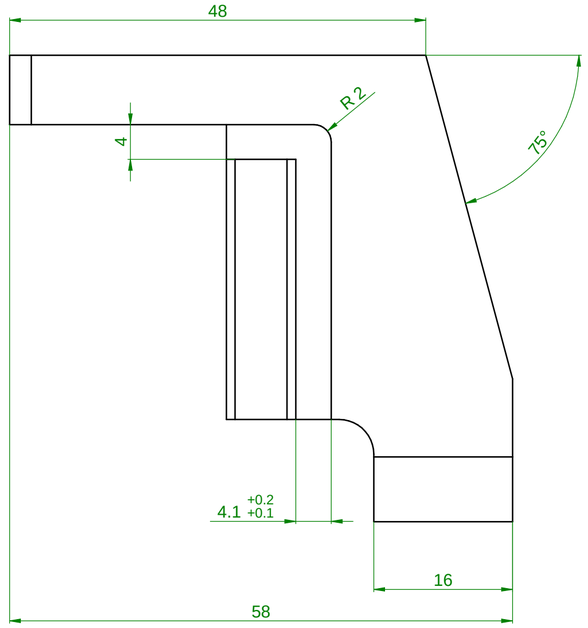

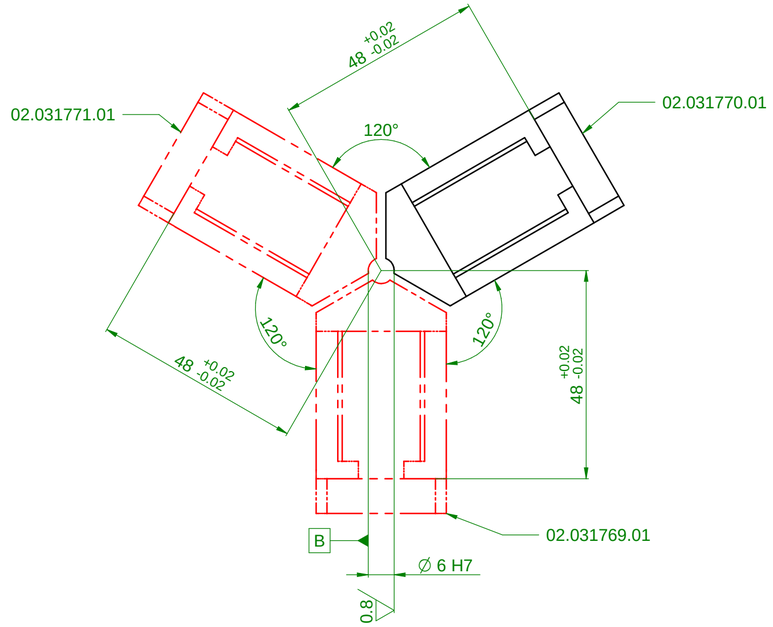

Eseguire la lavorazione a Ø 6 H7 unitamente ai particolari 02.031771.01 e 02.031769.01 posizionando le 3 griffe a 120° e rispettando le tolleranze indicate

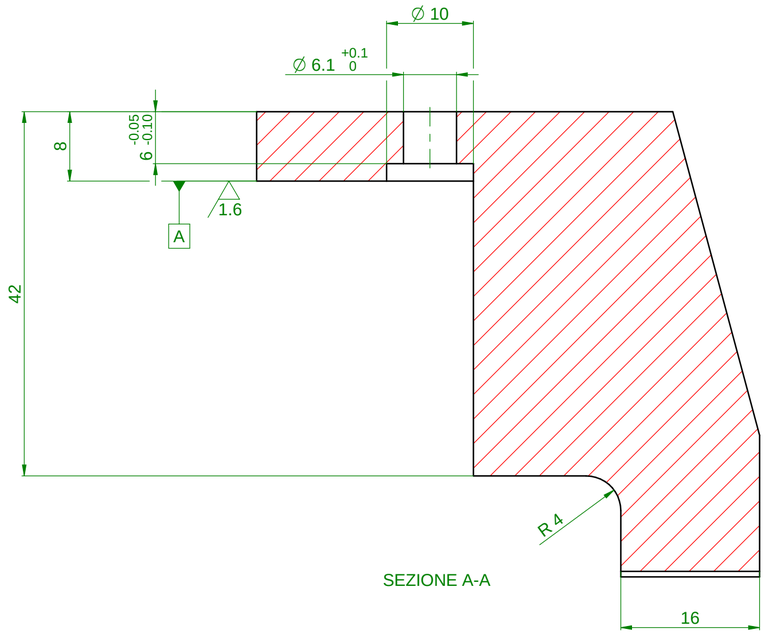

SEZIONE A-A

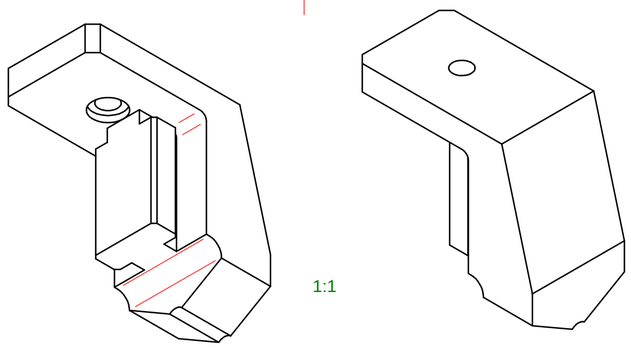

1:1

Smussare gli spigoli 0.3x45°

3.2 (1.6 0.8)

REV	DATE	DESCRIPTION	DR	APP
.	.	.	.	.
.	.	.	.	.
.	.	.	.	.
.	.	.	.	.

PROPRIETA' ATOP A TERMINI DI LEGGE OGNI DIRITTO E' RISERVATO.

MATERIAL: X 210 Cr 13 KU UNI2955

HEAT TREATMENT: TEMPRA S.V. + RINVENIMENTO HRC 56-58

ADDITIVE FINISH:

NAME: GRIFFA DESTRA Øalbero=6

MASS: 0,312 kg

SCALE:

TOLL. GEN.: UNI 2768-mk

TOLL. ANG.: UNI 2768-m

A2

ATOP S.p.A.

DR: A.M.ISOLANI

DATE: 24-01-19

AP:

DATE:

02.031770.01

SHT: 1

OF: 1