02.028677.01

ALTERNATIVE CODE NUMBER

SHT: 1 OF: 1

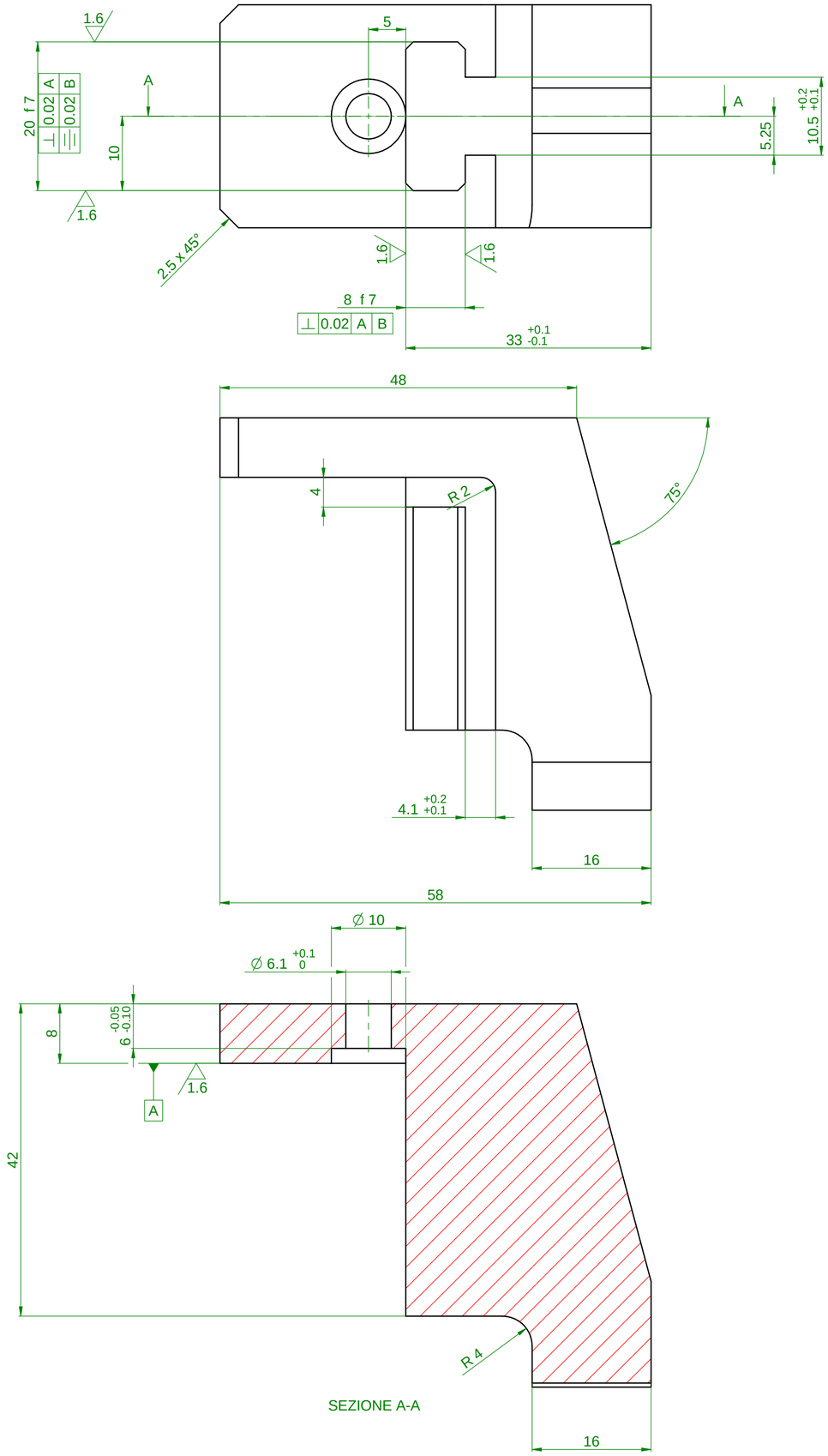

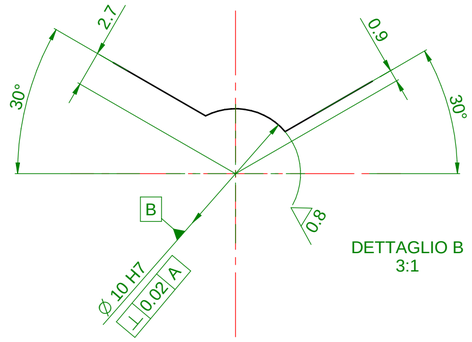

DETTAGLIO B
3:1

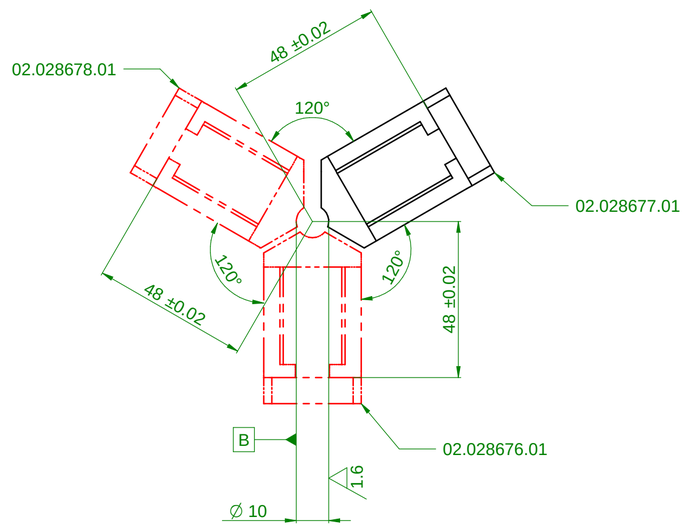

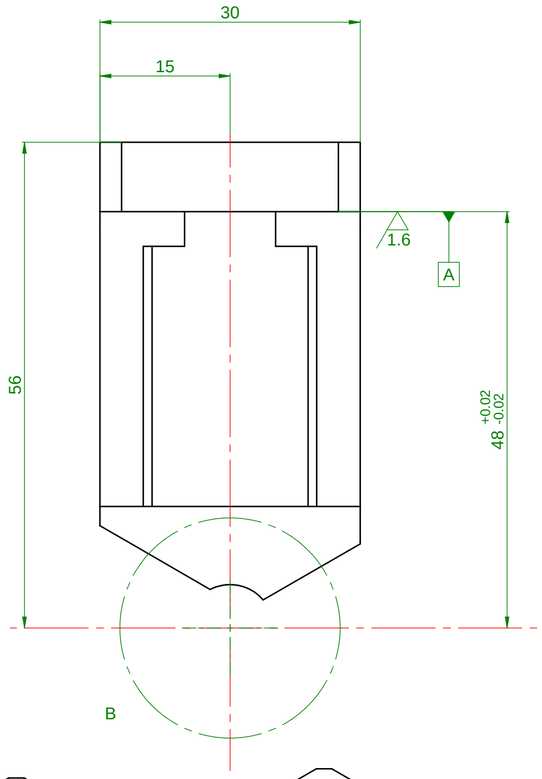

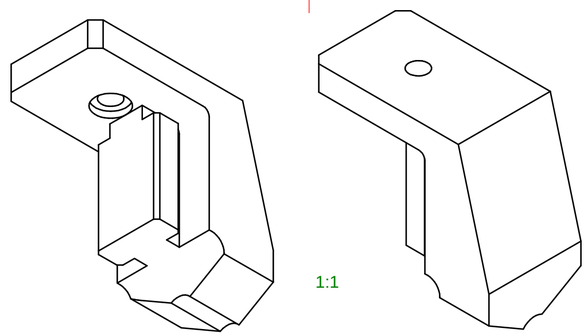

1:1

Eseguire la lavorazione a Ø 10 H7 unitamente ai particolari 02.028676.01 e 02.028678.01 posizionando le 3 griffe a 120° e rispettando le tolleranze indicate

Smussare gli spigoli 0.3x45°

3.2 (1.6 0.8)

REV	DATE	DESCRIPTION	DR	APP
.	.	.	.	.
.	.	.	.	.
.	.	.	.	.
.	.	.	.	.

PROPRIETA' ATOP A TERMINI DI LEGGE OGNI DIRITTO E' RISERVATO.

MATERIAL: X 210 Cr 13 KU UNI2955

HEAT TREATMENT: TEMPRA S.V. + RINVENIMENTO HRC 56-58

ADDITIVE FINISH:

NAME: GRIFFA DESTRA Øalbero=10

MASS: 0.307 kg

SCALE:

TOLL. GEN.: UNI 2768-mk

TOLL. ANG.: UNI 2768-m

A2

ATOP S.p.A.

DR: MARCHI DATE: 10/05/17

AP: DATE:

02.028677.01

SHT: 1 OF: 1