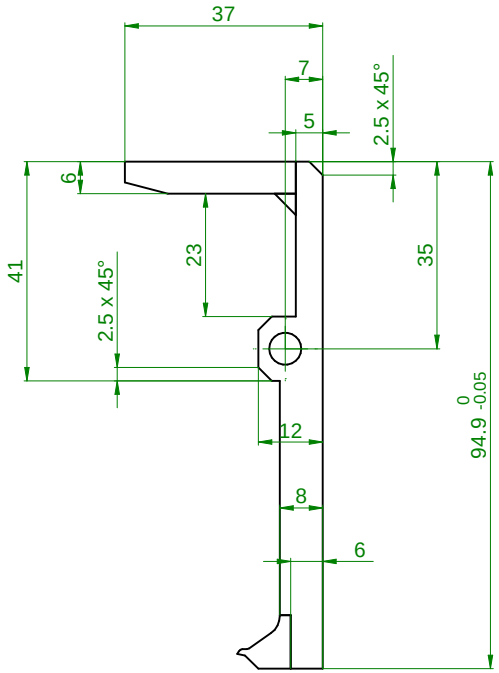

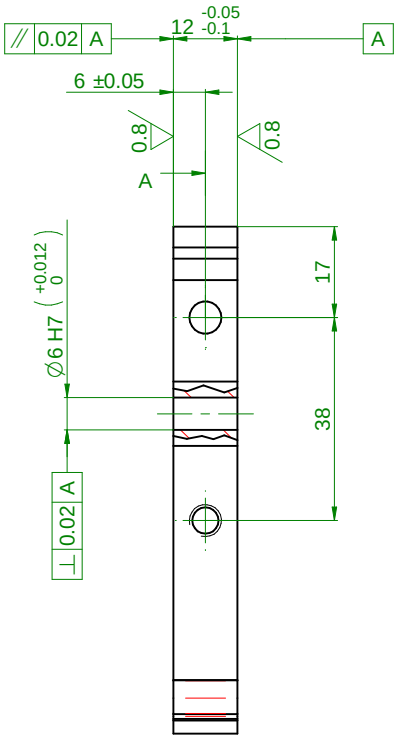

SEZIONE A-A

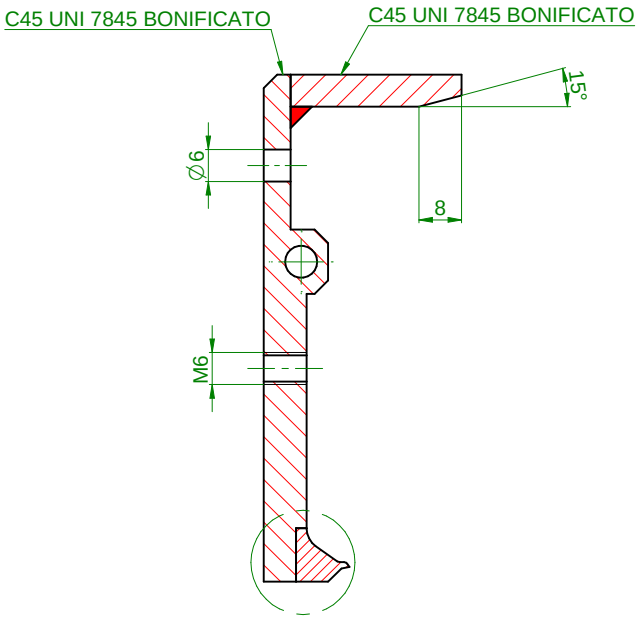

PART.X

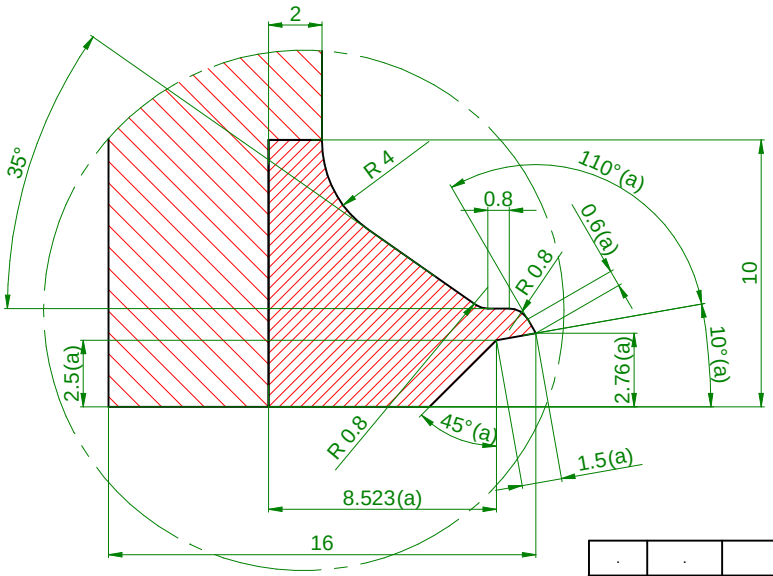

DETTAGLIO PART.X
5:1

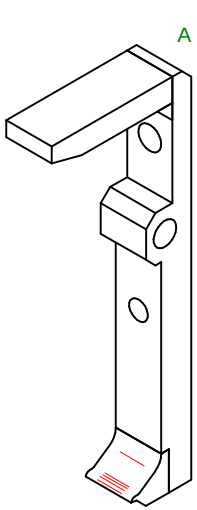

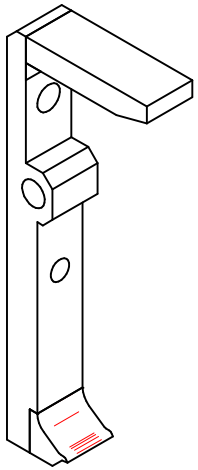

SMUSSARE SPIGOLI 0.5x45°

3.2 (0.8)

REV	DATE	DESCRIPTION	DR	APP
.	.	.	.	.
.	.	.	.	.
.	.	.	.	.
a	07.07.2016	Modificato profilo	F.G.	.

PROPRIETA' ATOP A TERMINI DI LEGGE OGNI DIRITTO E' RISERVATO.

MATERIAL: VEDI DISEGNO

HEAT TREATMENT:

ADDITIVE FINISH: BRUNITURA

NAME: DENTE INDEX INDOTTO ø19

MASS: 0,120 kg

SCALE: 1 : 1

TOLL. GEN.: UNI 2768-mk

TOLL. ANG.: UNI 2768-m

A3

ATOP S.p.A.

DR: fabriziogiachetti

DATE: 25.01.2016

AP:

DATE:

03.059539.01

SHT: 1

OF: 1

03.059539.01

ALTERNATIVE CODE NUMBER

SHT: 1 OF: 1